CONTAX

IIa und IIIa

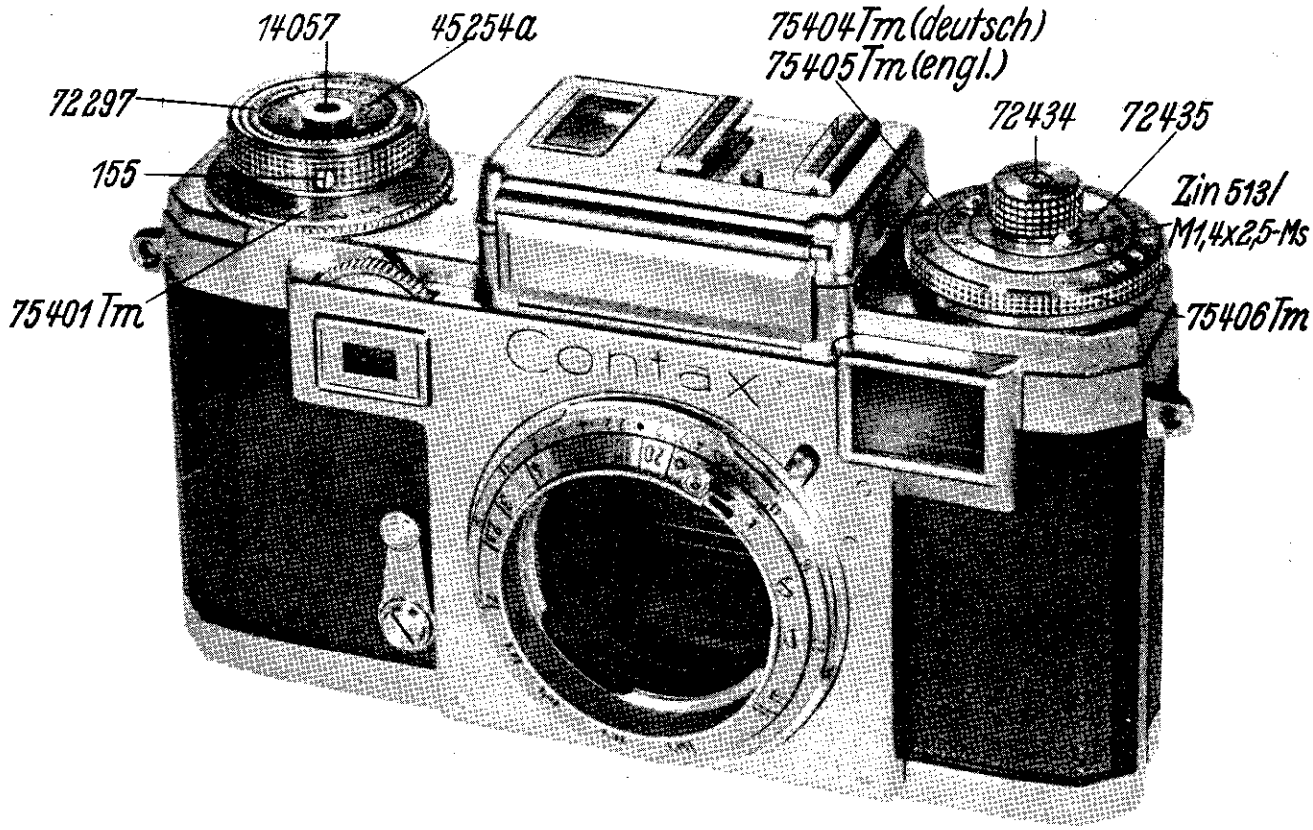

Ausbauanleitung

für

C O N T A X

IIa und IIIa

A. Removal of the camera top

For eliminating disturbances in the interior of the camera, the camera top (Fig.1) has to be removed in the following way:

Remove the 3 screws 155a from winding knob 72 283a (Fig.2).

Then take off the winding knob, index ring 72 297, spring 22 451, friction disk 39 367, counter disk 45 254 with its shim disk 39 364, release button 14 057, and spring 23 575 (Fig.3).

A. Modo de desmontar la tapa de la caja

Para poder eliminar defectos en el interior de la cámara se debe quitar la tapa 38 263 (Fig.1), lo que ha de efectuarse de la manera siguiente:

Se destornillan los 3 tornillos 155a del botón de arrastre 72 283a (Fig.2).

Después se sacan el botón de arrastre, el anillo indicador 72 297, el resorte 22 451, el disco frotador 39 367, el disco contador 45 254 con el disco adicional 39 364, el botón disparador 14 057 y el resorte 23 575 (Fig.3).

A. Abnehmen des Gehäusedeckels

Um die im Camerainnern etwa auftretenden Störungen beseitigen zu können, muß der Gehäusedeckel 38 263 abgenommen werden, was folgendermaßen geschieht:

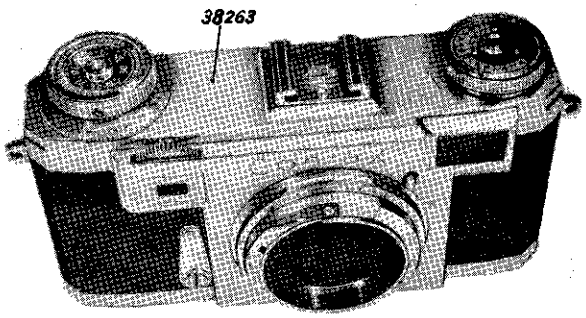

Bild 1

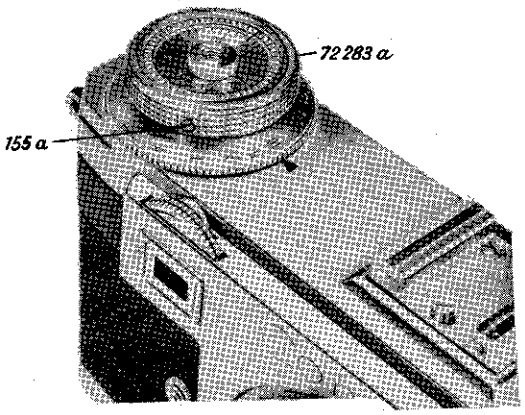

Bild 2

Am Aufzugsknopf 72 283a werden die 3 Schrauben 155a entfernt ...

... und dann der Aufzugsknopf, der Indexring 72 297, die Feder 22 451, die Friktionsscheibe 39 367, die Zählscheibe 45 254 mit ihrer Beilagscheibe 39 364, der Abdrücker 14 057 und die Feder 23 575 abgenommen.

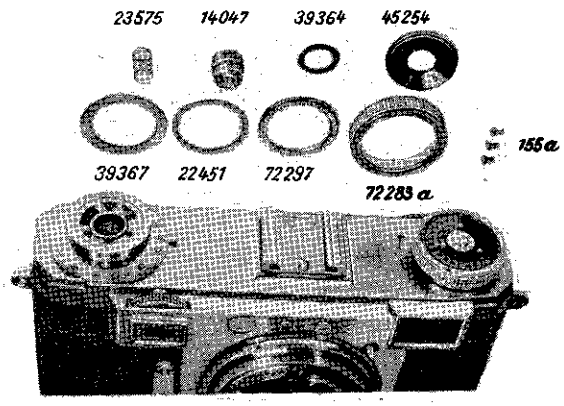

Bild 3

Remove the three countersunk screws ZIN 511/M1,4x3,2-5 S (Fig.4).

Now intermediate piece 72 345, spring 23 576, and setting ring 75 343 Tm can be taken off (Fig.5).

After removing screw 210 (Fig.6)...

Después de destornillar los tres tornillos embutidos ZIN 511/M1,4x3,2-5 S (Fig.4)...

... se pueden sacar la pieza intermediaria 72 354, el resorte 23 576 y el anillo de reglaje 75 343 Tm(Fig.5).

Se destornilla el tornillo 210 y (Fig.6)...

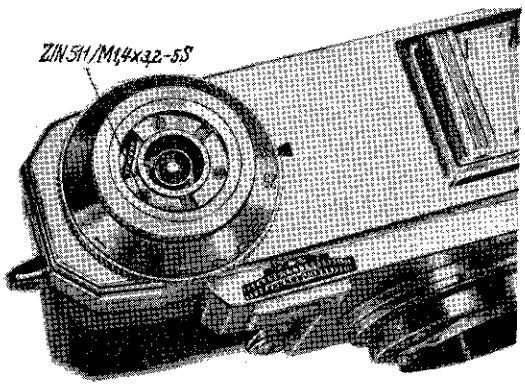

Bild 4

Nach Entfernen der drei Senkschrauben ZIN 511/M1,4x3,2-5 S ...

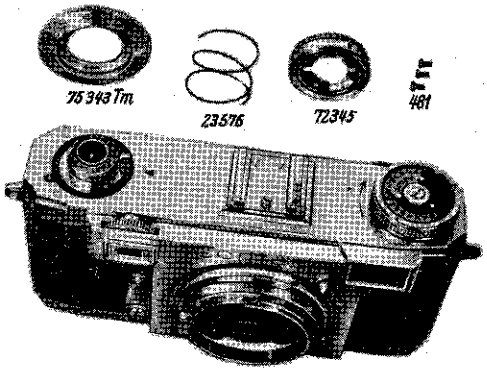

... können nunmehr das Knopfzwischenstück 72 345, die Feder 23 576 und der Einstellring 75 343 Tm abgenommen werden.

Bild 5

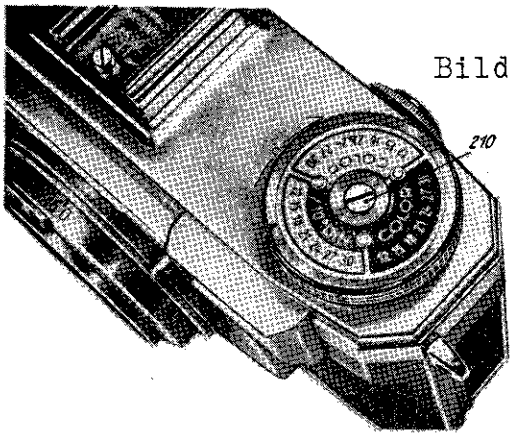

Bild 6

Nach Lösen der Schraube 210 werden ...

... take off ring 72 298a, film-type scale 75 339 T, and rewind knob 72 280 (Fig.7).

Remove five screws 1007 and take off camera top 38 263 and cover disk 39 345 (Fig.8).

... se quitan el anillo 72 298a, el disco indicador de película 75 339 T y el botón rebobinador 72 280 (Fig.7).

Después de destornillar los cinco tornillos 1007 se pueden sacar la tapa 38 263 y el disco protector 39 345 (Fig.8).

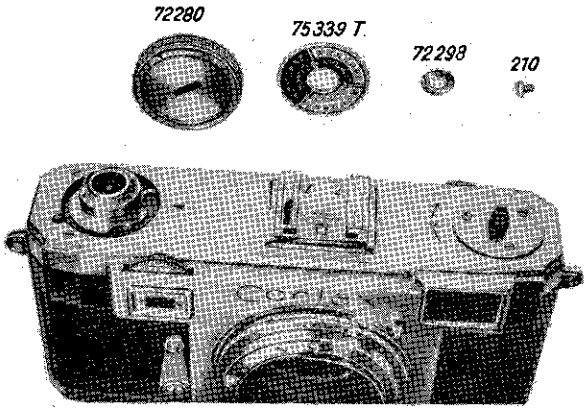

Bild 7

... der Ring 72 298 a, die Filmskala 75 339 T und der Rückspulknopf 72 280 abgenommen.

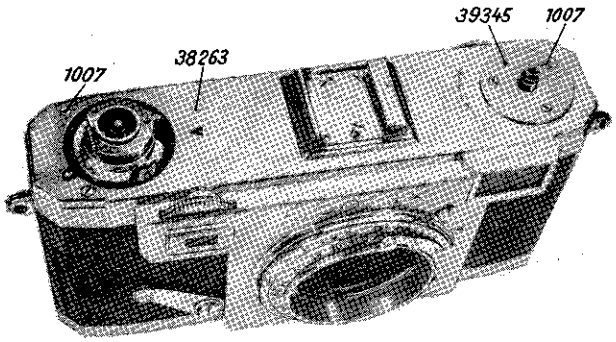

Bild 8

Der Gehäusedeckel 38 263 und die Deckscheibe 39 345 können nach Entfernen der insgesamt fünf Schrauben 1 007 abgenommen werden.

B. Laying bare and dismounting the escapement

After removal of stop screw 396 and the two countersunk screws 113a, viewfinder shoe 73 071 can be taken off. Take care of the paper strips, which serve for adjusting the viewfinder shoe (Fig.9)!

When the four screws ZIN 511/M1,7x3,7-5 S have been removed, plate 47 277 for the viewfinder shoe can be taken off (Fig.10), so that...

... escapement 26 313 M can be taken out after removal of screws 120 (Fig.11).

B. Modo de descubrir y desmontar el dispositivo de trinquete

Habiendo destornillado el tornillo de tope 396 y los dos tornillos embutidos 113a se puede quitar el zapato de visor 73 071. Fíjese en las tiras de papel, que sirven para ajustar el zapato de visor (Fig.9).

Ahora se destornillan los cuatro tornillos ZIN 511/M1,7x3,7-5 S y se quita la plancha 47 277 para el zapato de visor (Fig.10),...

... pudiéndose ahora sacar el dispositivo de trinquete 26 313 M, después de haber destornillado los tornillos 120.

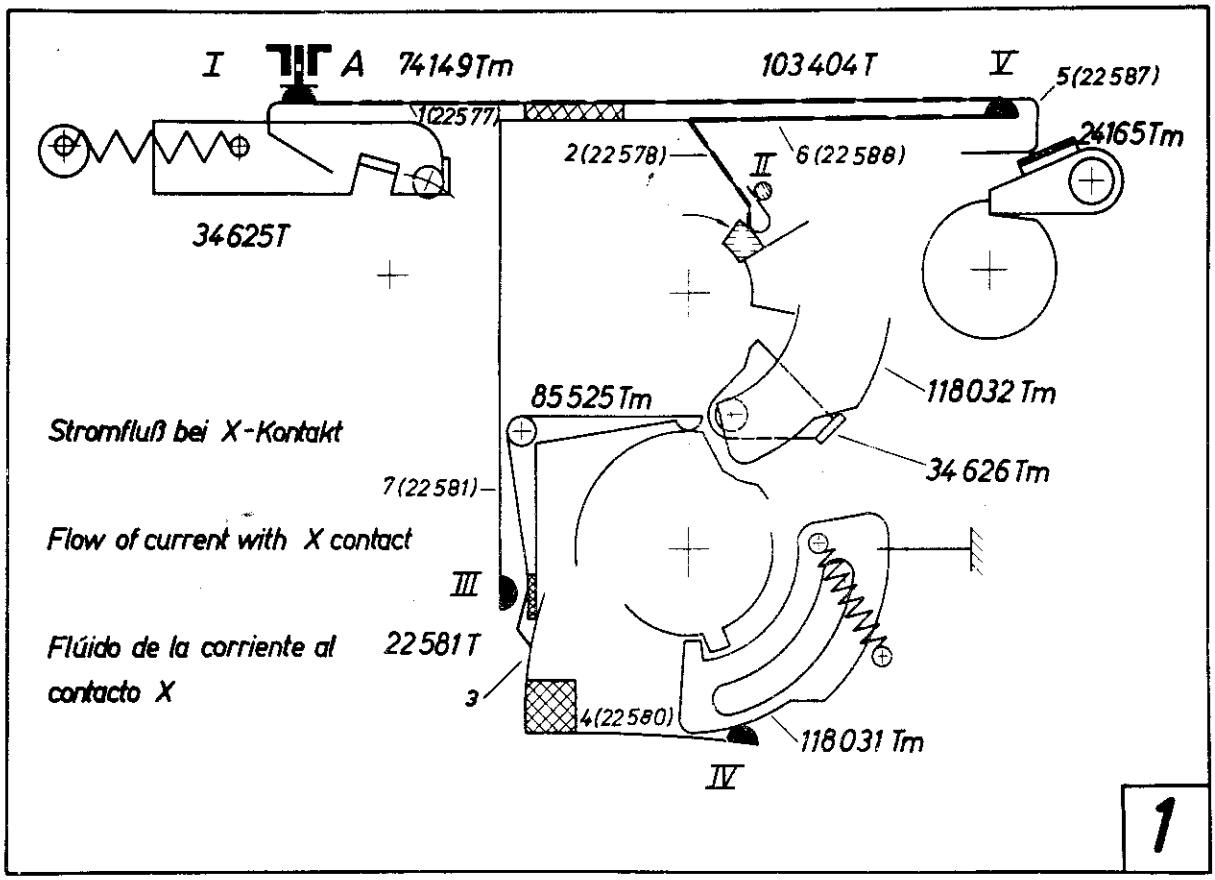
I
A
74149Tm
103404T
V
5(22587)
1(22577)
24165Tm
2(22578)
6(22588)
II
34625T
118032 Tm
85525Tm
Stromfluß bei X-Kontakt
34 626 Tm
7(22581)
Flow of current with X contact
III
Flúido de la corriente al contacto X
22581T
3
4(22580)
118031 Tm
IV
1

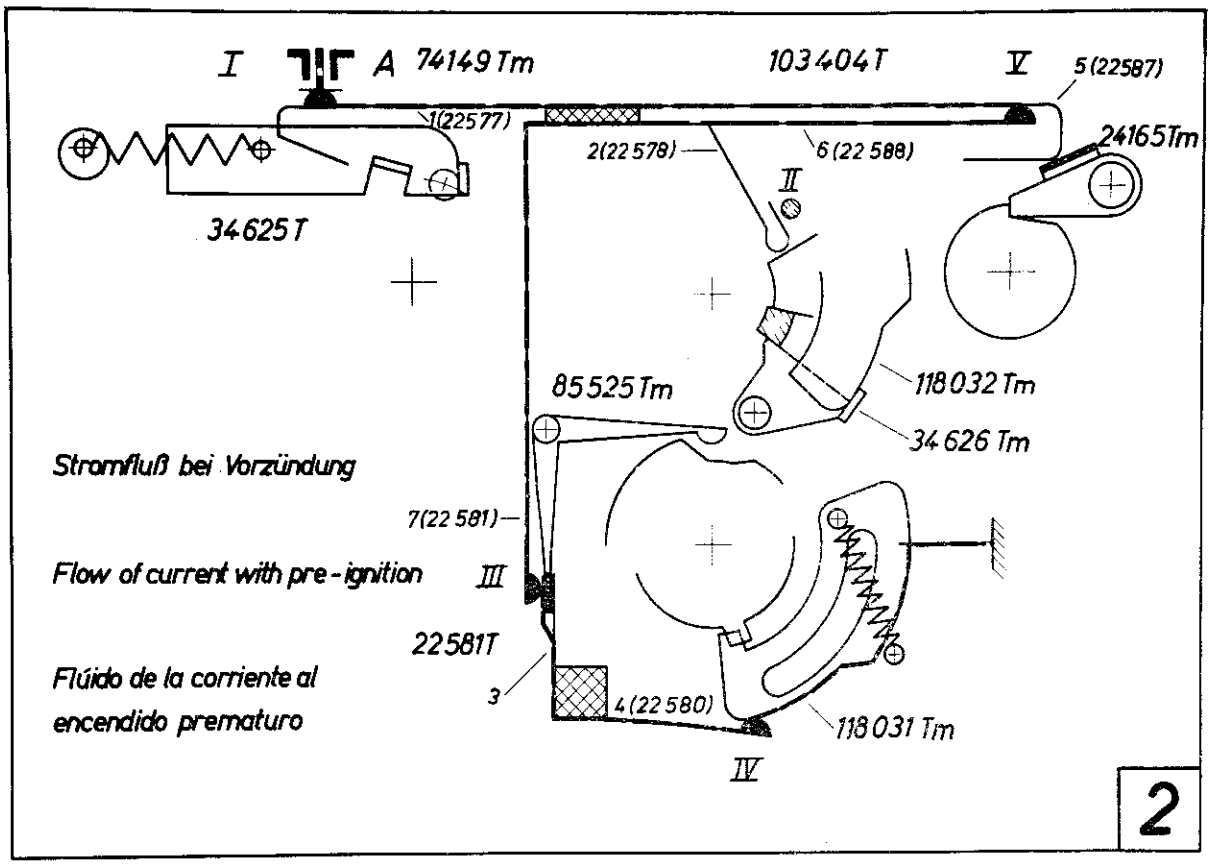
I
A
74149Tm
103404T
V
5(22587)
1(22577)
24165Tm
2(22578)
6(22588)
II
34625T
118032 Tm
85525Tm
34 626 Tm
Stromfluß bei Vorzündung
7(22581)
Flow of current with pre-ignition
III
22581T
Flúido de la corriente al encendido prematuro
3
4(22580)
118031 Tm
IV
2

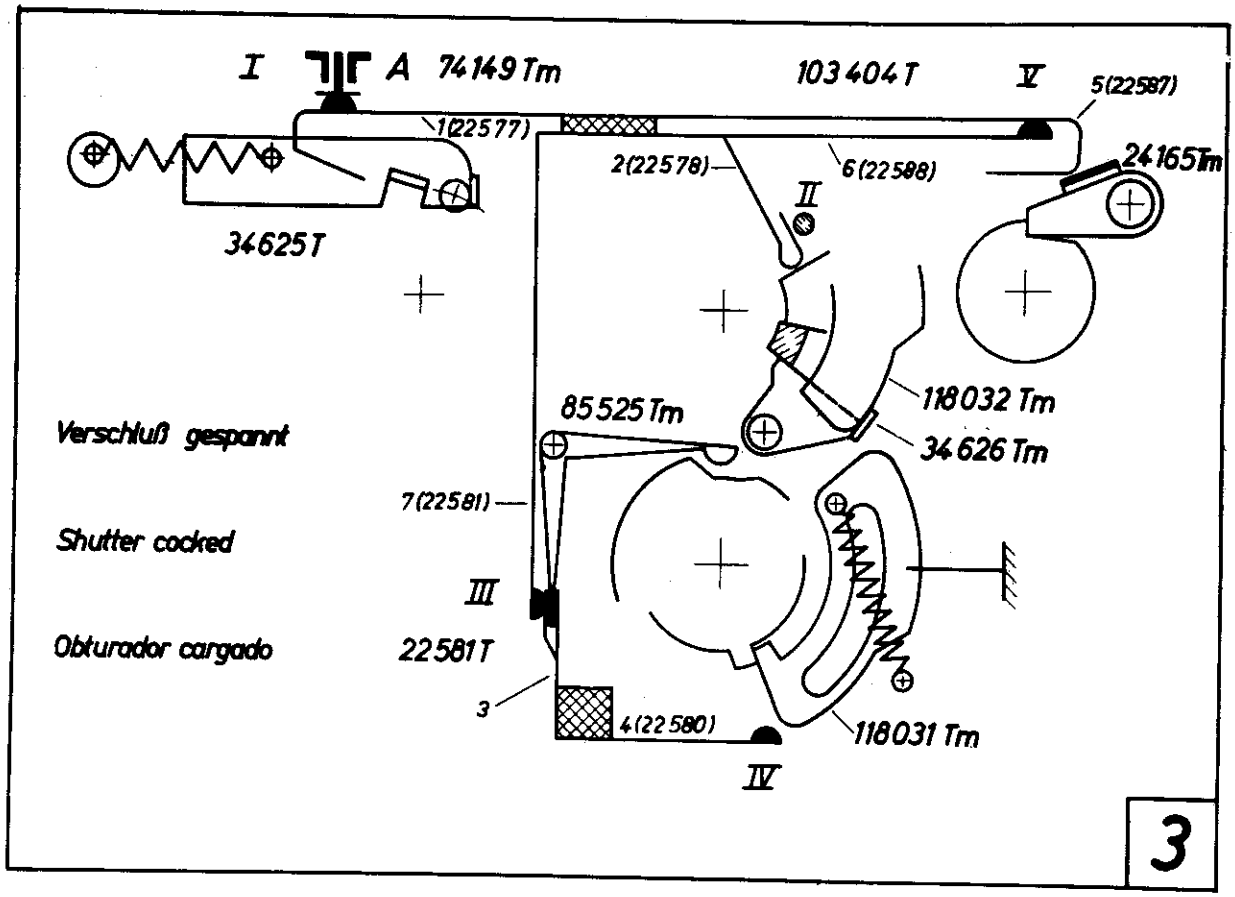
I
A 74149 Tm
103404 T
V
5(22587)
1(22577)
2(22578)
6(22588)
24165Tm
II
34625T
118032 Tm
85525 Tm
34626 Tm
Verschluß gespannt
7(22581)
Shutter cocked
III
Obturador cargado
22581T
3
4(22580)
118031 Tm
IV
3

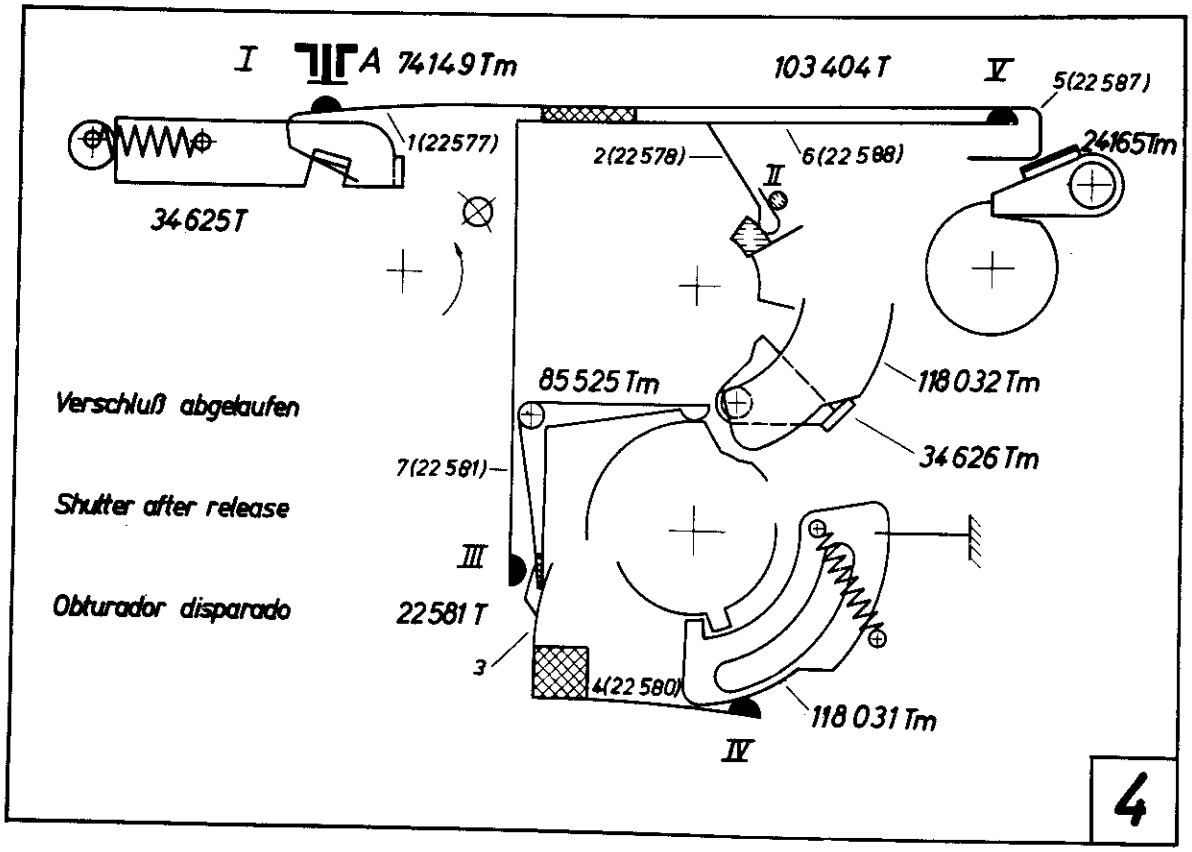
I
A 74149Tm
103404T
V
5(22587)
1(22577)
2(22578)
6(22588)
24165Tm
II
34625T
85525 Tm
118032Tm
Verschluß abgelaufen
34626Tm
7(22581)
Shutter after release
III
Obturador disparado
22581 T
3
4(22580)
118031 Tm
IV
4

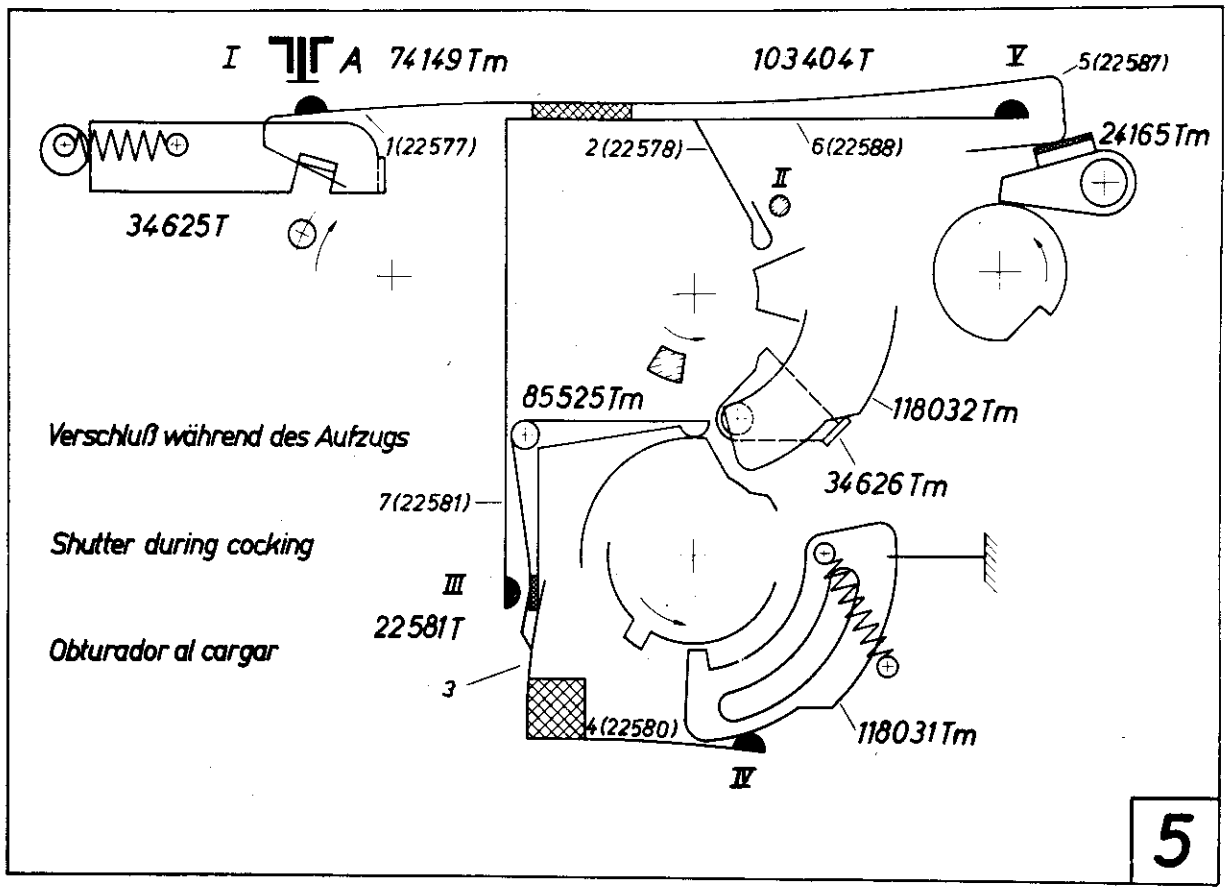
I
A
74149Tm
103404T
V
5(22587)
1(22577)
2(22578)
6(22588)
24165Tm
II
34625T
85525Tm
118032Tm
Verschluß während des Aufzugs
34626Tm
7(22581)
Shutter during cocking
III
22581T
Obturador al cargar
3
4(22580)
118031Tm
IV
5

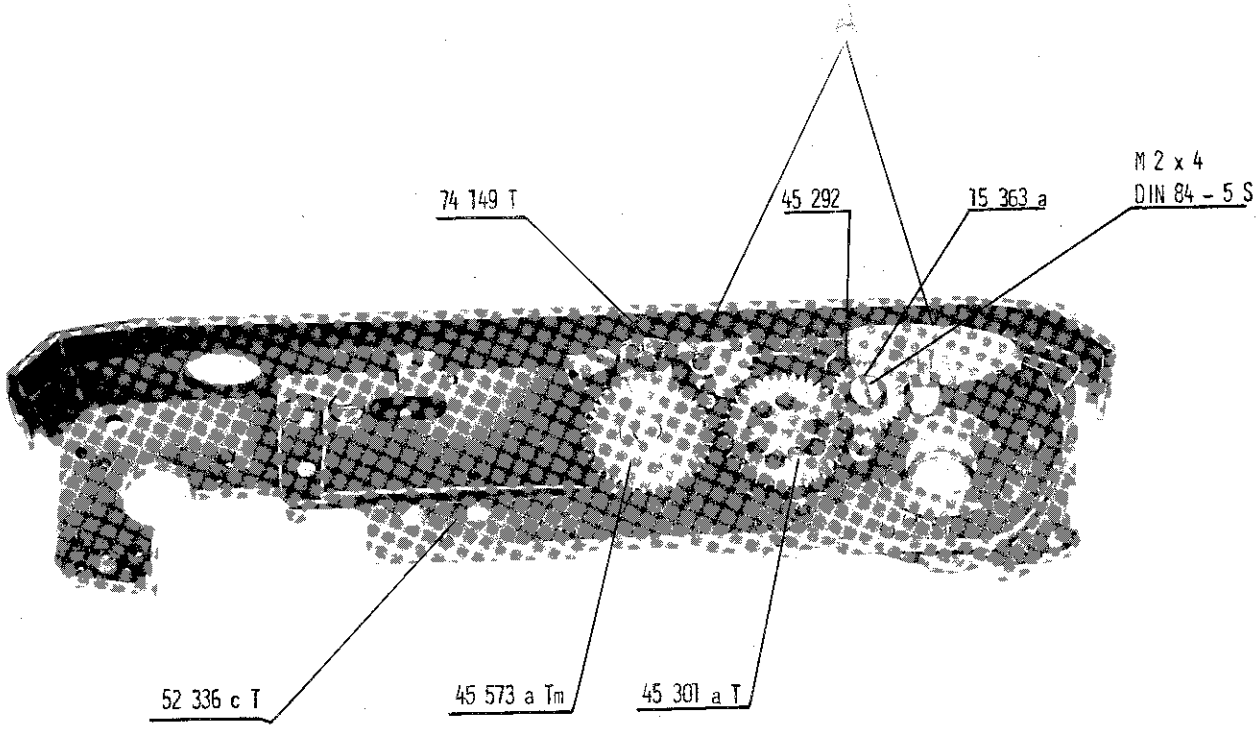
A
74 149 T
45 292
15 363 a
M 2 x 4
DIN 84 - 5 S
52 336 c T
45 573 a Tm
45 301 a T

Ill. 6

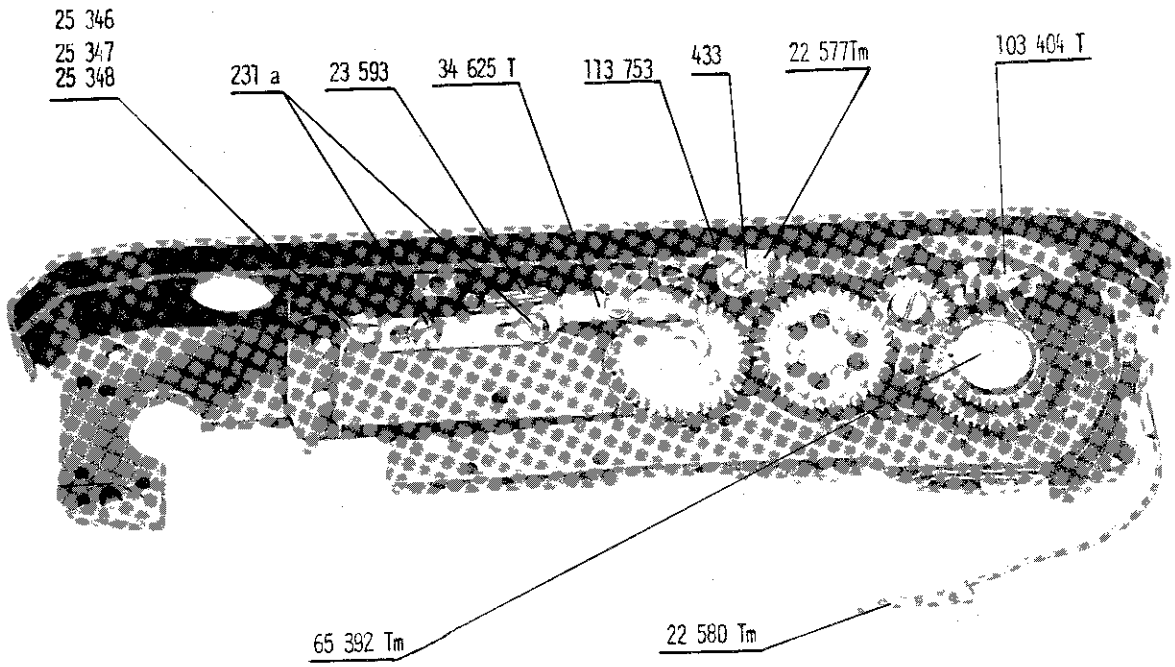
25 346
25 347
25 348
231 a
23 593
34 625 T
113 753
433
22 577Tm
103 404 T
65 392 Tm
22 580 Tm

Ill. 7

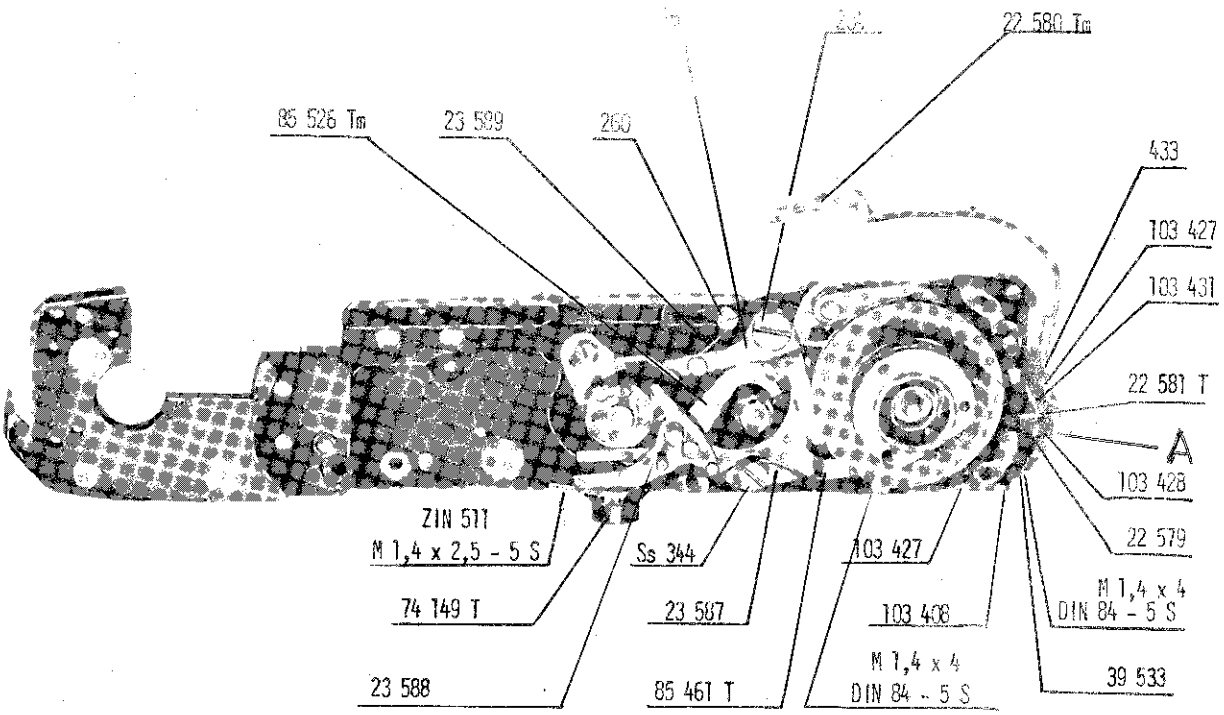
22 580 Tm
85 526 Tm
23 589
260
433
103 427
103 431
22 581 T
A
103 428
22 579
ZIN 511
M 1,4 x 2,5 - 5 S
Ss 344
103 427
M 1,4 x 4
DIN 84 - 5 S
74 149 T
23 587
103 408
M 1,4 x 4
DIN 84 - 5 S
39 533
23 588
85 461 T

Ill. 8

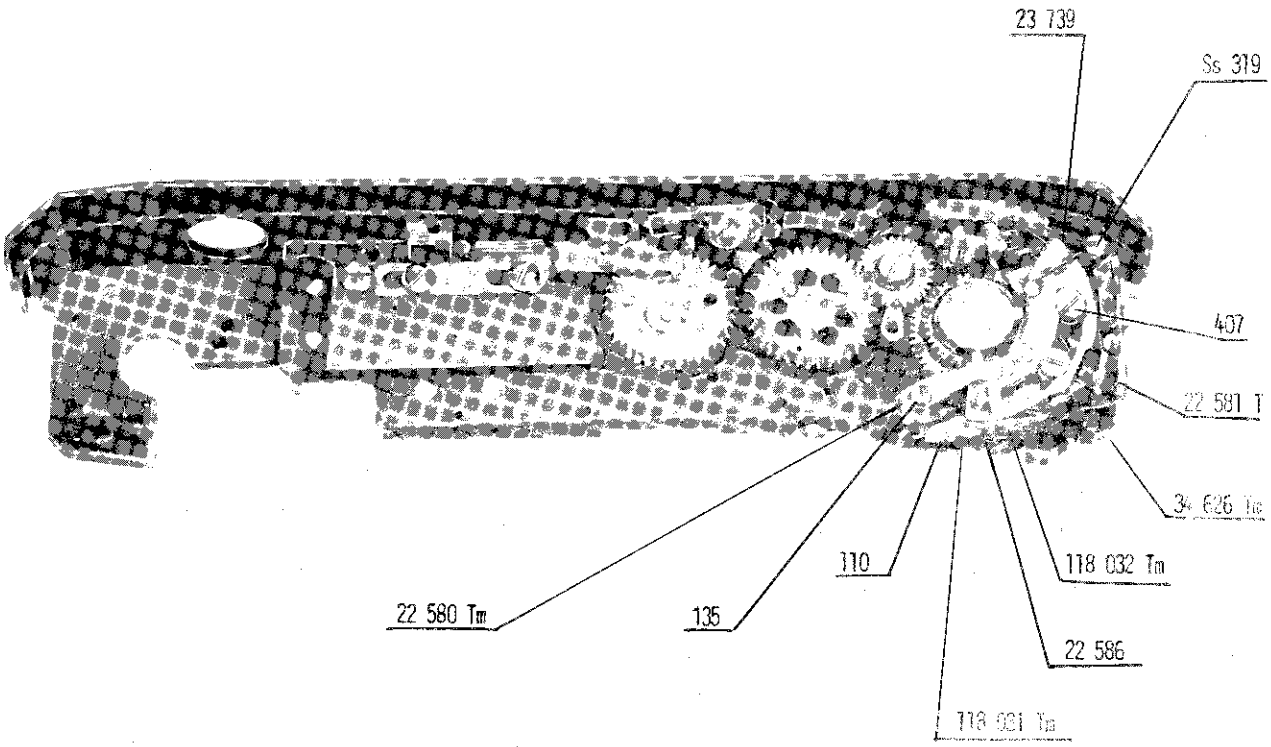
23 739
Ss 319
407
22 581 T
34 626 Tm
110
118 032 Tm
22 580 Tm
135
22 586
118 021 Tm

Ill. 9

B. Freilegen und Ausbau des Hemmwerks

Nach Entfernen der Anschlagschraube 396 sowie der beiden Senkschrauben 113 a kann der Sucherschuh 73 071 abgenommen werden. Zu beachten sind dabei die zur Justierung des Sucherschuhs dienenden Papierunterlagen!

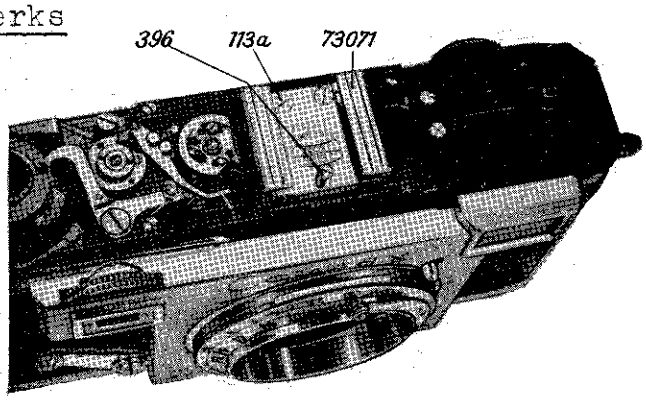

Bild 9

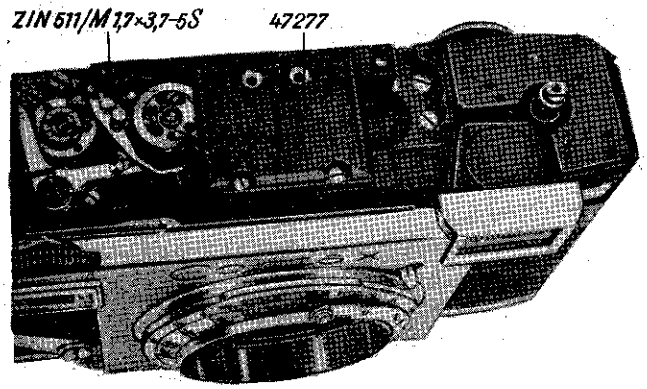

Bild 10

Nunmehr kann die Sucherschuhplatte 47 277 nach Lösen der vier Schrauben ZIN 511/M 1,7x3,7-5 S abgenommen werden, so daß .

... das Hemmwerk 26 313 M nach Entfernen der Schrauben 120 herausgenommen werden kann.

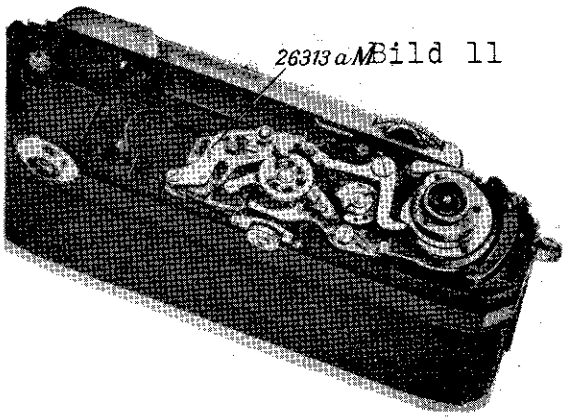

Bild 11

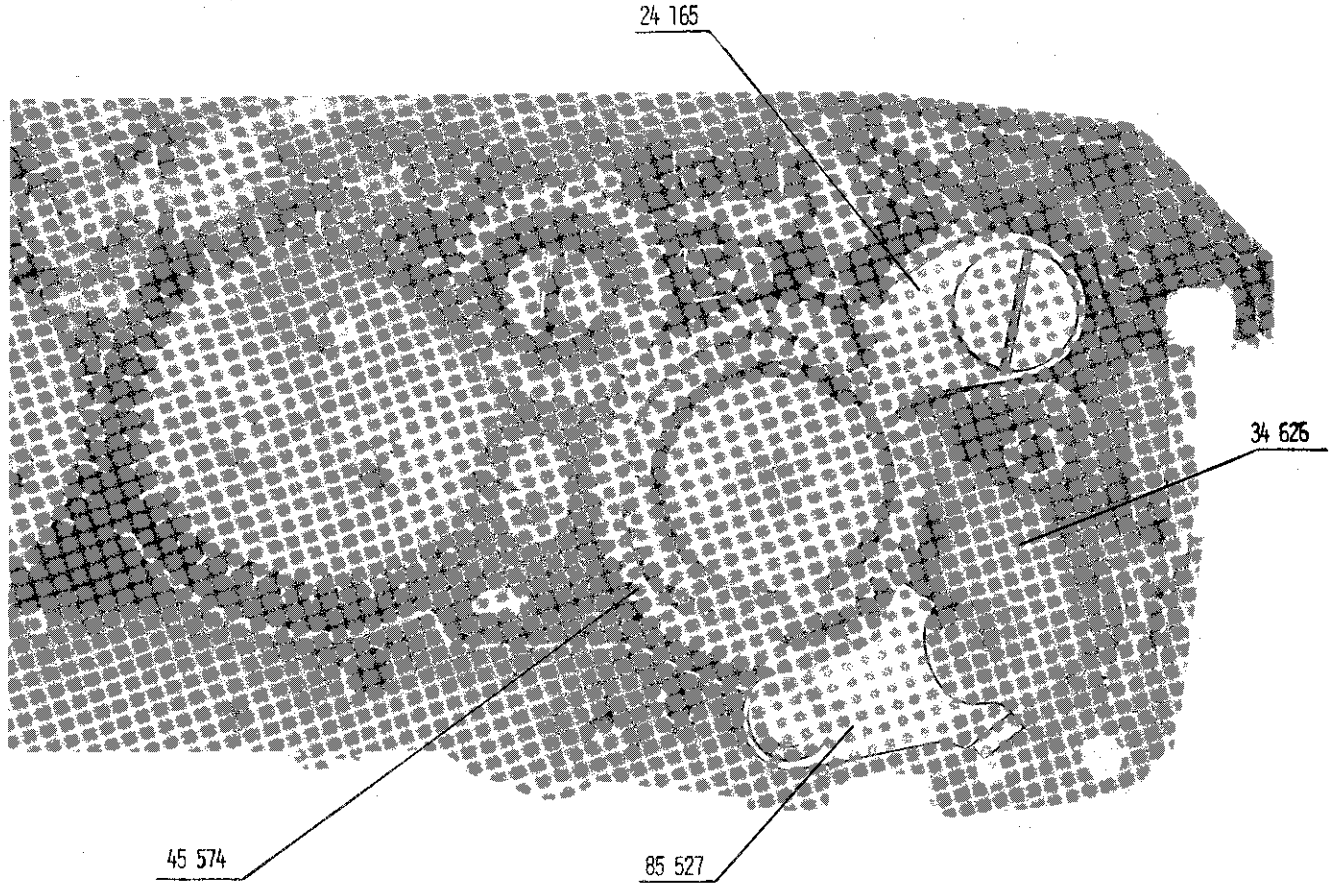

Ill. 10

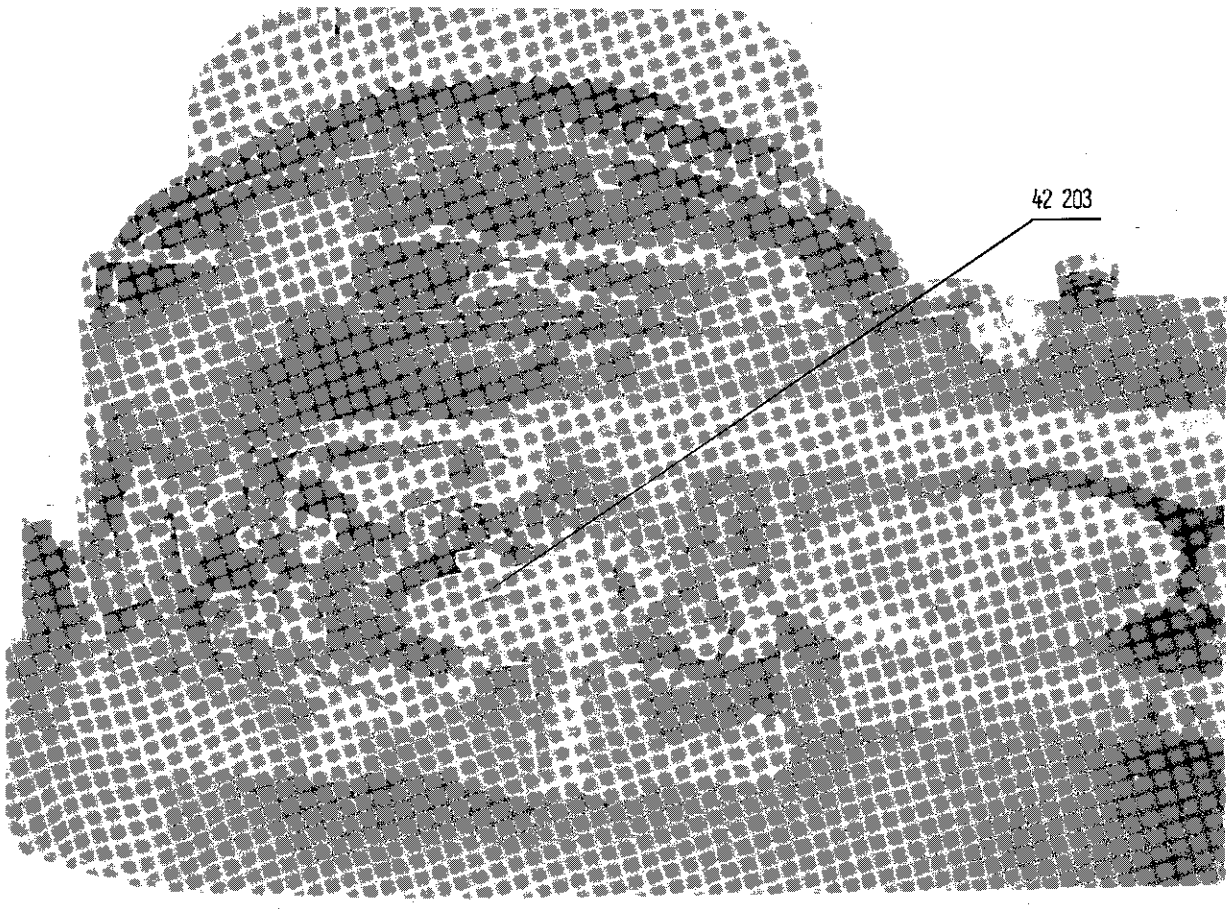

Ill. 11

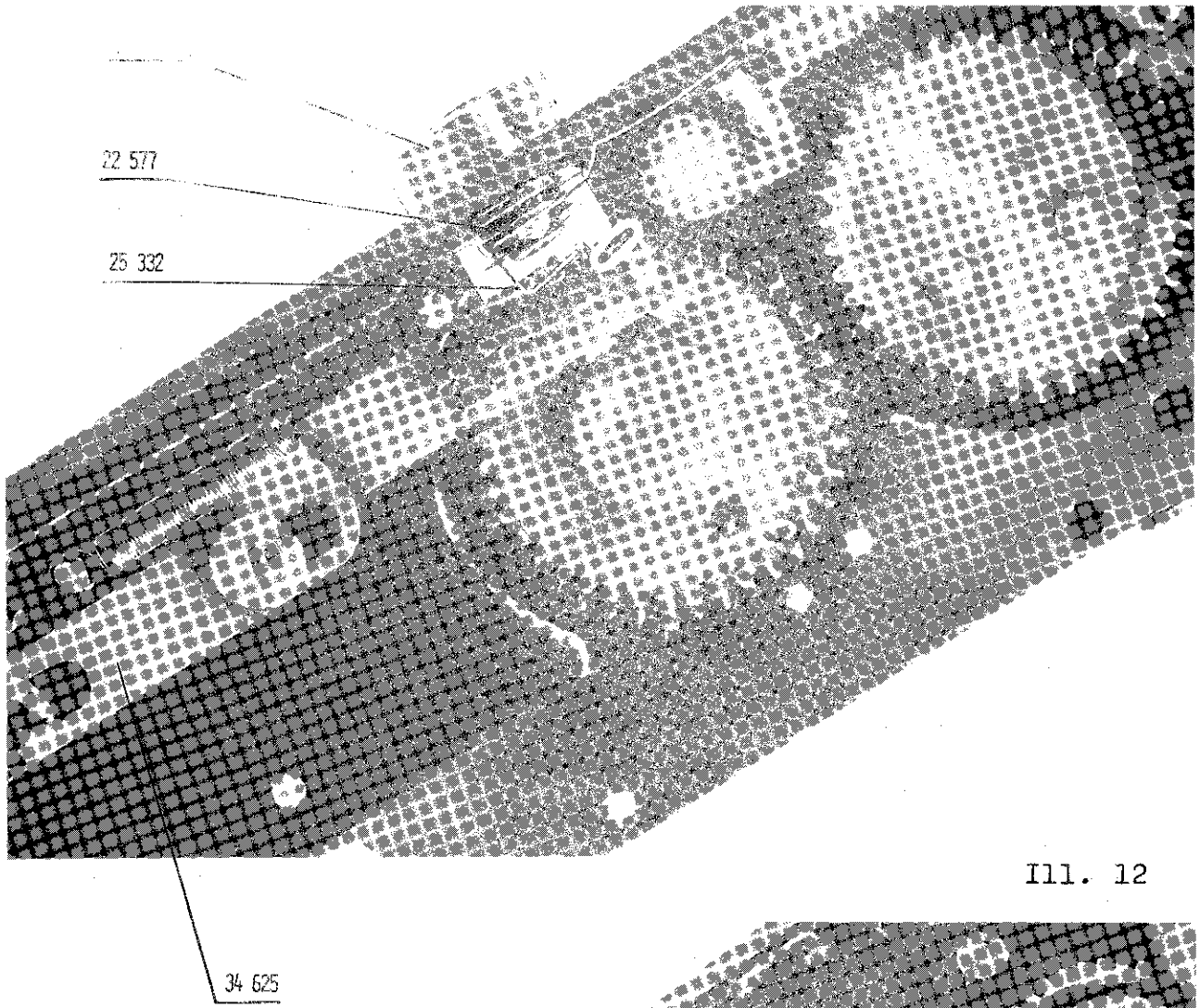

Ill. 12

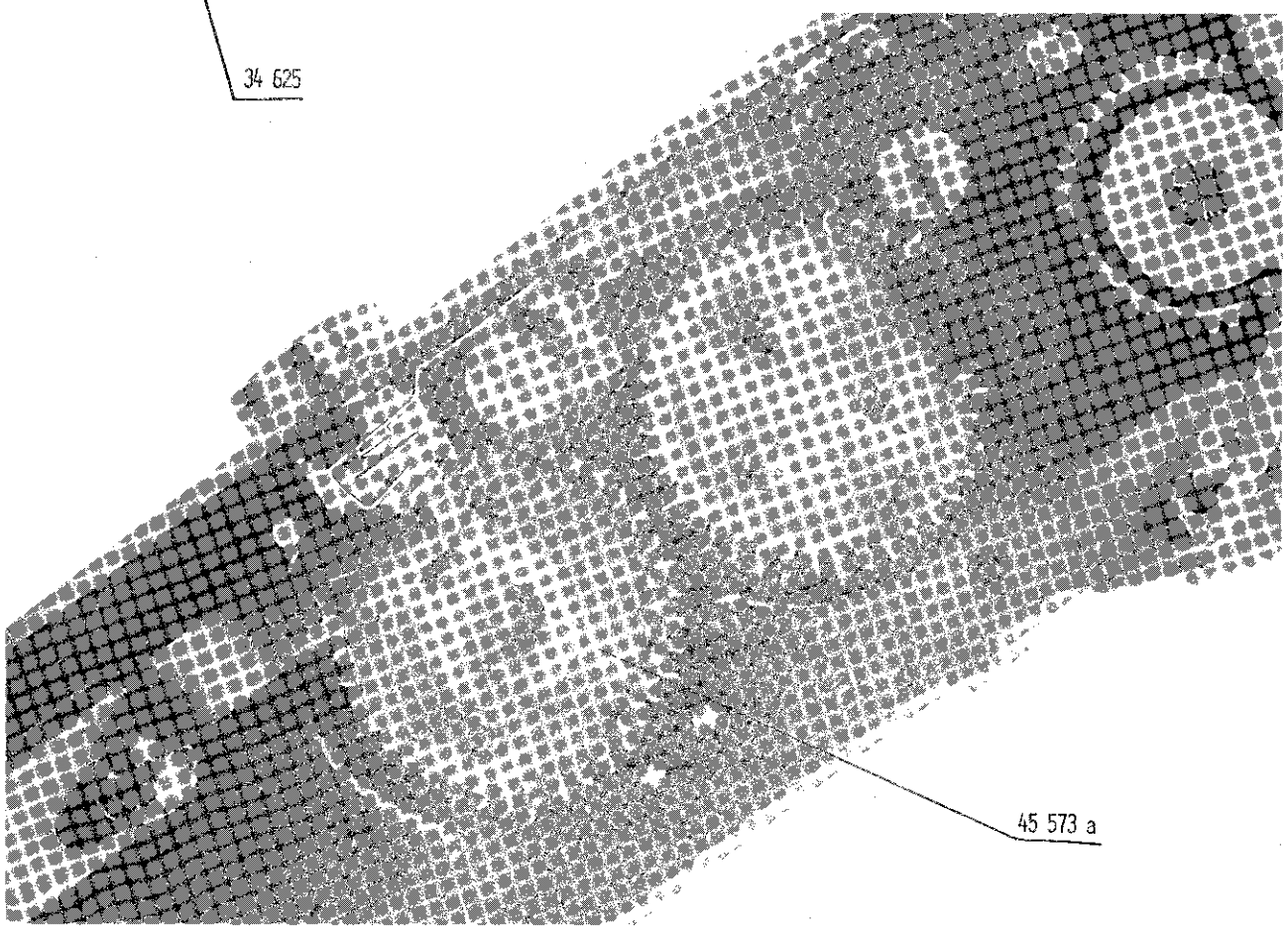

Ill. 13

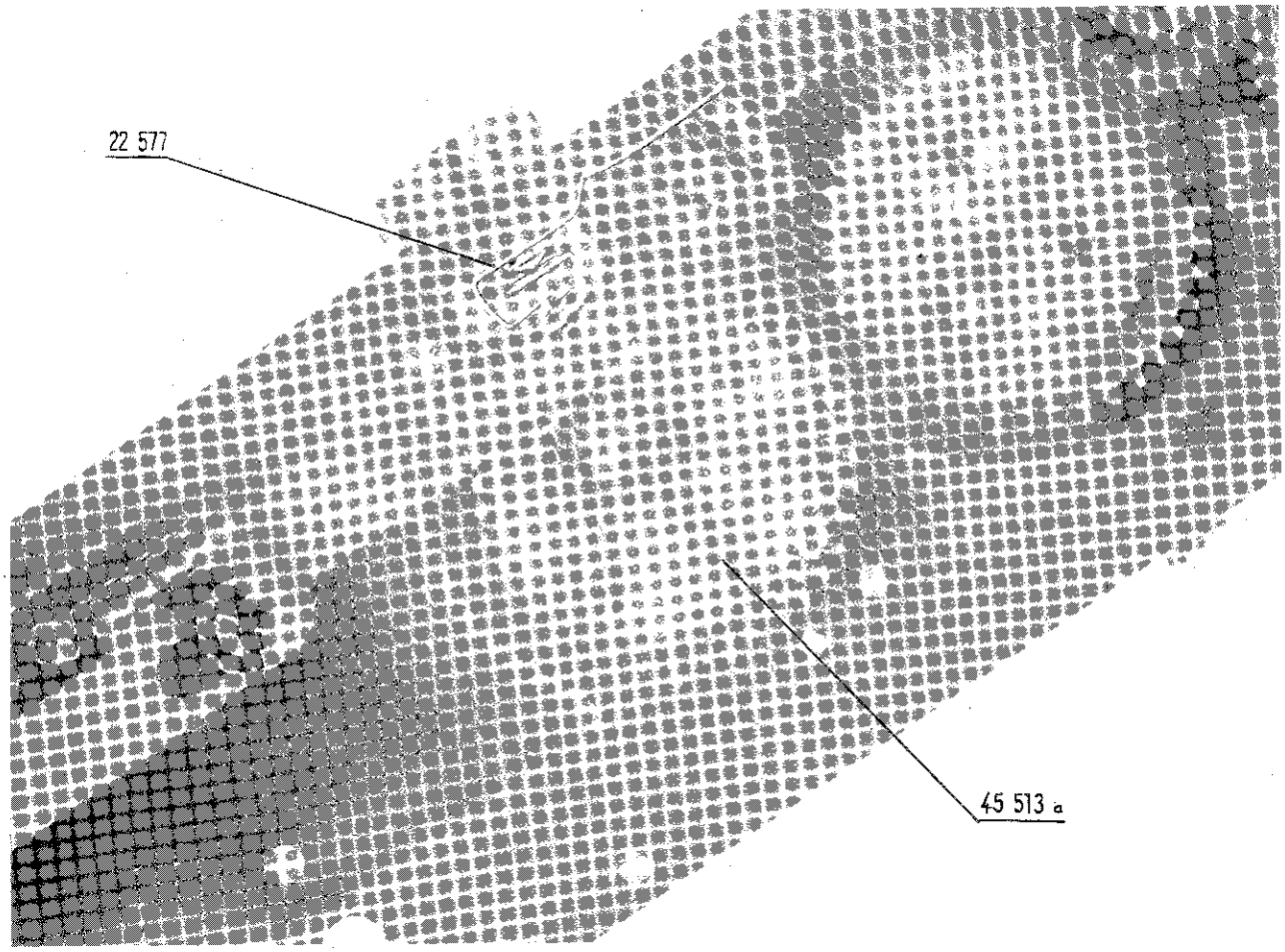

Ill. 14

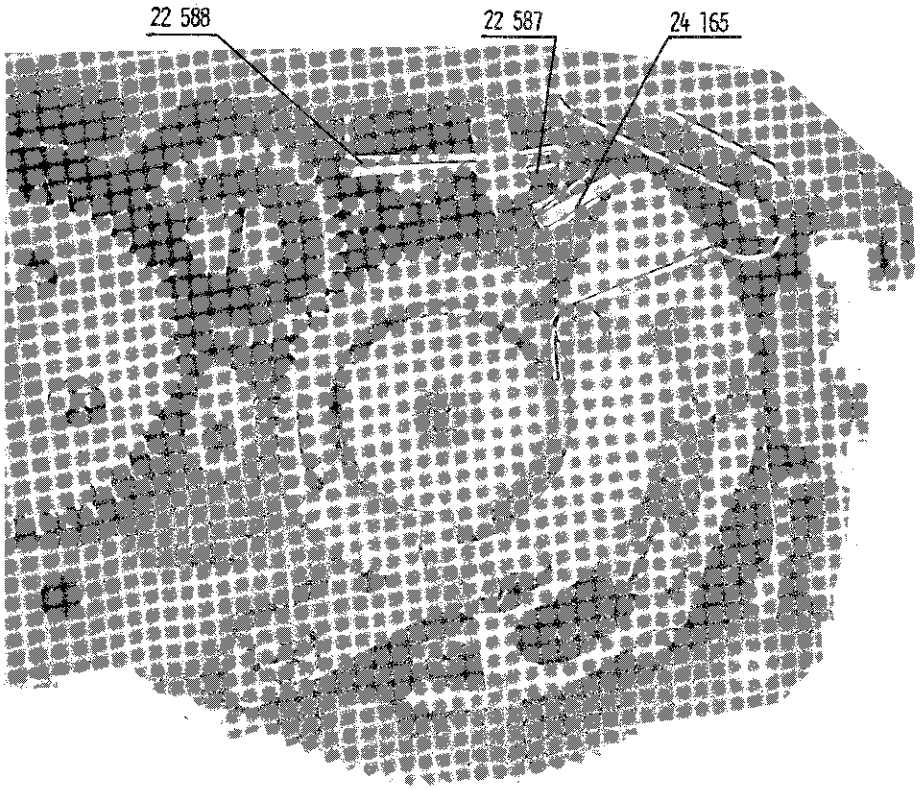

Ill. 15

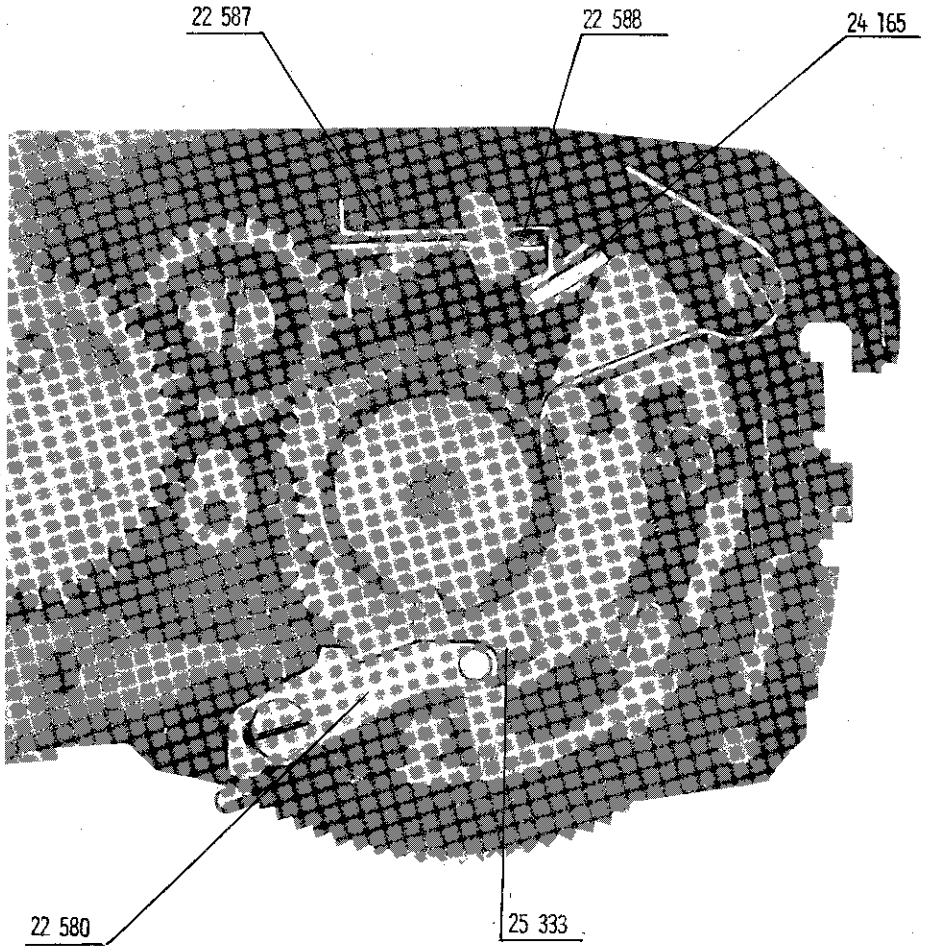

Ill. 16

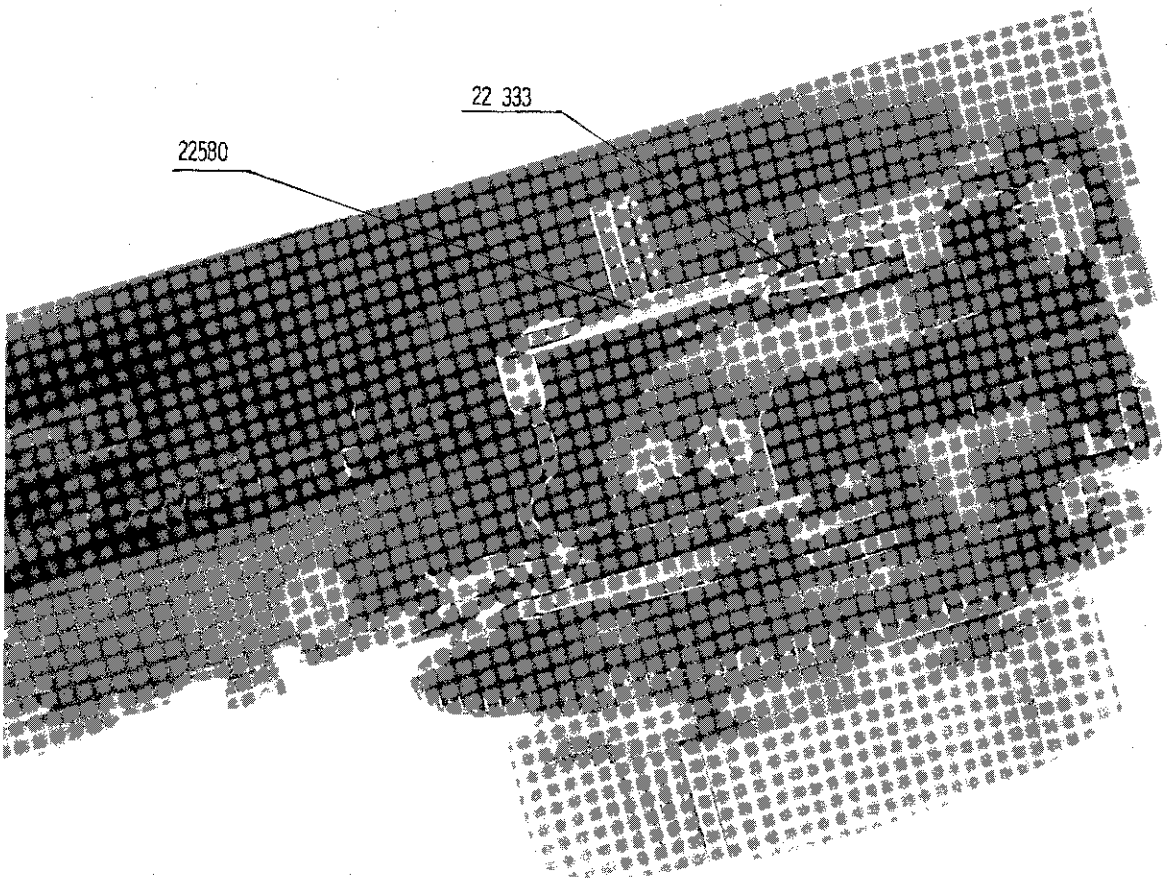

Ill. 17

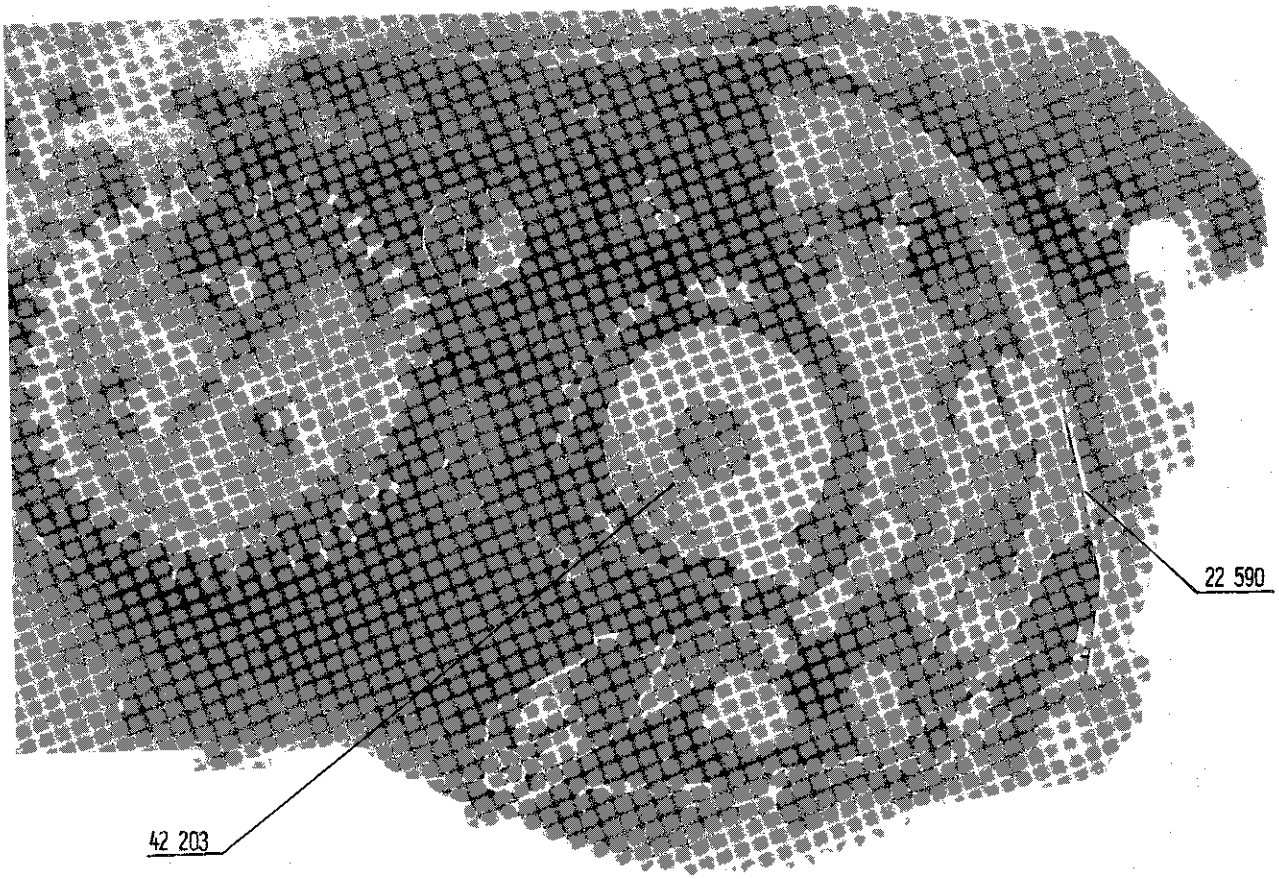

Ill. 18

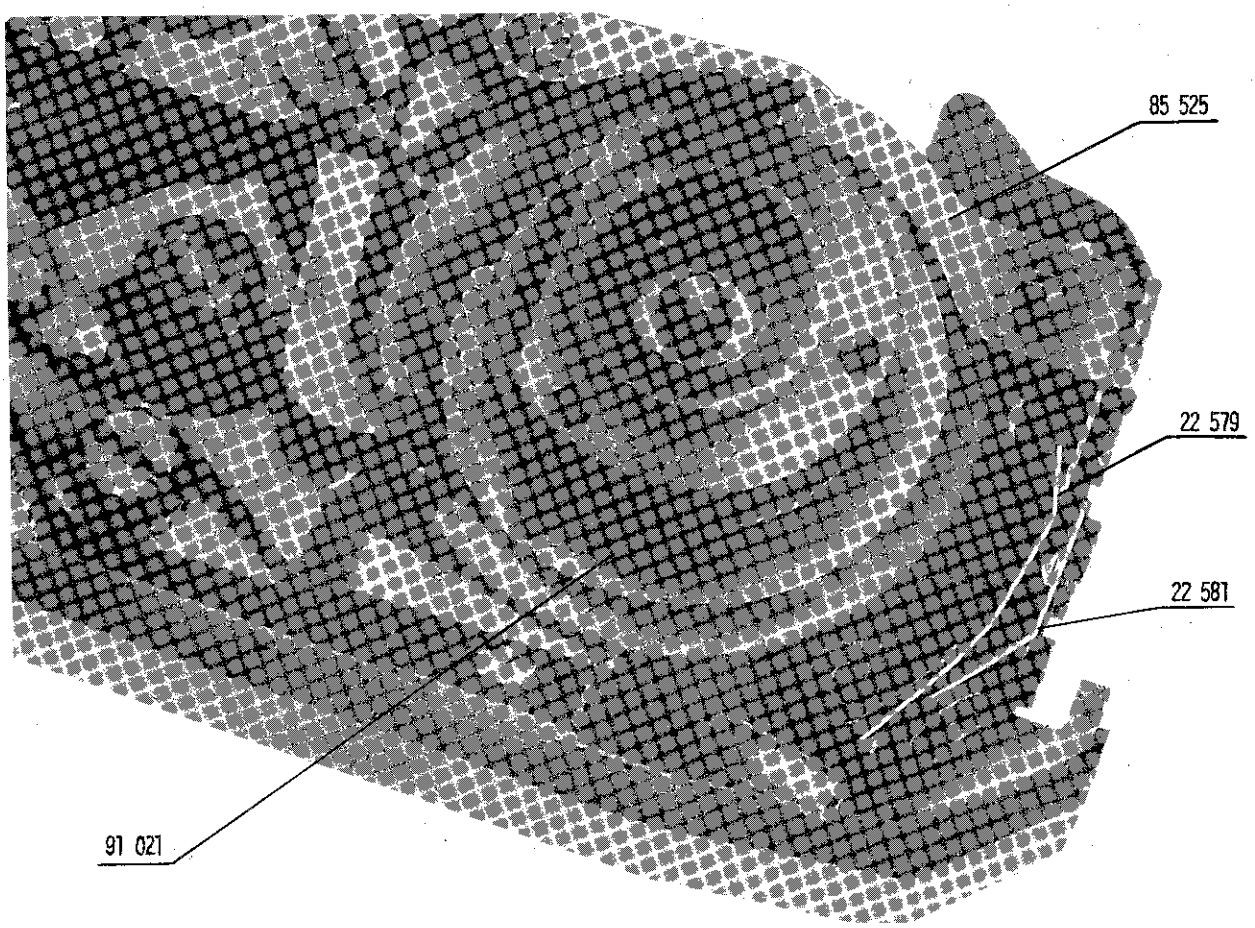

Ill. 19

C. Laying bare and dismounting the rotating wedge carrier

For the operations described below it is necessary to set lens tube 78 011 T on ∞.

Remove two screws 105 and two screws ZIN 513/M1,4x2,5-M S and take off front cover plate 20 174 T (Fig.12).

Then pull off disk 41 047 from the bearing for the stop lever and remove 5 screws 491a from lens tube 78 011 T, and 3 screws 402 from rotating wedge carrier 47 248 M. The lens tube, stop lever, and rotating wedge carrier can be lifted off simultaneously (Fig.13).

When remounting these parts, take care that the rotating wedge carrier has to be set before on ∞, i.e. the measuring lever must touch the cam for the rangefinder 91 036 at the infinity mark (notch) (Fig.13a).

Remove spring 23 506a for stop lever (Fig.14).

C. Modo de descubrir y desmontar el portador para el cuño giratorio

Para las operaciones siguientes se debe graduar a ∞ el tubo para objetivo 78 011 T.

Después de destornillar los dos tornillos 105 y los dos tornillos ZIN 513/M1,4x2,5-M S se quita la plancha protectora frontal 20 174 T (Fig.12).

Después se quita el disco 41 047 del eje para la palanca de retención y se destornillan los 5 tornillos 491a del tubo para objetivo 78 011 T y tres tornillos 402 del portador 47 248 M para el cuño giratorio. Entonces se pueden quitar simultáneamente el tubo para objetivo, la palanca de retención y el portador para el cuño giratorio (Fig.13).

Al volver a montar la cámara se debe graduar antes a ∞ el portador para el cuño giratorio; es decir, la palanca de medición debe tocar la leva 91 036 para el telémetro frente a su marca de infinito (ranura) (Fig.13a).

Se quita el resorte 23 506a para la palanca de retención (Fig.14).

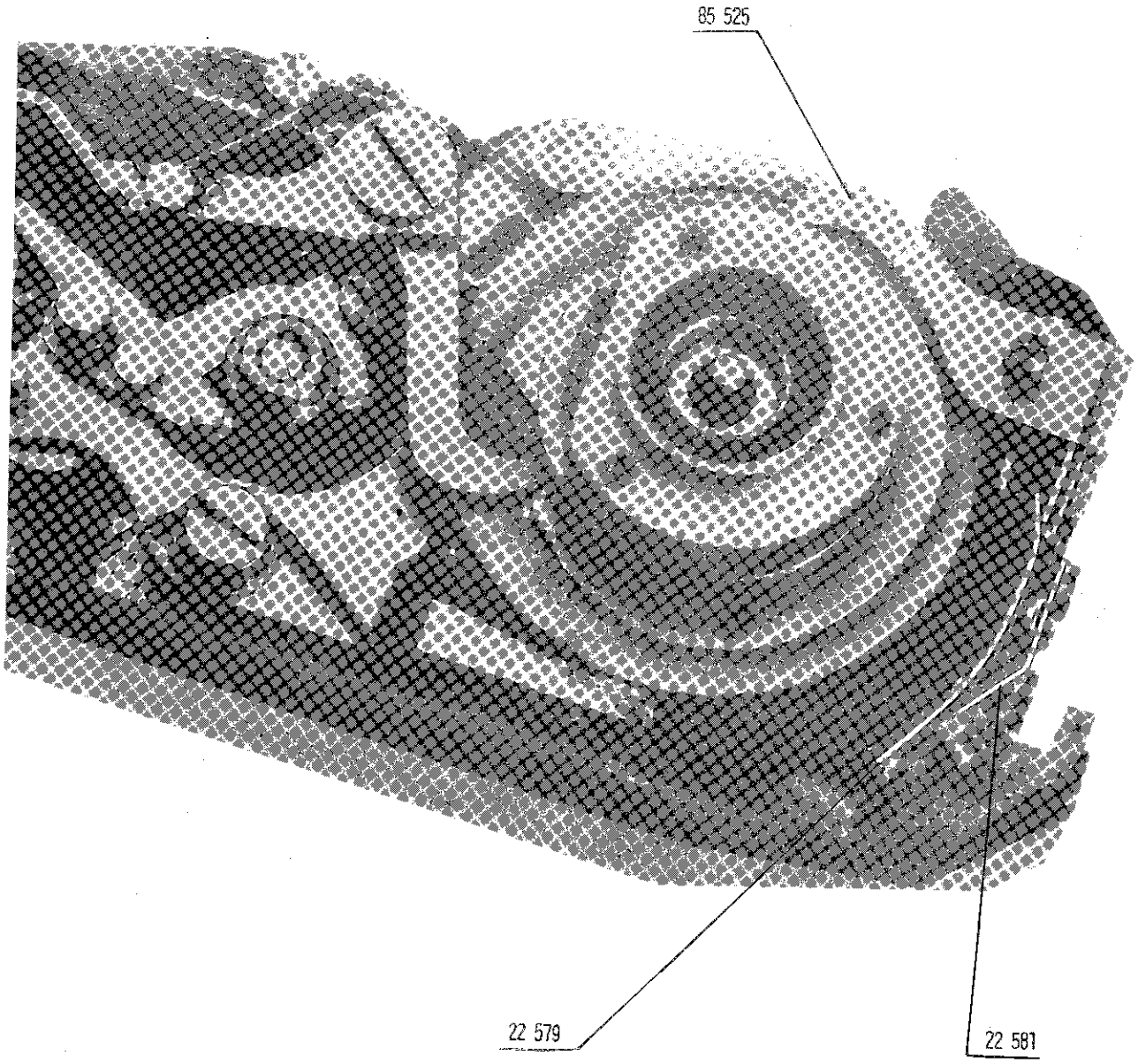

Ill. 20

Zeiss Ikon A.G.
Stuttgart

1. Nachtrag
zur Ersatzteil - Preisliste zur
1. Addendum to the price list for spare parts
1 Suplemento para la lista de precios p.piezas de recambio

Ausgabe: Dezember 1956
Published: December 1956
Edición: Deciembre 1956

Contax II 563 124 - Contax III 564 124

Teil- Nr. Serial N Piez No.	Bezeichnung Name Designación	Abbildung Illustration Ilustración	Baugruppe, Bauteil Assembly Montaje	Stück Number II	Números III	Preis Price Precio
3	Zylinderschraube Fillister head screw Tornillo sin fin		Camera compl. Camera Cámara		2	
64	Zylinderschraube Fillister head screw Tornillo sin fin		Camera compl. Camera Cámara	2	2	
110	Linsenschraube Lens head screw Tornillo de cabeza lenticular	9	Verschluß 52 336 c Vm Shutter Obturador	2	2	
135	Linsenschraube Lens head screw Tornillo de cabeza lenticular	9	Verschluß 52 336 c Vm Shutter Obturador	1	1	
231 a	Ansatzschraube Rim screw Tornillo con resalte	7	Verschluß 52 336 c Vm Shutter Obturador	2	2	
332 b	Zylinderschraube Fillister head screw Tornillo sin fin		Schwenkkeil ment. 47308 M Rotating wedge Portador para el enus giratorio	1	1	
439	Zylinderschraube in Isolierstück Fillister head screw Tornillo sin fin		Verschluß 52 336 c Vm Shutter Obturador	1	1	
Ss 158	Schraube Screw Tornillo		Schwenkkeil 47 308 M Rotating wedge Portador para el enus giratorio	1	1	
Ss 320 a	Lagerschraube Bearing screw Tornillo de cojinete		Verschluß 52 336 c Vm Shutter Obturador	2	2	
Ss 421 a	Zylinderschraube f. Druckfeder Fillister head screw Tornillo sin fin		Camera compl. Camera Camara	1	1	
Ss 430 a	Schraube Screw Tornillo		Verschluß Shutter Obturador	1	1	
523	Niet f. Feder Rivet f. spring Remache p. reserte		Camera compl. Camera Cámara	2	2	

Teil - Nr. Serial No. Pieza No.	Bezeichnung Name Designación	Abbildung Illustration Ilustación	Baugruppe, Bauteil Assembly Montaje	Stück Number II.	 Números III	Preis Price Precio
Sn 77 b	Ansatzniet f. Zaithebel m. Klinke Rivet Remache		Verschluß Shutter Obturador	1	1	
Sn 92 c	Exzenterniet i. Segment Eccentric rivet Remache excéntrico		Schwenkkeil 47 308 M Rotating wedge Portador para el anus giratorio	1	1	
Fs 14 M	Filmspule mont. Film spool Carrete		Camera compl. Camera Cámara	1	1	
10 146	Stift (als Raste in Skalenring) Pin Perno		Verschluß 52 336 c Vm Shutter Obturador	1	1	
20 174 b	Frontdeckblech Front plate Plancha frontal		Camera compl. Camera Cámara	1	1	
22 577 Tm	Kontaktfeder I, mit Niet Contact spring I, w. rivet Resorte de contacto I con remache	7, 12, 14	Verschluß 52 336 c Vm Shutter Obturador	1	1	
22 578	Kontaktfeder II in Isolierstück Contact spring II Resorte de contacto II		Verschluß 52 336 c Vm Shutter Obturador	1	1	
22 579	Kontaktfeder III Contact spring III Resorte de contacto III	8, 19, 20	Verschluß 52 336 c VM Shutter Obturador	1	1	
22 580Tm	Kontaktfeder IV mit Niet Contact spring IV, w. rivet Resorte de contacto IV, con remache	7, 8, 9, 17,	Verschluß 52 336 c Vm Shutter Obturador	1	1	
22 581 T	Kontaktbrücke mont. Contact with rivet Contacto con remache	8, 9 19, 20	Verschluß 52 336 c Vm Shutter Obturador	1	1	
22 586	Feder Spring Resorte	9	Verschluß 52 336 c Vm Shutter Obturador	1	1	
22 587 Tm	Kontaktfeder V mont. Contact spring V Resorte de contacto V	15, 16	Verschluß 52 336 c Vm Shutter Obturador	1	1	
22 588 Tm	Kontaktfeder VI mit Niet Contact spring VI w. rivet Resorte de contacto VI, con remache	15,16	Verschluß 52 336 c VM Shutter Obturador	1	1	
22 590	Rastfeder in Lagerwinkel Ratched spring in bearing angle Resorte de encastre con pieza angular de cojinete	18	Verschluß 52 336 c VM Shutter Obturador	1	1	

Teil - Nr. Serial No. Pieza No.	Bezeichnung Name Designación	Abbildung Illustration Ilustación	Baugruppe, Bauteil Assembly Montaje	Stück Number II	 Números III	Preis Price Precio
22 592 a	Feder in Filmrad Spring Resorte		Verschluß 52 336 c Vm Shutter Obturador	1	1	
22 657 a	Feder in Gehäuse m. Trommel mont. Spring Resorte		Camera compl. Camera Cámara	1	1	
23504 e	Druckfeder f. Mitnehmer Pressure spring Resorte de presión		Camera compl. Camera Cámara	1	1	
23 574	Bremsfeder f. Filmschlüsselbolzen Braking spring Resorte de frenado		Verschluß 52 336 c Vm Shutter Obturador	1	1	
23 582 b	Feder f. Klinke Spring Resorte		Verschluß 52 336 c Vm Shutter Obturador	1	1	
23 614	Feder f. Zellendeckel Spring Resorte		Camera compl. Camera Cámara	1	1	
23 616	Rückholfeder 1 Instrument Pull-back spring Muelle de retración		Camera compl. Camera Cámara	1	1	
23 648 a	Feder f. Gehäuse Spring Resorte		Camera compl. Camera Cámara	1	1	
23 659 c	Federring Spring washer Anillo de resorte		Camera compl. Camera Cámara	2	2	
23 694	Stabfeder in Schieber Bar spring Varilla elastica		Verschluß 52 336 c Vm Shutter Obturador	1	1	
23 695	Zugfeder Tension spring Resorte de tensión		Verschluß 52 336 c Vm Shutter Obturador	1	1	
23 739	Feder Spring Resorte	9	Verschluß 52 336 Shutter Obturador	1	1	
24 152 a Tm	Klinke f. Zeithebel m. Niet Retaining pawl Gatillo de retención		Verschluß 52 336 c Vm Shutter Obturador	1	1	
24 172 Im	Sperrklinke mont. Pawl Gatillo		Verschluß 52 336 c Vm Shutter Obturador	1	1	

Teil - Nr. Serial No. Pieza No.	Bezeichnung Name Designación	Abbildung Illustration Ilustación	Baugruppe, Bauteil Assembly Montaje	Stück Number II	 Números III	Preis Price Precio
25 309 b	Halteplättchen 1 Schutzglas-Scheibe Holding plate Placa sujetdadera		Camera compl. Camera Cámara	1	1	
25 323 a	Unterlagplättchen Supporting plate Planchita de soporte		Camera compl. Camera Cámara	1	1	
25 332 Tm	Kontaktplättchen compl. Contacte plate Contacto	12	Verschluß 52 336 c Vm Shutter Obturador	1	1	
25 333	Kontaktplättchen in Ringschieber unten Contact plate Contacto	17	Verschluß 52 336 c Vm Shutter Obturador	1	1	
25 345	Unterlagplättchen Supporting plate Planchita de soporte	7	Verschluß 52 336 c Vm Shutter Obturador	1	1	
29 297	Kontaktwinkel Contact angle Escuadra de contacto		Camera compl. Camera Cámara	2	2	
29 312 Tm	Lagerwinkel mit Feder Bearing angle, w. spring Pieza angular de cojinete, con resorte		Verschluß 52 336 c Vm Shutter Obturador	1	1	
33 314 Tm	Mitnehmer m. Feder Clutch w. spring Leva con resorte		Camera compl. Camera Cámara	1	1	
34 527 a	Anschlag f. Zeithebelklinke Stop Tope		Verschluß 52 336 c Vm Shutter Obturador	1	1	
34 550	Dichtungs- und Abschlußblech Cover plate Plancha de recubrimiento		Camera compl. Camera Cámara	1	1	
34 559	Lötöse Soldering terminal Gancho para soldar		Camera compl. Camera Cámara	1	1	
34 625 T	Schieber Slide Corredera	7, 13	Verschluß 52 336 c Vm Shutter Obturador	1	1	
34 626 Tm	Anschlag mont. Stop Tope	9, 10	Verschluß 52 336 c Vm Shutter Obturador	1	1	
34 632	Lötfahne in Laufring Soldering lug Terminar para soldar		Camera compl. Camera Cámara	1	1	

Teil - Nr. Serial No. Pieza No.	Bezeichnung Name Designación	Abbildung Illustration Ilustación	Baugruppe, Bauteil Assembly Montaje	Stück Number II	Stück Número III	Preis Price Precio
34 654	Deckblech Cover plate Plancha de recubrimiento		Camera compl. Camera Cámara	1	1	
39 026 a	Unterlagscheibe Washer Arandela		Verschluß Shutter Obturador	2	2	
39 076	Unterlagscheibe 1 Umschalthebel Washer Arandela		Verschluß Shutter Obturador	1	1	
39 287 a	Unterlagscheibe f. Rasthebel Washer Arandela		Camera compl. Camera Cámara	1	1	
39 295	Unterlagscheibe f. Deckblech Washer Arandela		Verschluß 52 336 c Vm Shutter Obturador	2	2	
39 370 a	Beilagscheiben Washer Arandela		Schwenkkeil 47 308 M Rotating wedge Portador para el anuo giratorio	2	2	
39 396	Unterlagscheibe f. Segment m. Tastarm Washer Arandela		Camera compl. Camera Cámara	1	1	
39 479	Scheiben Disc Disco		Camera compl. Camera Cámara	2	2 +)	
39 486	Unterlagscheibe Washer Arandela		Verschluß 52 336 c Vm Shutter Obturador	1	1 +)	
39 487	Scheiben Disc Disco		Verschluß 52 336 c Vm Shutter Obturador	2	2	
39 533	Scheibe in Isolierstück ment. Disc Disco	8	Verschluß 52 336 c Vm Shutter Obturador	1	1	
40 075	Isolierscheibe Insulation disc Aislamiento		Camera compl. Camera Cámara	1	1	
40 080	Isolierscheibe Insulation disc Aislamiento		Verschluß 52 336 c Vm Shutter Obturador	1	1	
45 289 a	Kronenrad Crown wheel Engranaje de corona		Verschluß 52 336 c Vm Shutter Obturador	1	1	

Teil - Nr. Serial No. Pieza No.	Bezeichnung Name Designación	Abbildung Illustration Ilustación	Baugruppe, Bauteil Assembly Montaje	Stück Number II	 Números III	Preis Price Precio
45 306 a	Stirnrad, 44 Zähne Spur gear Rueda frontal		Verschluß 52 336 c Vm Shutter Obturador	1	1	
45 508 T	Segment m. Tastarm mont. Segment with munted wiper Segmento con palanca de mando		Camera compl. Camera Cámara	1	1	
45 509	Stirnrad f. Laufring, 20 Zähne Spur gear, 20 footh Rueda frontal		Camera compl. Camera Cámara	1	1	
45 573 a Tm	Kegelrad m. Niet Bevel gear, w. rivet Rueda cónica	6, 13 14	Verschluß 52 336 c Vm Shutter Obturador	1	1	
45 574	Aufzugsrad, 50 Zähne, in Filmschlüsselbolzen Winding gear, 50 cogs Rueda de arrastre, 50 dientes		Verschluß 52 336 c Vm Shutter Obturador	1	1	
45 583 Tm	Filmrad m. Feder Gear for film wind Engranaje p. mecanismo de arrastre		Verschluß 52 336 c Vm Shutter Obturador	1	1	
45 647	Stirnrad zu Gehäuse m. Trommel mont. Spur gear Rueda frontal		Camera compl. Camera Cámara	1	1	
49 115	Scharnier für Deckel Hinge Bisagra		Camera compl. Camera Cámara	1	1	
52 182 Tm	Filmschlüsselgehäuse vormont. Film key housing Caja p. Llave de arrastre		Verschluß 52 336 c Vm Shutter Obturador	1	1	
65 392 Tm	Abdrückbolzen mont. Release pin Varilla disparadora	7	Verschluß 52 336 c Vm Shutter Obturador	1	1	
66 197 a	Bolzen f. Rasthebel Pin Perno		Camera compl. Camera Cámara	1	1	
66 300 b	Filmschlüsselbolzen Film key pin Eje p. Llave de película		Verschluß 52 336 c Vm Shutter Obturador	1	1	
66 323 a	Lagerbolzen f. Tastarm Pin Eje		Camera compl. Camera Cámara	1	1	

Teil - Nr. Serial No. Pieza No.	Bezeichnung Name Designación	Abbildung Illustration Ilustación	Baugruppe, Bauteil Assembly Montaje	Stück Number II	 Números III	Preis Price Precio
66 394	Bolzen in Filmschlüsselgehäuse Pin Perno		Verschluß 52 336 c Vm Shutter Obturador	1	1	
66 395	Bolzen in Schieber Pin Perno		Verschluß 52 336 c Vm Shutter Obturador	1	1	
71 040	Sprengring Circlip Anillo de muelle		Verschluß 52 336 c Vm Shutter Obturador	1	1	
72 433 b Tm	Federteller Spring disc Disco p. resorte		Camera compl. Camera Cámara	1	1	
72 450 a	Kontaktring in Anschlußflansch Contact ring Anillo de contacto		Verschluß 52 336 c Vm Shutter Obturador	1	1	
74 149 T	Anschlußflansch mont. Connection flange Conexión	6, 8 12	Verschluß 52 336 c Vm Shutter Obturador	1	1	
74 195	Ring für Einblickfassung Ring Anillo		Camera compl. Camera Cámara	1	1	
75 384	Indexblech f. Skalenblech Index plate Indicador		Camera compl. Camera Cámara	1	1	
75 401 a Tm	Einstellskala mont. Scale Escala		Camera compl. Camera Cámara	1	1	
85 418	Tastarm f. Segment Control lever Palanca de mando		Camera compl. Camera Cámara	1	1	
85 524 Tm	Unterbrecherhebel mont. Interrupter lever Palanca de ruptura		Verschluß 52 336 c Vm Shutter Obturador	1	1	
85 525 Tm	Umschalthebel mont. Change - over lever Palanca de cambio	19, 20	Verschluß 52 336 c Vm Shutter Obturador	1	1	
85 526 Tm	Ankersteuerhebel mont. Anchor control lever Palanca de áncora	8	Verschluß 52 336 c Vm Shutter Obturador	1	1	

C. Freilegen und Ausbau des Schwenkkeilträgers

Für die nachstehenden Operationen ist es notwendig, den Objektivtubus 78 011 T auf ∞ zu stellen.

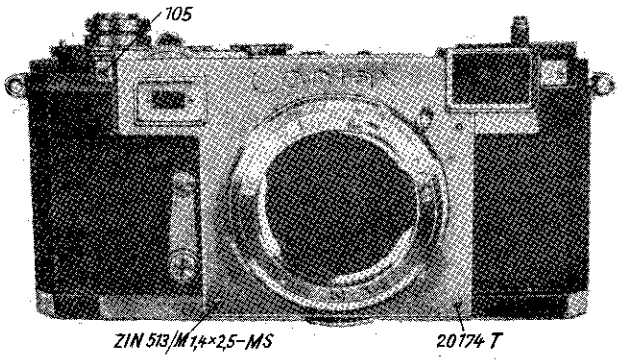

Bild 12

Nach Lösen von je zwei Schrauben 105 und ZIN 513/M 1,4x2,5-M S wird das Frontdeckblech 20 174 T abgenommen.

Darauf wird die Idealscheibe 41 047 von der Lagerung des Rasthebels abgezogen, die 5 Schrauben 491 a am Objektivtubus 78 011 T und drei Schrauben 402 am Schwenkkeilträger 47 248 M entfernt. Der Objektivtubus, Rasthebel und Schwenkkeilträger können dann gleichzeitig abgehoben werden.

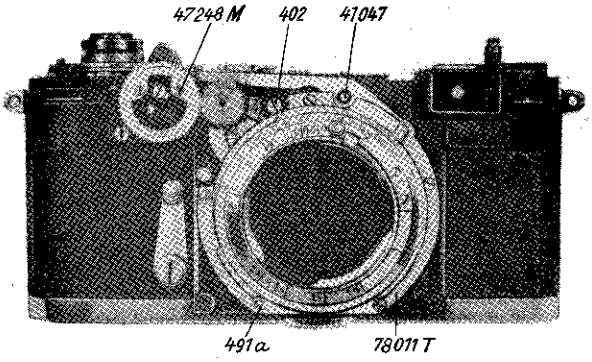

Bild 13

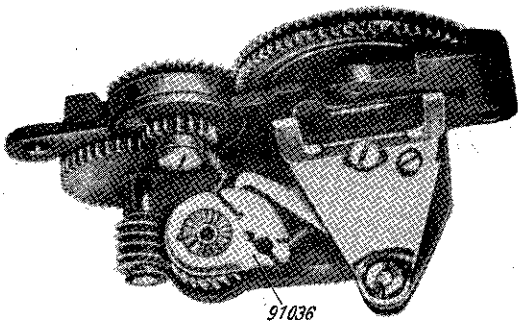

Bild 13a

Zu beachten ist beim Wiedereinbau, daß der Schwenkkeilträger zuvor auf ∞ gestellt wird, d. h. daß der Tasthebel an der Kurve zum Entfernungsmesser 91 036 bei der Unendlichmarke (Kerbe) anliegt.

Bild 14

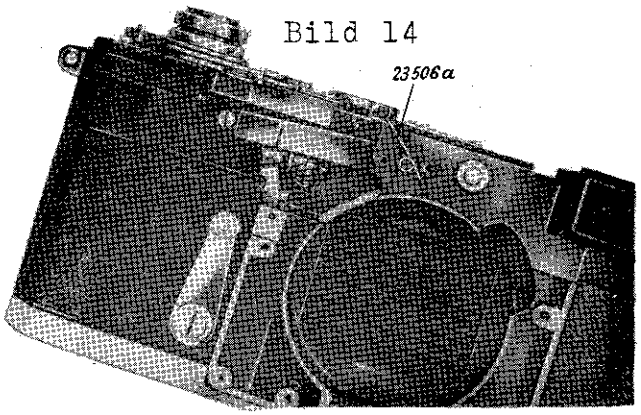

Die Feder 23 506 a zum Rasthebel wird abgenommen.

Teil - Nr. Serial No. Pieza No.	Bezeichnung Name Designación	Abbildung Illustration Ilustación	Baugruppe, Bauteil Assembly Montaje	Stück Number II	 Números III	Preis Price Precio
85 527	Auslösehebel in Anschlag mont. Release lever Palanca disparadora	10	Verschluß 52 336 c Vm Shutter Obturador	1	1	
91 021a Tm	Hemmwerk-Steuerscheibe m. Niet Control disk for escapement Leva para el dispositivo de trinquete	19	Verschluß 52 336 c Vm Shutter Obturador	1	1	
91 072	Kurve f. Beligehäuse Curve Curva		Camera compl. Camera Cámara		1	
95 284 a M	Rollorahmen compl. m. Rolle Curtain frame complete, with curtain Marco para la cortinilla		Camera compl. Camera Cámara	1	1	
102 023 M	Entfernungsmesser-Prisma Rangefinder-prism Prisma de telémeteo		Camera compl. Camera Cámara	1	1	
103 339 b	Prismenscheibe f. Beligehäuse Prism pane Cristal prismático		Camera compl. Camera Cámara		1	
103 401	Isolierstück Insulation Aislamiento		Verschluß 52 336 c Vm Shutter Obturador	1	1	
103 403 a	Isolierbuchse Insulation Aislamiento		Verschluß 52 336 c Vm Shutter Obturador	1	1	
103 404 T	Isolierstück mont. Insulation Aislamiento	7, 8	Verschluß 52 336 c Vm Shutter Obturador	1	1	
103 408	Isolation Insulation Aislamiento	8	Verschluß 52 336 c Vm Shutter Obturador	1	1	
103 427	Isolierbuchsen Insulation Aislamiento	8	Verschluß 52 336 c Vm Shutter Obturador	3	3	
103 428	Isolierplättchen Insulation Aislamiento	8	Verschluß 52 336 c Vm Shutter Obturador	3	3	
103 431	Isolation Insulation Aislamiento	8	Verschluß 52 336 c Vm Shutter Obturador	1	1	
103 457	Isolation in Sperrklinke Insulation Aislamiento		Verschluß 52 336 c Vm Shutter Obturador	1	1	

Teil - Nr. Serial No. Pieza No.	Bezeichnung Name Designación	Abbildung Illustration Ilustación	Baugruppe, Bauteil Assembly Montaje	Stück Number II	 Número III	Preis Price Precio
103 507	Isolation Insulation Aislamiento		Beligehäuse mont. Exposure meter casing Caja de exporsímetro		2	
108 260	Belag f. Wellenrohr 27 210 in Rolloachse unten Covering Cubierta		Verschluß 52 336 c Vm Shutter Obturador	1	1	
108 261	Belag f. Wellenrohr 207 211 in oberer Rolloachse Covering Cubierta		Verschluß 52 336 c Vm Shutter Obturador	1	1	
109 184	Bezug compl. Covering Cubierta		Camera compl. Camera Cámara	1	1	
109 184/1	Bezug f. Rückwand Covering f. back panel of housing Cubierta p. tapa posterior de caja		Camera compl. Camera Cámara	1	1	
109 184/2	Bezug f. Gehäuse, Vorlaufwerkseite Covering f. housing, side of delaged action mechanism Cubierta p. caja, lado del auto-disparador		Camera compl. Camera Cámara	1	1	
109 184/3	Bezug f. Gehäuse, Sucherseite Covering f. housing, side of viewfinder Cubierta p. caja, lado del visor		Camera compl. Camera Cámara	1	1	
108 258	Lederstreifen Leather strip Tira de cuero		Camera compl. Camera Cámara	1	1	
110 321 a	Filzdichtung felt realing strip Tira obtinadora de fieltro		Verschluß 52 336 c Vm Shutter Obturador	1	1	
110 335	Isolierstreifen Insulation Aislamiento		Camera compl. Camera Cámara	2	2	
112 335	Isolierschlauch Insulation Aislamiento		Camera compl. Camera Cámara	1	1	
112 336	Isolierschlauch Insulation Aislamiento		Camera compl. Camera Cámara	1	1	
112 335	Isolierschlauch Insulation Aislamiento		Verschluß Shutter Obturador	1	1	

Teil - Nr. Serial No. Pieza No.	Bezeichnung Name Designación	Abbildung Illustration Ilustación	Baugruppe, Bauteil Assembly Montaje	Stück Number II	 Números III	Preis Price Precio
112 363	Isolierschlauch Insulation Aislamiento		Verschluß Shutter Obturador	1	1	
113 603 a	Unterlagscheibe Washer Arandela		Camera compl. Camera Cámara	1	1	
113 604 a	Unterlagscheibe Washer Arandela		Camera compl. Camera Cámara	1	1	
113 685	Isolierstreifen Insulation Aislamiento		Camera compl. Camera Cámara	1	1	
113 689 a	Isolierunterlage Insulation Aislamiento		Camera compl. Camera Cámara	1	1	
113 745	Isolierplatte Insulation Aislamiento		Camera compl. Camera Cámara		1	
113 751	Justir-Unterlage Adjusting plate Ajuste		Camera compl. Camera Cámara	1	1	
113 753	Isolation Insulation Aislamiento		Verschluß Shutter Obturador	1	1	
113 761	Isolierplättchen in Umschalthebel Insulation Aislamiento		Verschluß Shutter Obturador	1	1	
113 765	Unterlegplättchen Washer Arandela		Verschluß Shutter Obturador	1	1	
113 766	Isolierplättchen Insulation Aislamiento		Verschluß Shutter Obturador	1	1	
113 779	Isolierscheibe Insulation Aislamiento		Camera compl. Camera Cámara	1	1	
113 794	Isolierwinkel Insulation Aislamiento		Verschluß Shutter Obturador	1	1	
116 543	Verbindungsdraht Flex Conductor		Camera compl. Camera Cámara	1	1	

Teil - Nr. Serial No. Pieza No.	Bezeichnung Name Designación	Abbildung Illustration Ilustación	Baugruppe, Bauteil Assembly Montaje	Stück Number II	 Números III	Preis Price Precio
116 563	Schaltdraht Flex Conductor		Verschluß Shutter Obturador	1	1	
116 564	Schaltdraht in Isolierstück Flex Conductor		Verschluß Shutter Obturador	1	1	
116 568	Schaltdraht i. Kontaktbrücke Flex Conductor		Verschluß Shutter Obturador	1	1	
118 031 Tm	Ringschieber unten mont. Revolving slide-plate lower Corredura anular inferior	9	Verschluß Shutter Obturador	1	1	
118 032 Tm	Ringschieber oben mont. Revolving slide-plate upper Corredera anular, superior	9	Verschluß Shutter Obturador	1	1	
122 015	Stahlkugel 1,588 mm Steelbal, diameter 1,588 mm Bola de ocero, diametro 1,588 mm		Camera compl. Camera Cámara		26	
122 018	Stahlkugel, 1,5 ø Steelbal, diameter 1,5 mm Bola de ocero, diametro 1,5 mm		Camera compl. Camera Cámara		25	
132 181 Tm	Sperrschichtzelle mont. Photo-cell Fotcélula		Camera compl. Camera Cámara		1	
132 173	Widerstände, je nach Bedarf 0,25, 4, 4,5, 5, 5,5, 6, 6,5 7, 7,5, 8, 8,5, 9, 9,5, 10, 10,5, 11, 11,5, 12, 12,5 K Ohm 0,1 Watt Recistance 0,25 - 12,5 K Ohms 0,1 W. as may be reguired Recistancia 0, 25 - 12,5 K ohmios, 0,1 W, segun ce necesite		Camera compl. Camera Cámara		1 +)	
1354 M	K - Instrument Exposure meter movement Instrumento con bobina giratoria		Camera compl Camera Cámara		1	

+) Nach Bedarf
as required
segun convenga

D. Laying bare and dismounting the delayed action mechanism.

For building out the delayed action mechanism the camera has to be dismounted as described before.

Remove screw 1 b and take off disk 72 396 and setting lever T 85 437 cT of the delayed action mechanism (Fig.15).

Then remove countersunk screw ZIN 511/M1,7x3,7-5 S, cylinder screw ZIN 515/M1,7x5,5-5 S, and cylinder screw 476a (Fig.16) and...

take complete shutter housing with curtain frame out of the camera housing (Fig.17).

D. Modo de descubrir y desmontar el autodisparador

Para poder desmontar el autodisparador se debe efectuar el desmontaje descrito en los capítulos anteriores.

Después de haber destornillado el tornillo de unión 1 b se quitan el disco 72 396 y la palanca tensora T 85 437 cT del autodisparador (Fig.15).

Destornillados el tornillo embutido ZIN 511/M1,7x3,7-5 S, el tornillo cilíndrico ZIN 515/M1,7x5,5-5 S y el tornillo cilíndrico 476a (Fig.16)...

... se puede sacar de la cámara la caja de obturador completa con el marco para la cortinilla (Fig.17).

D. Freilegen und Ausbau des Vorlaufwerks

Zum Ausbau des Vorlaufwerks wird von dem bisher erreichten Stand der Demontage der Camera ausgegangen.

Nach Lösen der Ansatzschraube 1 b wird die Scheibe 72 396 und der Aufzugshebel T 85437 cT des Vorlaufwerks abgenommen.

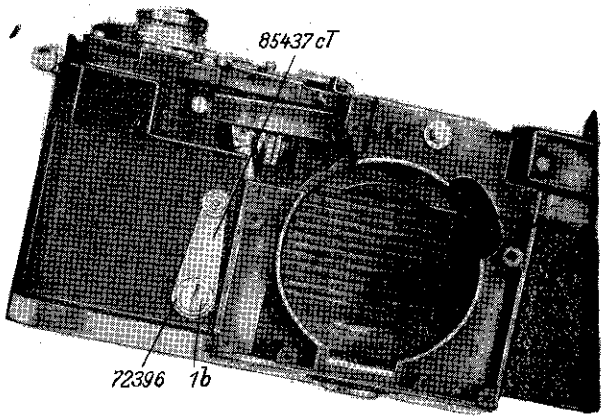

Bild 15

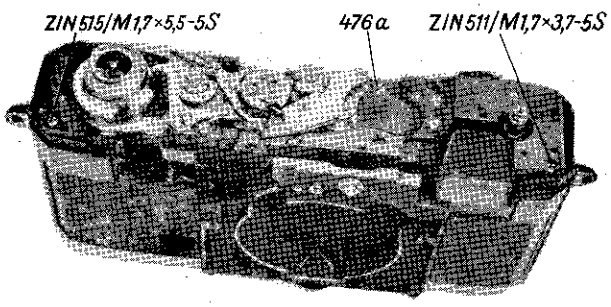

Bild 16

Nunmehr kann nach Entfernen der Senkschraube ZIN 511/M 1,7x3,7-5 S, der Zylinderschraube ZIN 515/M 1,7x5,5-5 S und der Zylinderschraube 476 a ...

... das komplette Verschlußgehäuse mit dem Rollorahmen aus dem Cameragehäuse herausgenommen werden.

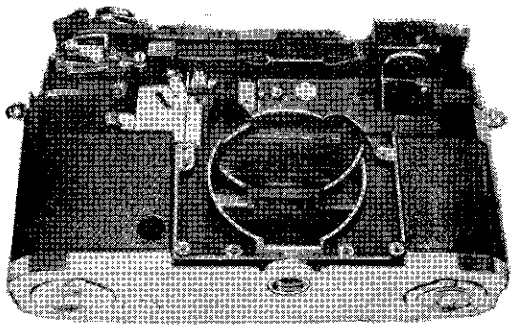

Bild 17

After removal of pinion 45 293 from bolt 66 045 and of screws 125, 76, and 476a the delayed action mechanism can be taken off (Figs.18 & 19).

The cameras of the first series were provided, in the interior of the housing, below the boring for the setting lever, with a rib, which served as a stop for the delayed action mechanism. If a new delayed action mechanism should have to be installed, 2 mm of this rib, counting from the boring, would have to be removed.

Habiendo sacado el piñon 45 293 de la clavija 66 045 (Fig.18) y ...

... destornillado los tornillos 125, 76 y 476a, se puede quitar el autodisparador (Fig.19).

Las cámaras de la primera serie tenían en el interior de la caja, debajo del agujero para la palanca tensora, una prominencia que servía de tope para el autodisparador. Al montar un autodisparador nuevo se debería quitar 2 mm de esta prominencia, contados desde el agujero.

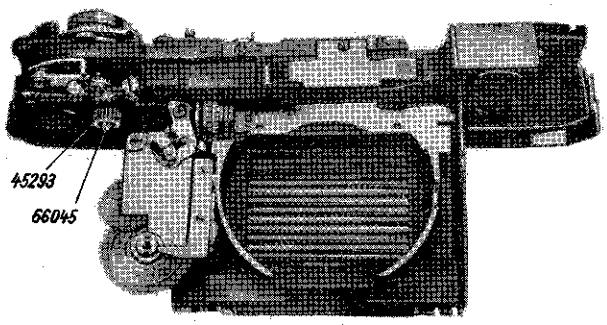

Nach Abziehen des Ritzels 45 293 vom Bolzen 66 045 und ...

Bild 18

... Lösen der Schrauben 125, 76 und 476 a kann das Vorlaufwerk abgenommen werden.

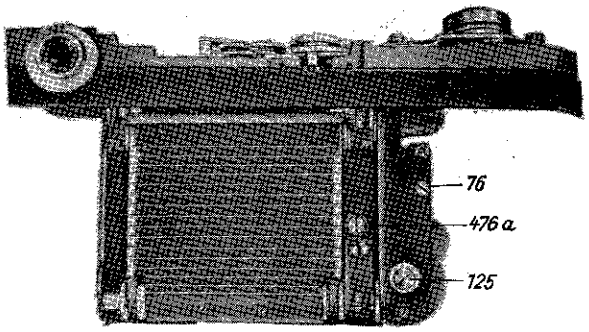

Bild 19

Bei Cameras der ersten Serie war im Gehäuseinnern unterhalb der Bohrung für den Aufzugshebel eine Rippe als Anschlag für das Vorlaufwerk eingegossen. Beim Einbau eines neuen Vorlaufwerks müßten, von der Bohrung aus gerechnet, etwa 2 mm entfernt werden.

E. Dismounting the curtain frame

Before beginning with the operations described below, the shutter has to be released.
The curtain frame, which is installed in the shutter housing, can be removed as follows:

Remove screw 406a and tightening plate 34 546 (Fig.20).

Remove the two fillister-head screws 156a and cover plate 34 541 Tm (Fig.21).

After removal of a further fillister-head screw 156a and prism spring 22 447, rangefinder prism 102 055 M can be taken out (Fig.22).

E. Modo de desmontar el marco para la cortinilla

Antes de comenzar con los trabajos siguientes se debe disparar el obturador.
El marco para la cortinilla, que está instalado en la caja de obturador, se desmonta de la manera siguiente:

Se destornilla el tornillo 406a y se quita la plancha de guarnición 34 546 (Fig.20).

Destornillados los dos tornillos de cabeza lenticular 156a se puede quitar la plancha protectora 34 541 Tm (Fig.21).

Habiendo destornillado otro tornillo de cabeza lenticular 156a y el resorte 22 447 para el prisma se puede sacar el prisma 102 055 M para el telémetro (Fig.22).

E. Ausbau des Rollorahmens

Vor Beginn der nachstehenden Arbeiten ist der Verschluß zu entspannen.

Der im Verschlußgehäuse montierte Rollorahmen kann wie folgt abgenommen werden:

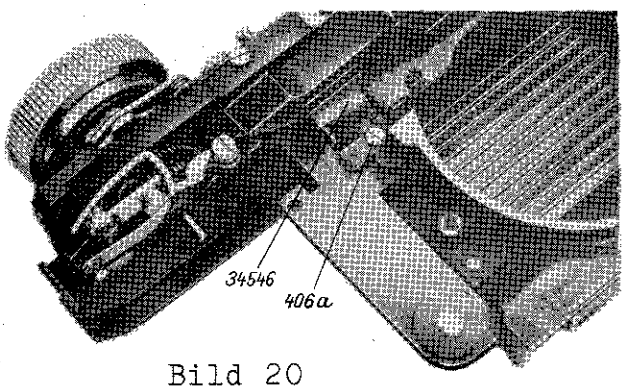

Bild 20

Die Schraube 406 a und das Dichtungsblech 34 546 werden entfernt.

Nach Lösen der beiden Linsenschrauben 156 a kann das Abdeckblech 34 541 Tm abgenommen werden.

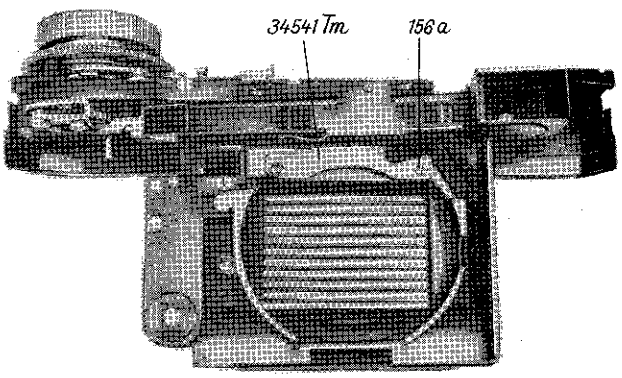

Bild 21

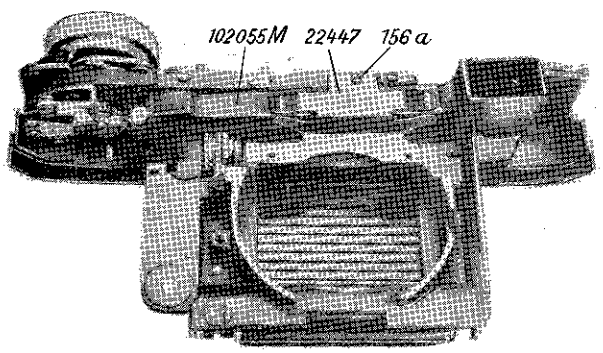

Bild 22

Nach Entfernen einer weiteren Linsenschraube 156 a und der Prismenfeder 22 447 kann das Entfernungsmesserprisma 102 055 M herausgenommen werden.

Now angular piece 34 492 for the prism, which is still fastened to the shutter housing, is taken off, after removal of two fillister-head screws 156a (Fig.23).

Then remove the two countersunk screws 32, which serve for fixing the curtain frame to the shutter housing (Fig.24), ...

... as well as fillister-head screw 24, and countersunk screw ZIN 511/M1,7x3,7-5 S (Fig.25).

Now the curtain frame can be removed from the shutter housing. Before doing this it will be expedient to mark the position of the two bevel gears of the shutter housing (Fig.26).

Se destornillan los dos tornillos de cabeza lenticular 156a y se quita la pieza angular 34 492, que se halla todavía fijada en la caja de obturador (Fig.23).

Después se destornillan los dos tornillos embutidos 32, que sirven para unir el marco para la cortinilla a la caja de obturador (Fig.24), ...

... así como el tornillo de cabeza lenticular 24 y el tornillo embutido ZIN 511/MI,7x3,7-5 S (Fig.25).

Ahora se puede quitar el marco para la cortinilla de la caja de obturador; conviene marcar antes la posición de las dos ruedas cónicas de la caja de obturador (Fig.26).

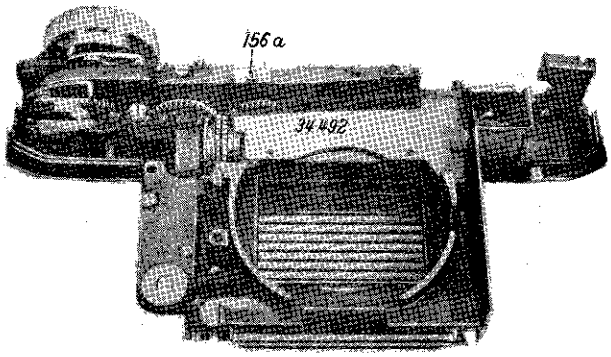

Bild 23

Das nun noch am Verschlußgehäuse befestigte Winkelstück für Prisma 34 492 wird nach Entfernen der beiden Linsenschrauben 156 a abgenommen.

Die zur Verbindung des Rollorahmens mit dem Verschlußgehäuse dienenden beiden Senkschrauben 32 ...

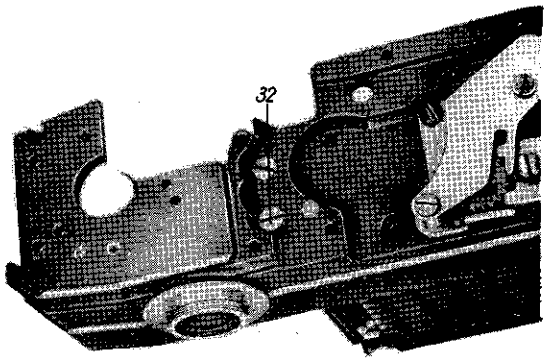

Bild 24

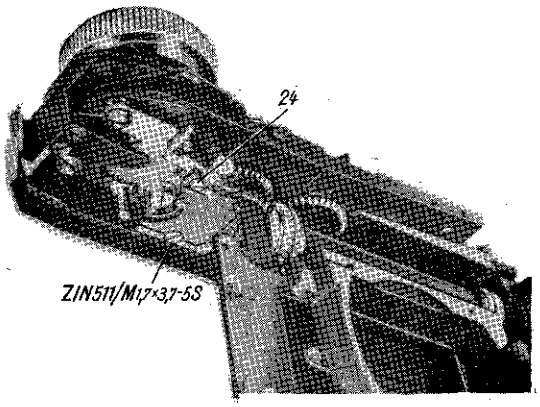

... sowie die Linsenschraube 24 und die Senkschraube ZIN 511/M 1,7x3,7-5 S werden nunmehr entfernt.

Bild 25

Jetzt kann der Rollorahmen vom Verschlußgehäuse abgenommen werden, wobei zweckmäßigerweise die Stellung der beiden Kegelräder des Verschlußgehäuses markiert wird.

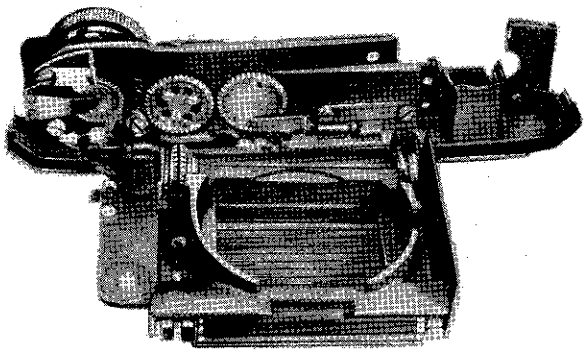

Bild 26

F. Dismounting the upper curtain roller

Remove the two threaded bushings 15 367a, taking care of the adjustment washers (Fig.27), ...

... and take out upper curtain roller with upper curtain. This roller is suitably taken out in the direction of the bevel gears (Fig.28).

G. Dismounting the curtain brake

For getting to the curtain brake on the upper curtain roller the built-out curtain roller has to be further disassembled as follows:

Remove the two countersunk fillister-head screws ZIN 513/M1, 4x2,5-M S from the sides of the two bevel gears and take off cord disk 33 219 (Fig.29) ...

F. Modo de desmontar el eje para la cortinilla superior

Después de haber destornillado los dos pernos con rosca 15 367a, fijándose en las arandelas de ajuste, se puede sacar (Fig.27) ...

... el eje para la cortinilla superior junto con la cortinilla superior. Al sacar el eje conviene moverlo en dirección de las ruedas cónicas (Fig.28).

G. Modo de desmontar el freno para la cortinilla

Para poder llegar al freno en el eje de la cortinilla superior se debe continuar descomponiendo el eje ya desmontado de la caja, de la manera siguiente:

Se destornillan los tornillos embutidos ZIN 513/M1,4x2,5-M S en el lado de las dos ruedas cónicas y se saca el rollo 33 219 para la cuerda (Fig.29) ...

F. Ausbau der oberen Rolloachse

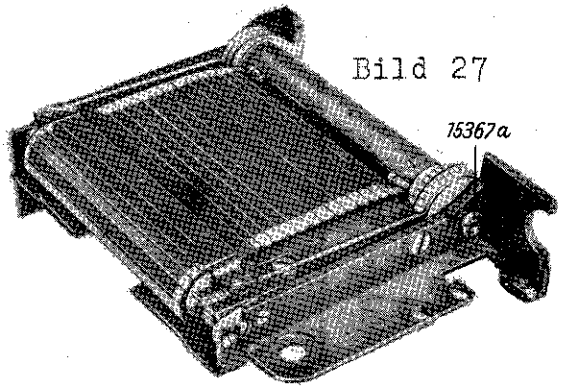

Bild 27

Nach Entfernen der beiden Gewindebüchsen 15 367 a, wobei auf Justierunterlagen zu achten ist, ...

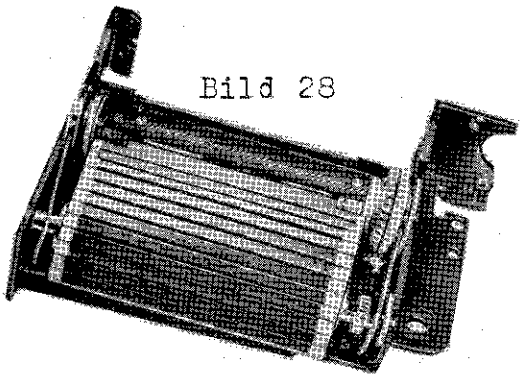

Bild 28

... kann die obere Rolloachse zusammen mit dem oberen Rollo herausgenommen werden. Zweckmäßigerweise wird diese Achse nach Richtung der Kegelräder herausgenommen.

G. Ausbau der Rollobremse

Um an die auf der oberen Rolloachse befindliche Rollobremse zu gelangen, muß die ausgebaute Rolloachse wie folgt weiter zerlegt werden:

Auf der Seite der beiden Kegelräder sind die Linsensenkschrauben ZIN 513/M 1,4x2,5-M S zu entfernen und die Schnurrolle 33 219 ...

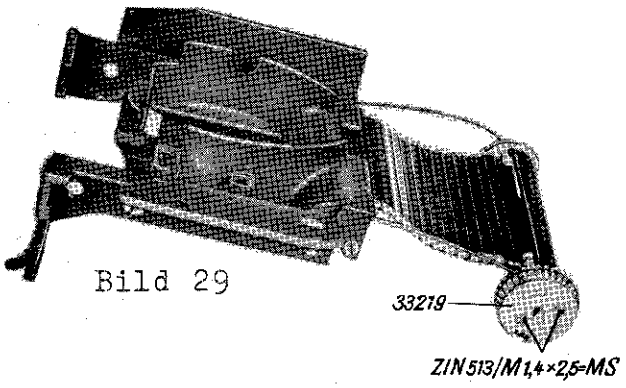

Bild 29

... and cord guide disk 42 159 Tm with silken cord 120 049 fastened between the two rivets (Fig.30).

After removing 3 screws 148 on the sides of the curtain brakes, take off cord guide disk 42 161b and silken cord (Fig.31).

Remove pin 10 118b that can be seen in the hub of bevel gear 45 304 Tm (Fig.32).

Now the bevel gear, sliding disk 42 162, and upper shaft tube 27 211 Tm connected with the upper curtain can be pulled from roller 67 048a (Fig.33).

... así como el disco guiador 42 159 Tm para la cuerda con la cuerda de seda 120 049 enganchada entre los dos remaches (Fig.30).

Hay que destornillar los tres tornillos 148 del lado de los frenos, sacar el disco guiador 42 161b para la cuerda y descolgar la cuerda de seda.(Fig.31).

Debe sacarse el clavo 10 118b, que se ve en el cubo de la rueda cónica 45 304 Tm (Fig.32).

Entonces se pueden sacar del eje 67 048a la rueda cónica, el disco de arrastre 42 162 y el tubo 27 211 Tm del eje superior, que se halla unido a la cortinilla superior (Fig.33).

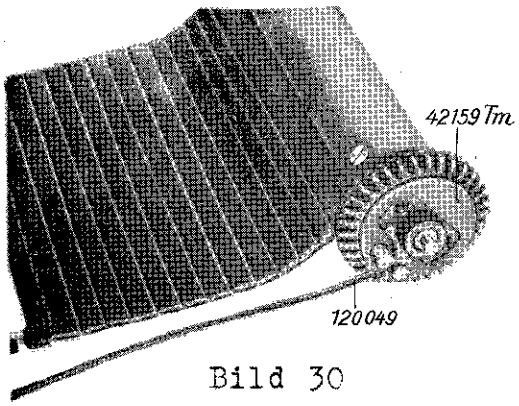

Bild 30

... sowie die Schnurleitscheibe 42 159 Tm mit der zwischen den beiden Nieten aufgehängten Seidenschnur 120 049 abzunehmen.

Auf der Seite der Rollobremsen ist nach Entfernen der 3 Schrauben 148 die Schnurleitscheibe 42 161 b abzunehmen und die Seidenschnur auszuhängen.

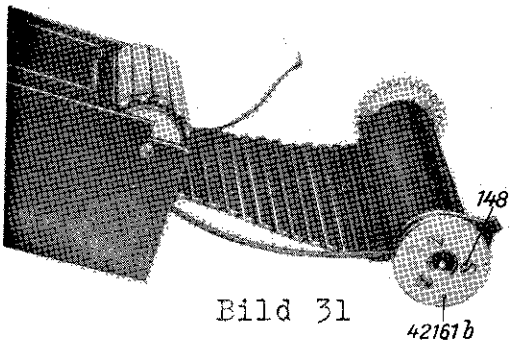

Bild 31

Bild 32

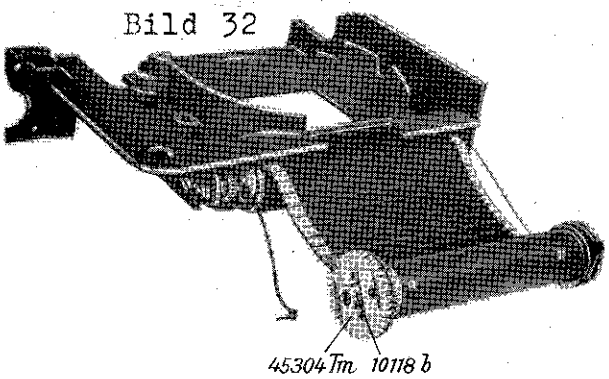

Der in der Nabe des Kegelrades 45 304 Tm sichtbare Stift 10 118 b ist zu entfernen.

Darauf können das Kegelrad, die Schleppscheibe 42 162 und das mit dem oberen Rollo verbundene obere Wellenrohr 27 211 Tm von der Achse 67 048 a abgezogen werden.

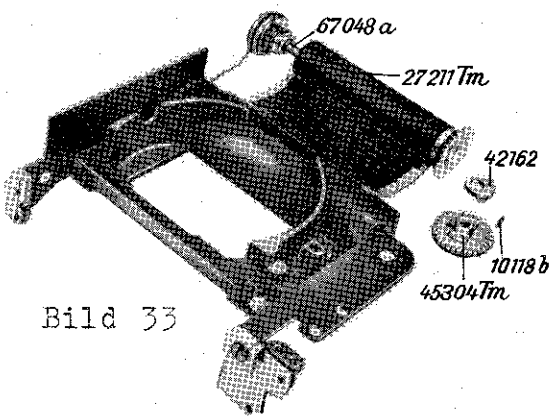

Bild 33

The curtain brake, which moves freely on the roller, can now also be removed (Fig.34).

When reassembling the camera, care should be taken that, after bevel gear 45 304 Tm has been fastened with a pin, the mounted shaft tube should have an axial play from .05 to .1 mm. If necessary, an adjustment has to be effected by inserting washers 39 363 on the roller between cord disk 33 229a and curtain brake 94 051 T.

H. Dismounting the lower curtain roller

First release the three curtain springs 23 569, 23 570, and 23 571 in the lower shaft tube (Fig.35).

Ahora se puede sacar también del eje el freno 94 051 T para la cortinilla, el que se halla libre en el eje (Fig.34).

Al volver a montar la cámara hay que cuidar de que, después de clavada la rueda cónica 45 304 Tm, el tubo montado del eje tenga un juego axial de 0,05 a 0,1 mm. En caso de ser necesario se debe ajustar la distancia entre el disco 33 229a y el freno 94 051 T para la cortinilla intercalando arandelas entre ellos.

H. Modo de desmontar el eje para la cortinilla inferior

Primero hay que aflojar los tres resortes 23 569, 23 570 y 23 571 para la cortinilla, que se hallan en el tubo del eje inferior (Fig.35).

Die lose auf der Achse sitzende Rollobremse 94 051 T kann nun ebenfalls abgezogen werden.

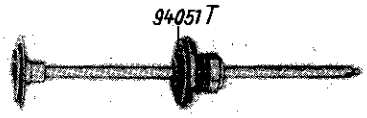

Bild 34

Beim Wiederzusammenbau ist darauf zu achten, daß das montierte Wellenrohr nach dem Verstiften des Kegelrades 45 304 Tm 0,05 bis 0,1 mm axiales Spiel aufweist. Nötigenfalls muß eine Abstimmung durch Beilagscheiben 39 363 zwischen Schnurrolle 33 229 a und Rollobremse 94 051 T auf der Achse vorgenommen werden.

H. Ausbau der unteren Rolloachse

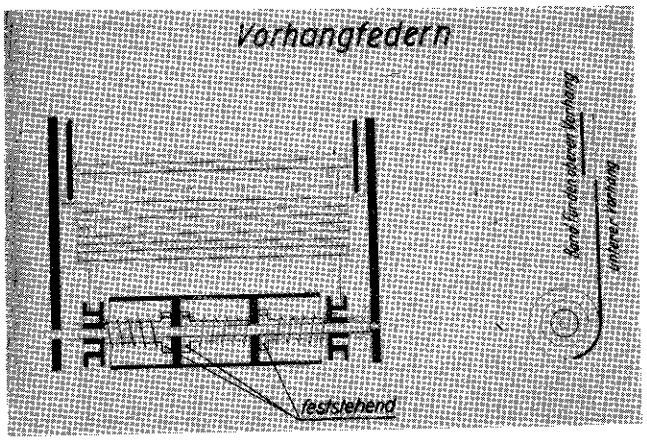

Bild 35

Zunächst sind die drei im unteren Wellenrohr untergebrachten Rollofedern 23 569, 23 570 und 23 571 zu entspannen.

For this purpose, remove screw 138 and take off plate spring 22 482. Now the springs can slowly be released by means of a screwdriver that is introduced into the slot of the lower curtain roller (Fig.36).

Remove screws 456 and take off flange 25 291 (Fig.37).

After removing the whole curtain roller in the direction of the arrow the roller can easily be taken out of the curtain frame (Fig.38).

A tal efecto se debe quitar el resorte de lámina 22 482, después de haber destornillado el tornillo 138. Ahora se pueden aflojar lentamente los resortes mediante un destornillador, que se introduce en la hendidura del eje de la cortinilla inferior (Fig.36).

Se destornillan los tornillos 456 y se quita la brida 25 291 (Fig.37).

Moviendo el eje para la cortinilla en dirección de la flecha se puede fácilmente sacarlo del marco para la cortinilla (Fig.38).

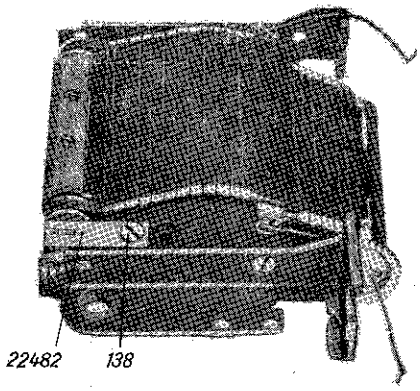

Bild 36

Dazu muß die Blattfeder 22 482 nach Entfernen der Schraube 138 abgenommen werden.
Mittels eines in den Schlitz der unteren Rolloachse gesteckten Schraubenziehers können die Federn nun langsam entspannt werden.

Bild 37

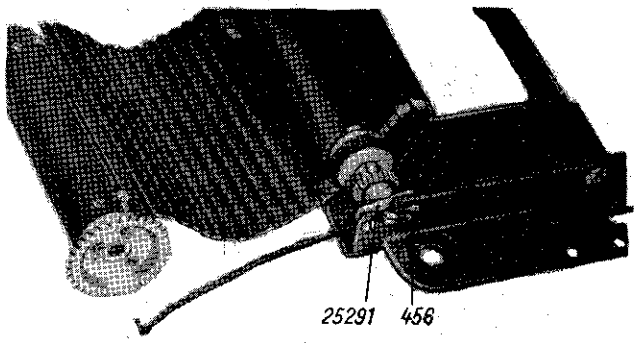

Die Schrauben 456 werden entfernt und der Flansch 25 291 abgehoben.

Bild 38

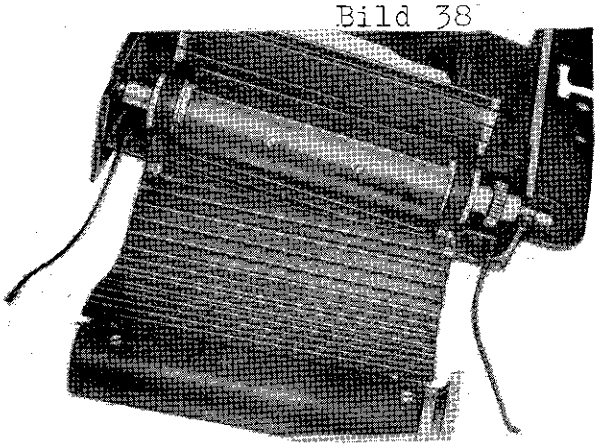

Die gesamte Rolloachse wird in Pfeilrichtung verschoben und kann dann leicht aus dem Rollorahmen herausgenommen werden.

When remounting the lower curtain roller, take care that springs 23 569, 23 570, and 23 571 have the proper pre-load; which for the curtain roller itself means 3/4 turn in the direction of the arrow (Fig.39).

If the tapes have disengaged from the tape rollers, the springs of the rollers have to be given a pre-load when the tapes are again attached. This is done by turning the tape rollers 1 2/3 times in the opposite direction of the shutter movement after release.

Al volver a montar el eje para la cortinilla inferior hay que cuidar de que los resortes 23 569, 23 570 y 23 571 tengan la justa tensión inicial, a cuyo efecto se debe dar al eje tres cuartos de una vuelta en dirección de la flecha (Fig.39).

Si las cuerdas se han desprendido de sus rollos se debe, al volver a engancharlas, dar una tensión inicial a los rollos, girándolos 1 2/3 veces en el sentido contrario del movimiento del obturador al dispararse.

Beim Wiedereinbau der unteren Rolloachse ist auf die richtige Vorspannung der Federn 23 569, 23 570 und 23 571 zu achten. Sie beträgt für die Rolloachse selbst 3/4 Umdrehungen, und zwar in Richtung des Pfeiles.

Bild 39

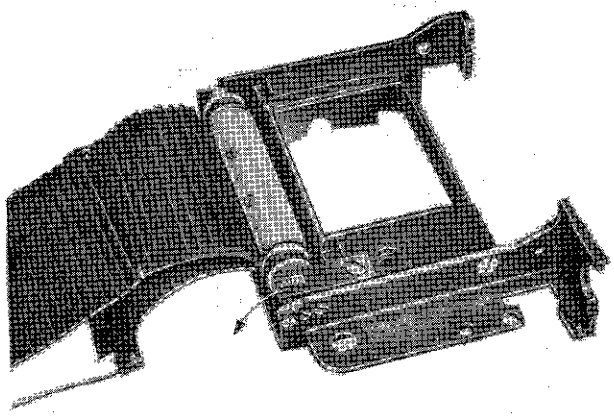

Falls die Bänder aus den Bandrollen ausgehängt worden sind, müssen die Bandrollen entsprechend beim Wiedereinhängen vorgespannt werden. Dies geschieht durch Drehen der Bandrollen entgegen der Ablaufrichtung um 1 2/3 Umdrehungen.

Instructions for dismounting the Contax IIIa

Remove winding knob and parts under it, as described in instructions for dismounting the Contax IIa.
After removing screw 186a the extensible rewind shaft 65 373 Tm can be taken off.

On removing the three screws, index ring 72 435, the scale disk, spring support 72 433 Tm, spring disk 22 550, and setting ring 75 406 Tm can be taken off. In the case of setting knobs of a different design, which cannot be remounted without readjustment of the cam disk, the complete exposure meter housing has to be sent to the factory, which will supply for it the mounted exposure meter housing 52 303 a T.

Instrucciones para desmontar la Contax IIIa

Se desmontan el botón de arrastre y las piezas debajo de él como se describe en las Instrucciones para desmontar la Contax IIa.
Destornillado el tornillo 186a se puede quitar el eje rebobinador extensible 65 373 Tm.

Habiendo destornillado los tres tornillos se pueden quitar el anillo indicador 72 435, el disco con escala, el soporte de muelle 72 433 Tm, el disco de resorte 22 550 y el anillo de reglaje 75 406 Tm. En el caso de botones de reglaje de construcción distinta, que no pueden volver a montarse sin nuevo ajuste de la leva, será indispensable enviar la caja montada 52 303a T del exposímetro a la fábrica, que suministrará por ella la caja montada 52 303a T.

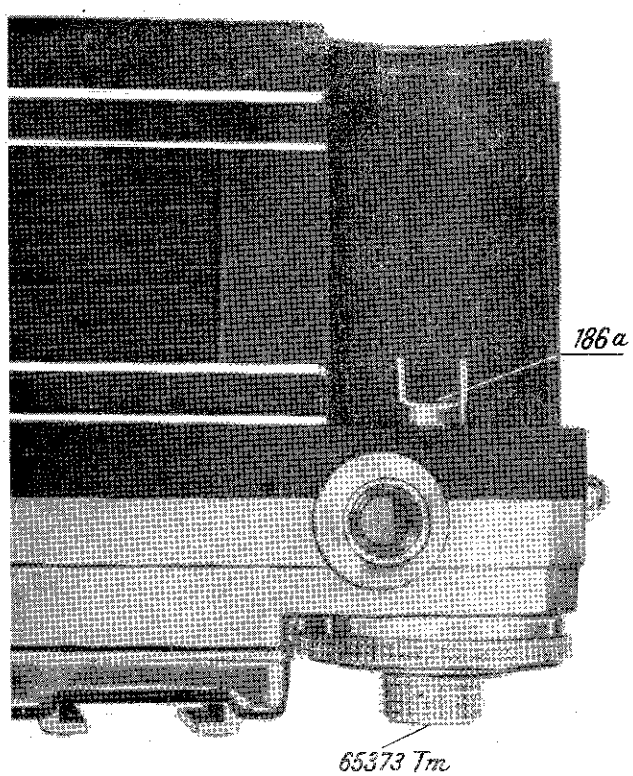

Den Aufzugknopf und die darunter liegenden Teile entfernen wie in Ausbauanleitung für Contax II a beschrieben.

Nach Lösen der Schraube 186 a kann die ausziehbare Rückspulachse 65 373 Tm abgenommen werden.

Nach Lösen der 3 Schrauben können der Index-Ring 72 435, die Skalenscheibe, der Federteller 72 433 Tm, die Federscheibe 22 550 und der Einstellring 75 406 Tm abgenommen werden. Bei Einstellknöpfen, die eine andere Bauart aufweisen und nicht ohne Neujustierung der Kurve wieder montiert werden können, ist eine Einsendung des mont. Beligehäuses an das Werk unerlässlich. Zum Austausch wird dann das Beligehäuse mont. 52 303 a T geliefert.

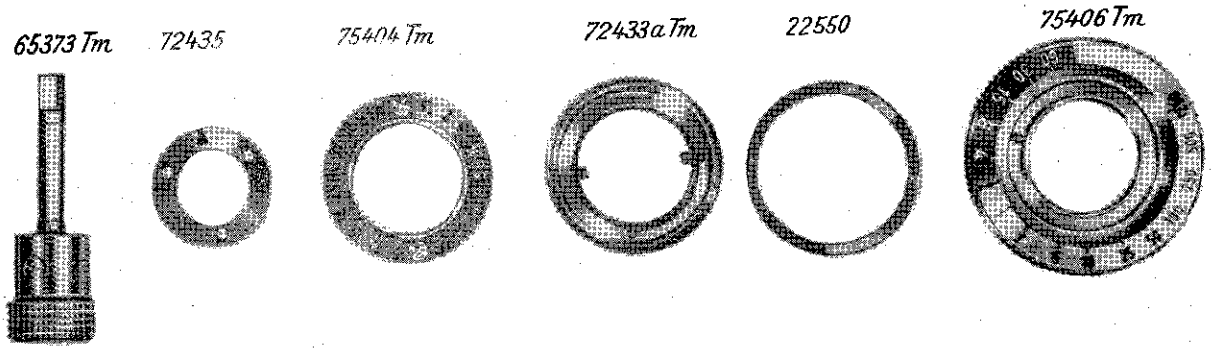

Then screw out threaded nipple 14C061 by means of key VM 92, remove 4 countersunk screws of exposure meter cover 38 209 and take off the cover.

Remove 2 screws 474a and loosen screws 497 and 155. Then pull off cell cover 38 307 Tm.

Después se destornilla el disco con rosca 14 061 mediante la llave VM 92 y se destornillan también los cuatro tornillos embutidos 70 de la tapa superior del exposímetro.

Después de destornillar los dos tornillos 474a y de aflojar los tornillos 497 y 155 se puede sacar de delante la tapa 38 307 Tm para la célula.

Hierauf mit Schlüssel VM 92 den Gewindenippel 14 061 herausschrauben, die 4 Senkschrauben 70 der Instrumentabschlusskappe 38 209 entfernen und diese abnehmen.

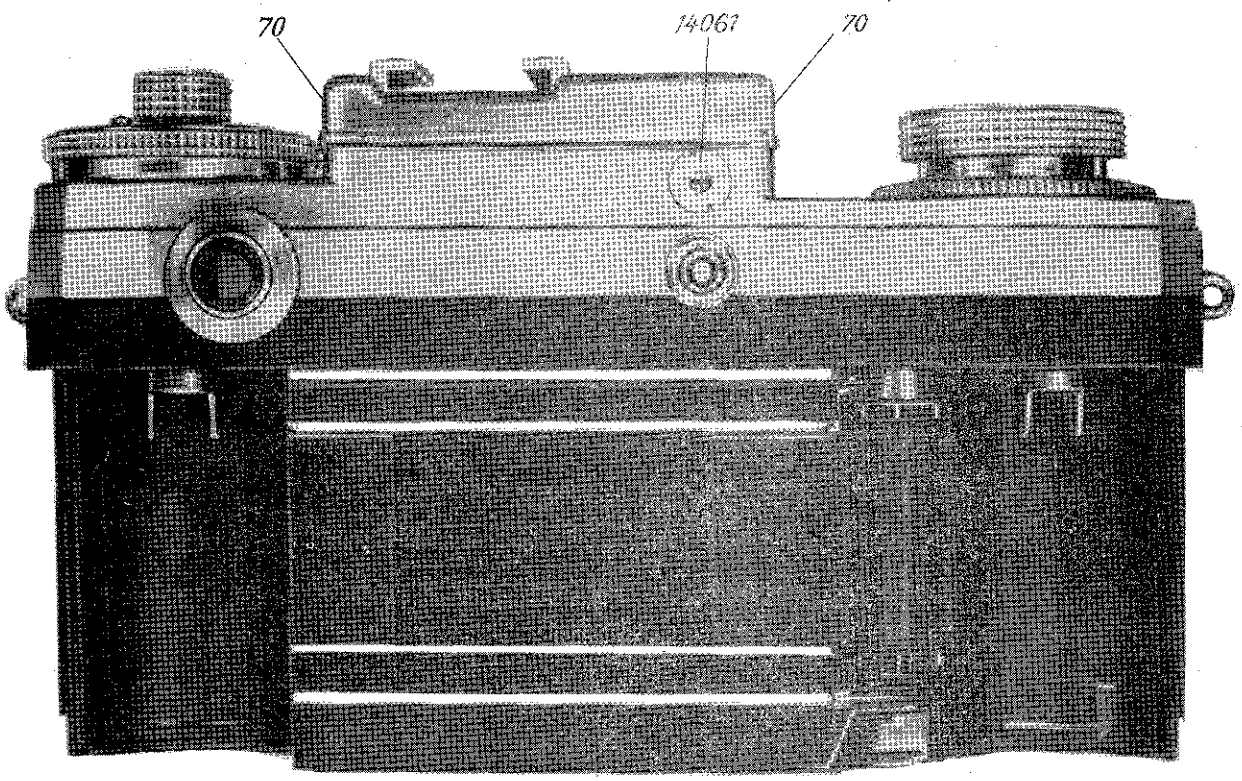

Nach Lösen der 2 Schrauben 474 a und Lockern der Schrauben 497 und 155 kann der Zellendeckel 38 307 Tm nach vorne herausgezogen werden.

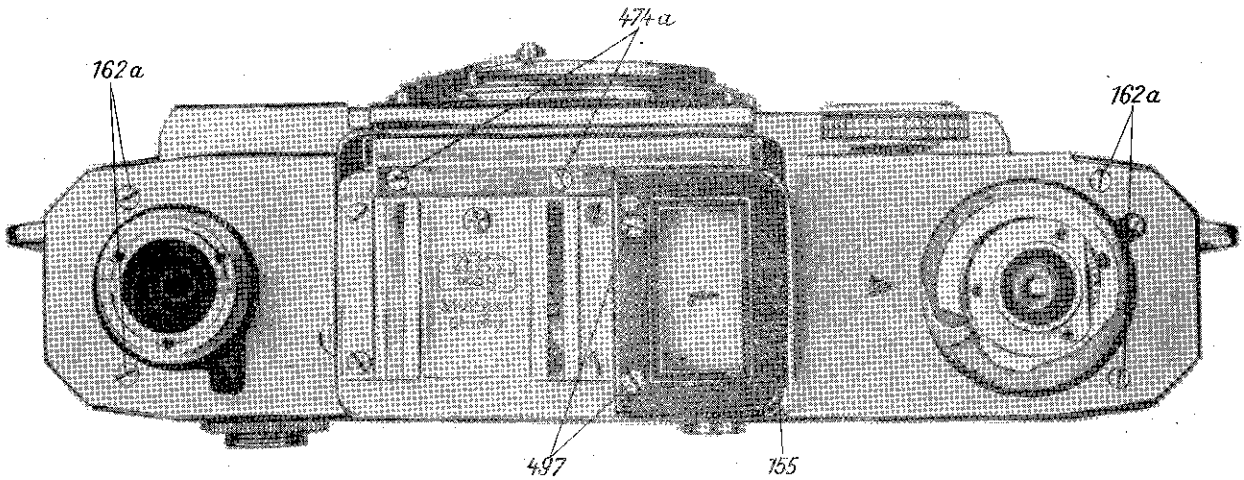

To prevent dust from entering into the instrument, re-tighten screws 497 and 155 after removing cover. Remove 4 screws 162a and take off top 38 341. Then remove two screws 76 (take care of washers!) and screw 149. Upon unscrewing threaded bolt 66 320 the exposure meter housing can be taken off.

Now the front plate, escapement, delayed action mechanism, shutter housing as well as the curtain frame with the curtain rollers can be dismounted and taken off as described in the instructions for dismounting the Contax IIa.

Para evitar que el polvo entre en el instrumento se deben volver a apretar los tornillos 497 y 155, después de haberse quitado la tapa. Ahora se destornillan los 4 tornillos 162a y se quita la tapa 38 341. Después se destornillan los 2 tornillos 76 (¡Cuidado con las arandelas!) y el tornillo 149. Destornillando el perno con rosca 66 320 se puede sacar la caja del exposímetro.

Ahora se pueden desmontar y quitar la plancha protectora frontal, el dispositivo de trinquete, el autodisparador, la caja de obturador así como el marco para la cortinilla con los ejes de las cortinillas, de acuerdo con las Instrucciones para desmontar la Contax IIa.

Um Eindringen von Staub zu vermeiden, die Schrauben 497 und 155 nach Entfernen des Deckels wieder anziehen. Nunmehr kann nach Entfernen der 4 Schrauben 162 a die Deckkappe 38 341 abgenommen werden. Dann die 2 Schrauben 76 (achten auf Unterlegscheiben!) und die Schraube 149 entfernen. Durch Losschrauben des Gewindebolzens 66 320 hebt sich das Beli-Gehäuse ab.

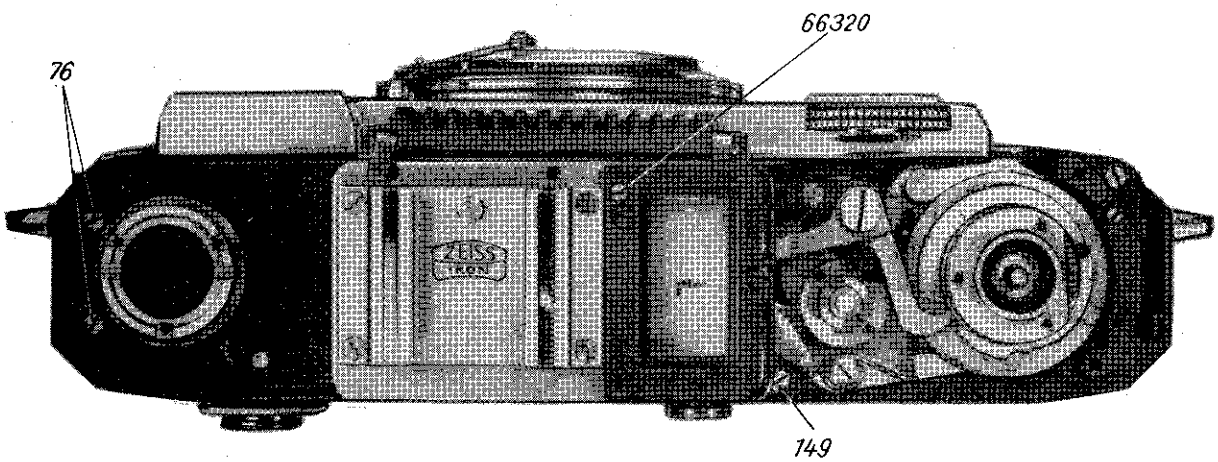

Frontdeckblech, Hemmwerk, Vorlaufwerk und Verschlussgehäuse sowie der Rollorahmen mit den Rolloachsen können nunmehr wie in Ausbauanleitung für Contax II a ausgebaut und abgenommen werden.

Ausgabe Sept. 1952

ZEISS IKON A.G.
Stuttgart

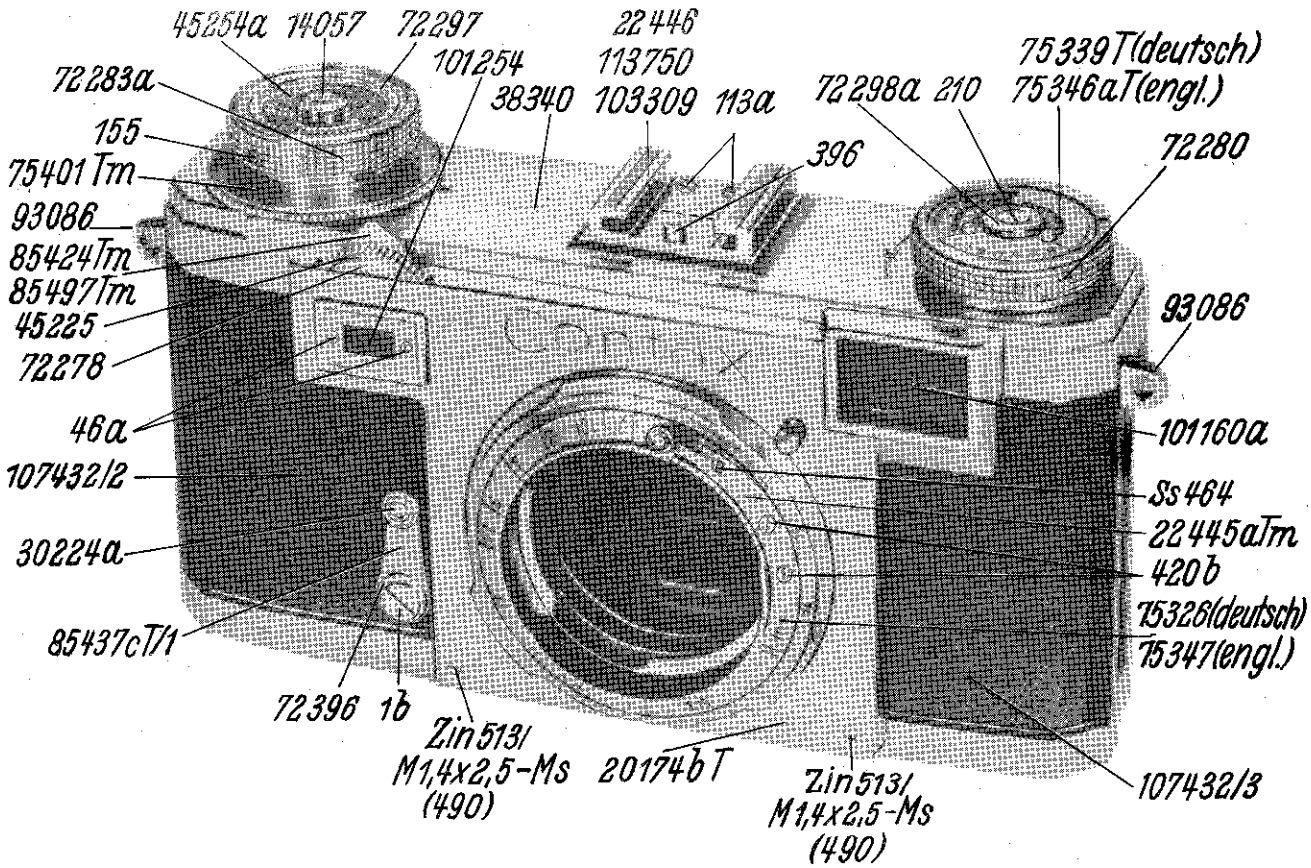
45254a
14057
72297
22446
101254
113750
72283a
38340
103309
113a
75339T(deutsch)
75346aT(engl.)
72298a
210
155
396
72280
75401Tm
93086
85424Tm
85497Tm
45225
72278
93086
46a
101160a
107432/2
Ss464
22445aTm
30224a
420b
75326(deutsch)
75347(engl.)
85437cT/1
72396
1b
Zin513/
M1,4x2,5-Ms
(490)
20174bT
Zin513/
M1,4x2,5-Ms
(490)
107432/3

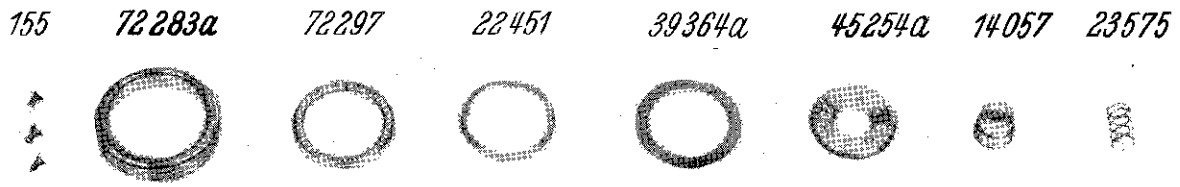
155
72283a
72297
22451
39364a
45254a
14057
23575

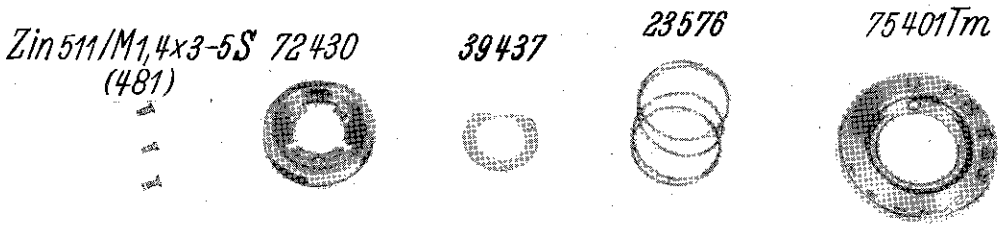
Zin511/M1,4x3-5S
(481)
72430
39437
23576
75401Tm

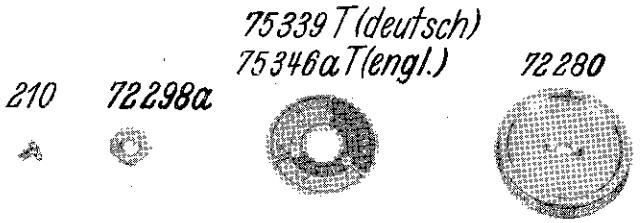
75339T(deutsch)
75346aT(engl.)
210
72298a
72280

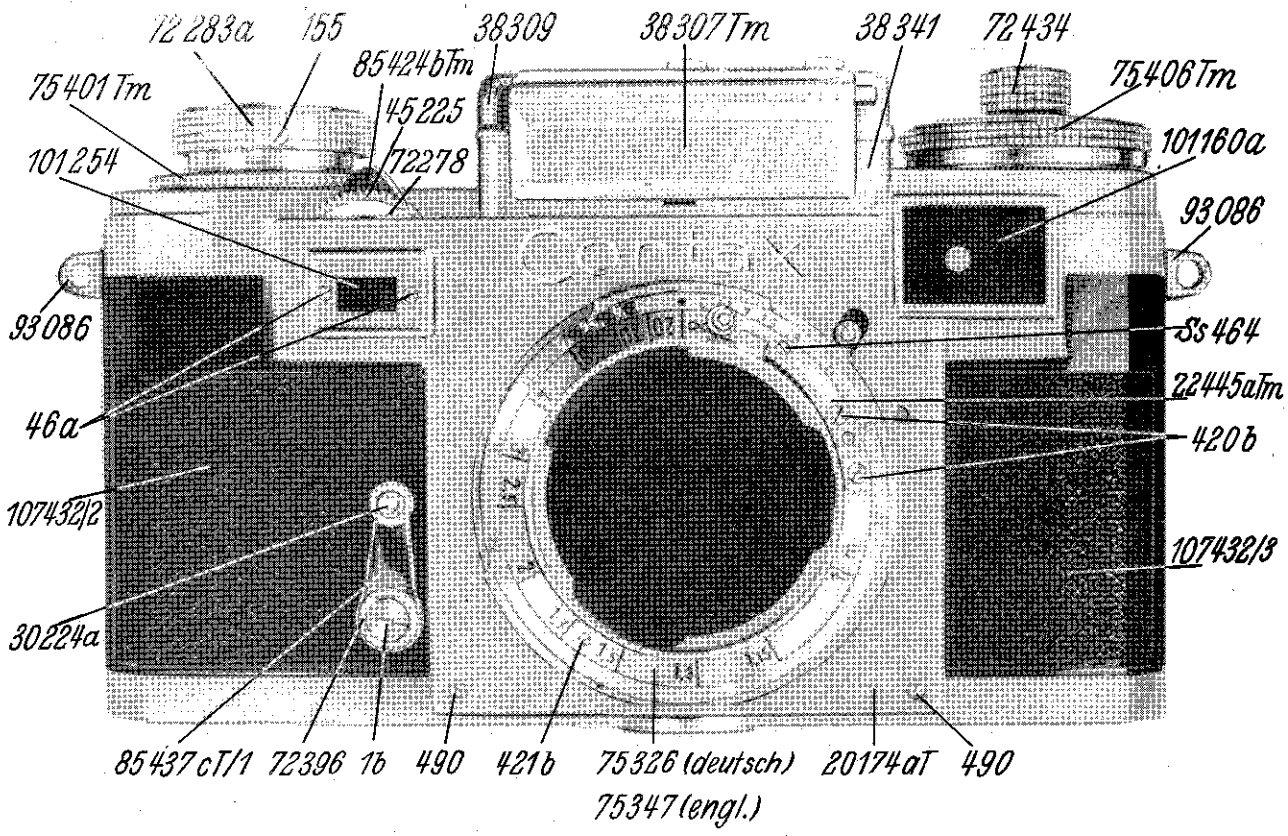
72 283a
155
38309
38307Tm
38341
72434
85424bTm
75401Tm
75406Tm
45225
101254
72278
101160a
93086
93086
5s464
46a
22445aTm
420b
107432/2
107432/3
30224a
85437cT/1
72396
1b
490
421b
75326 (deutsch)
75347 (engl.)
20174aT
490

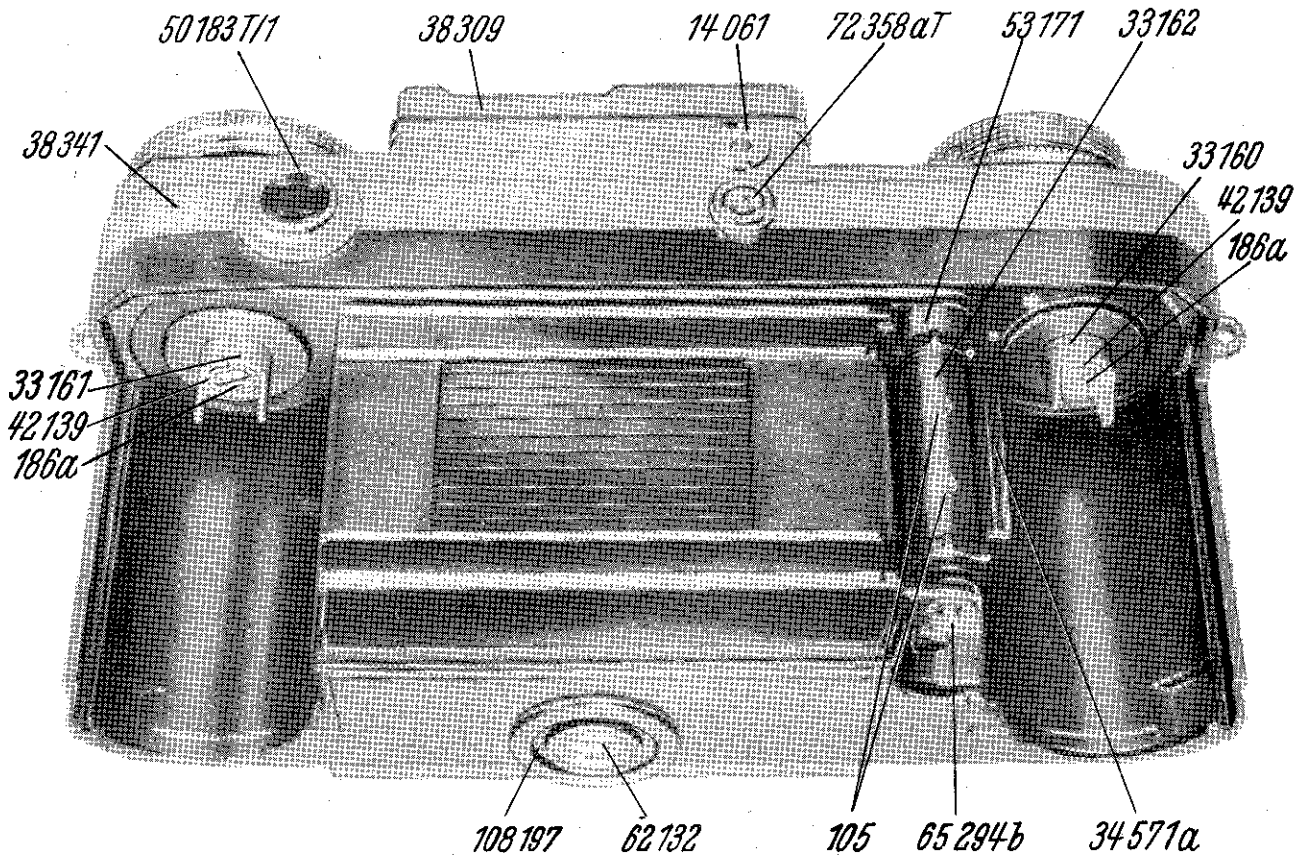
50183T/1
38309
14061
72358aT
53171
33162
38341
33160
42139
186a
33161
42139
186a
108197
62132
105
65294b
34571a

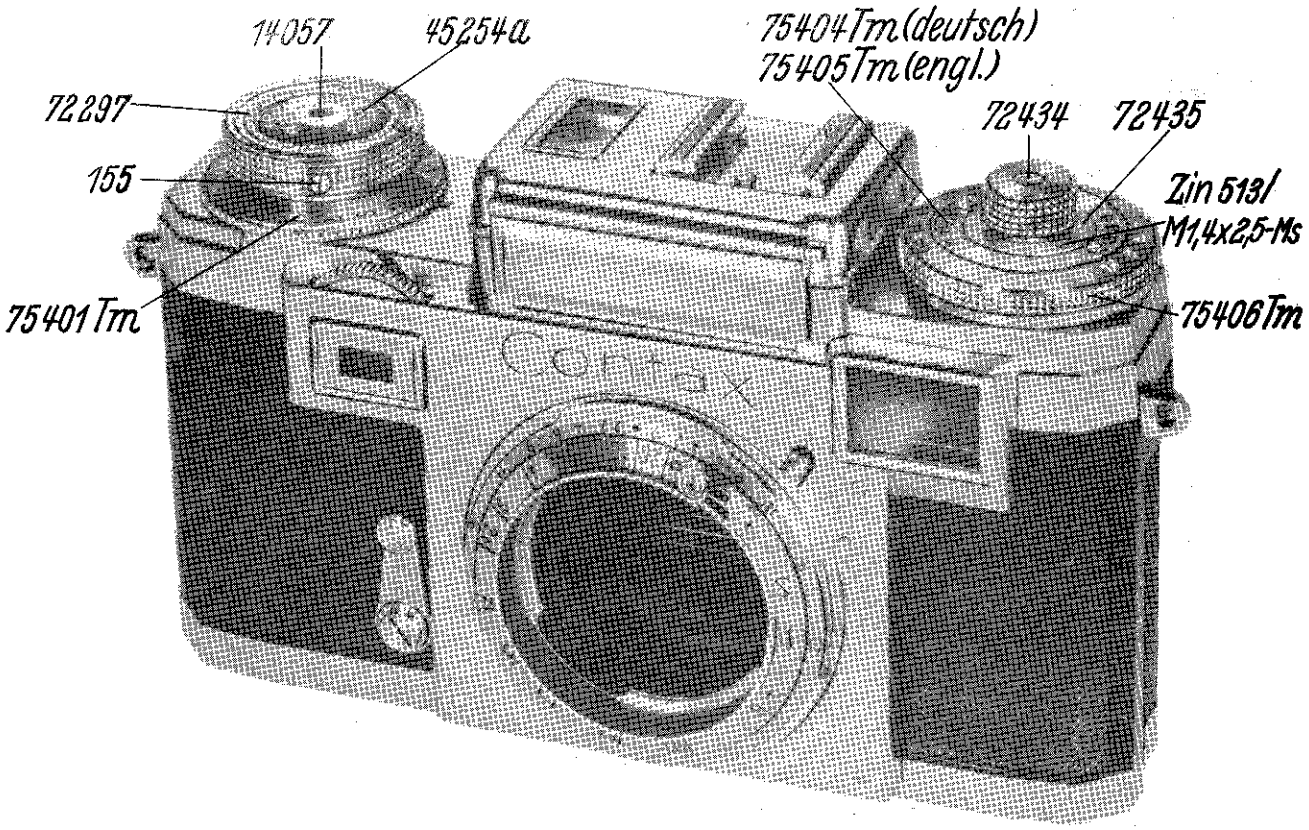
14057
45254a
75404Tm (deutsch)
75405Tm (engl.)
72297
72434
72435
155
Zin 513/
M1,4x2,5-Ms
75401Tm
75406Tm

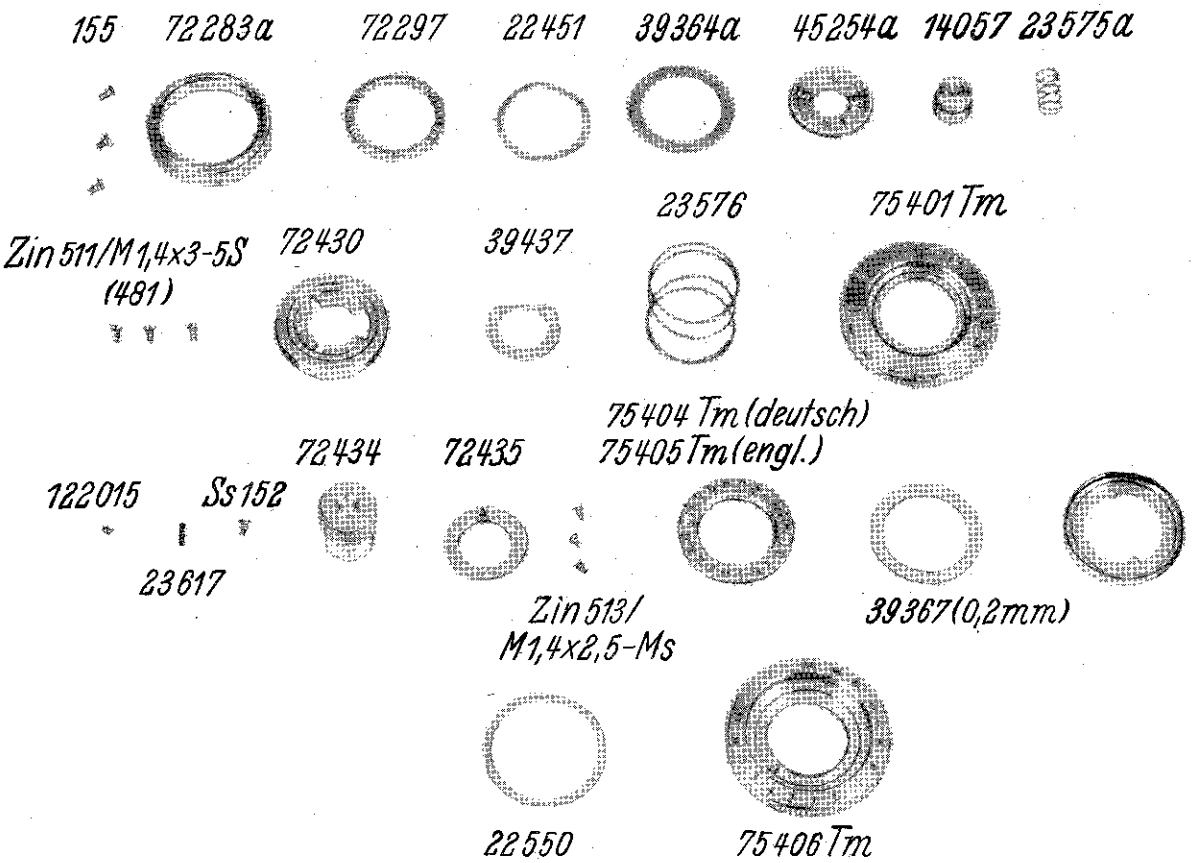
155
72283a
72297
22451
39364a
45254a
14057
23575a
23576
75401Tm
Zin 511/M1,4x3-5S
(481)
72430
39437
75404 Tm (deutsch)
75405Tm (engl.)
72434
72435
122015
Ss152
23617
Zin 513/
M1,4x2,5-Ms
39367 (0,2mm)
22550
75406Tm

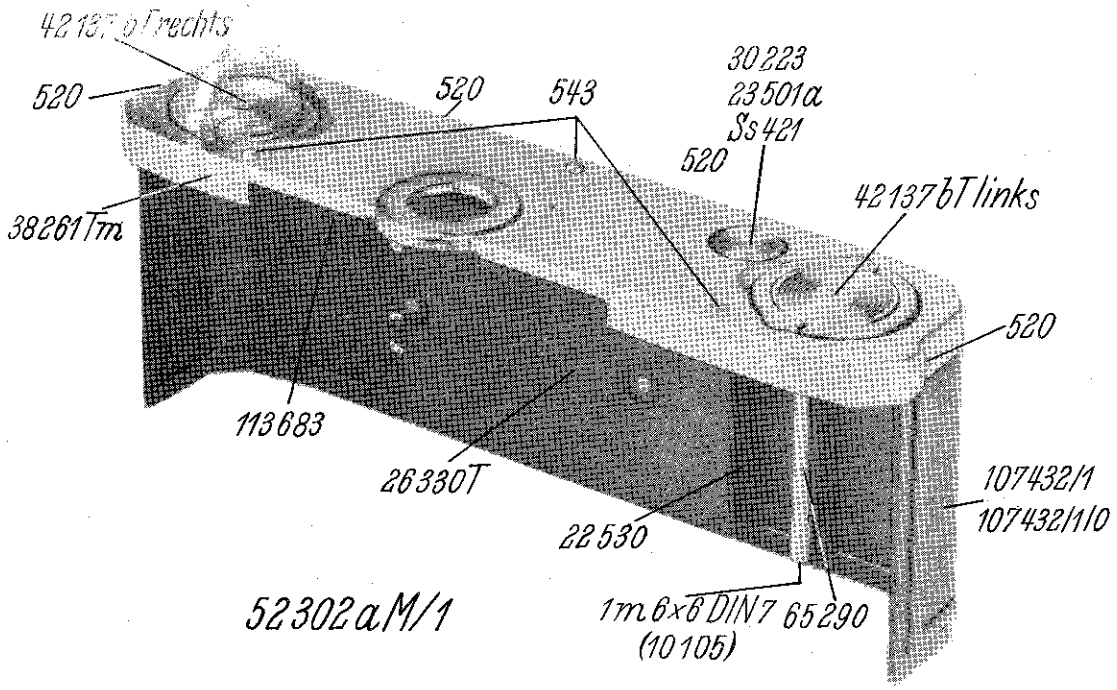
42137bT rechts
520
520
543
30223
23501a
Ss421
520
42137bT links
38261Tm
520
113683
26330T
107432/1
107432/1/0
22530
52302aM/1
1m 6x6 DIN 7 65290
(10105)

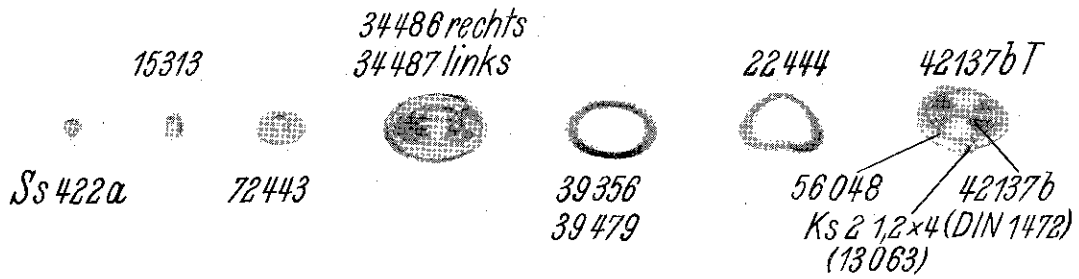
34486 rechts
34487 links
15313
22444
42137bT
Ss422a
72443
39356
39479
56048
42137b
Ks 2 1,2x4 (DIN 1472)
(13063)

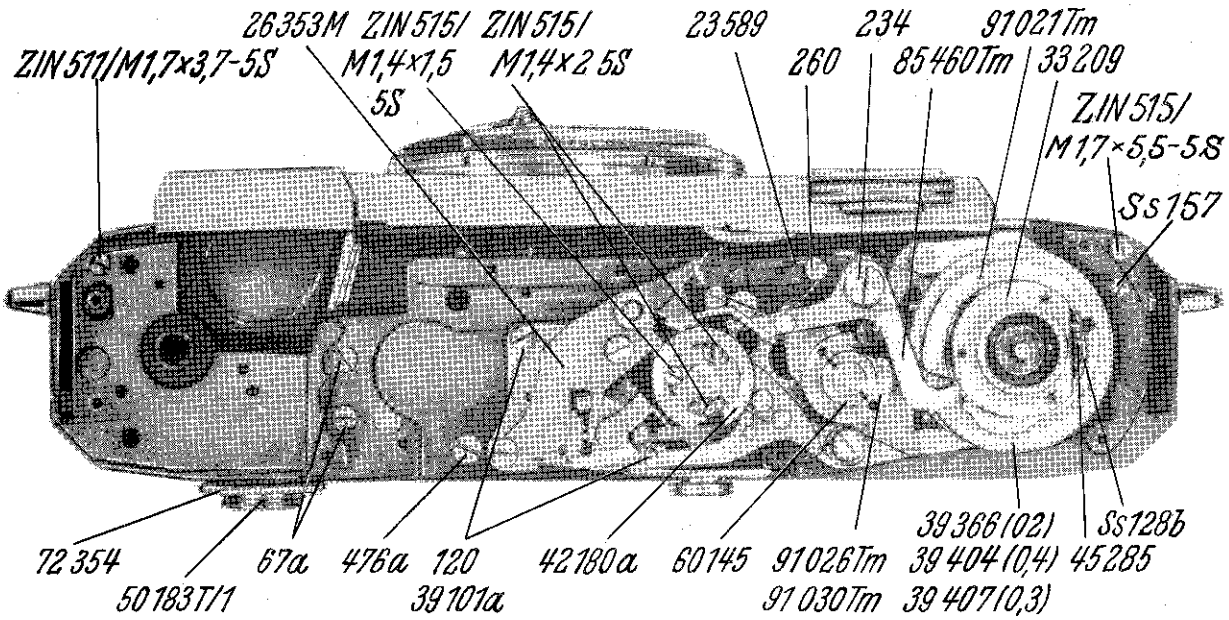
26353M
ZIN 515/
M1,4x1,5
5S
ZIN 515/
M1,4x2 5S
23589
234
91021Tm
ZIN 511/M1,7x3,7-5S
260
85460Tm
33209
ZIN 515/
M1,7x5,5-5S
Ss157
72354
50183T/1
67a
476a
120
39101a
42180a
60145
91026Tm
91030Tm
39366(02)
39404(0,4)
39407(0,3)
Ss128b
45285

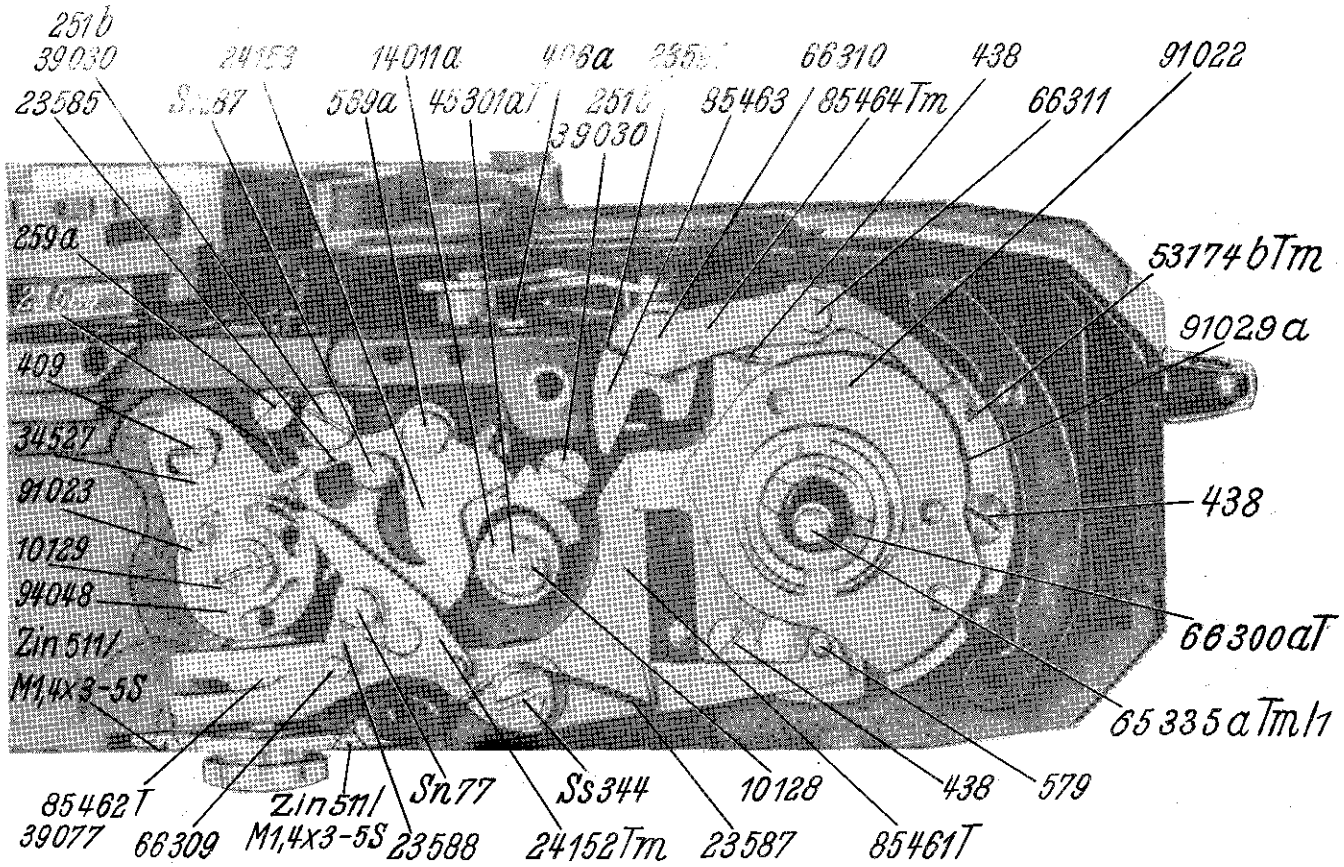
251b
39030
23585
14011a
589a
45301aT
39030
66310
438
91022
85463
85464Tm
66311
259a
53174bTm
91029a
409
34527
91023
438
10129
94048
66300aT
Zin 511/
M1,4x3-5S
65335aTm/1
85462T
39077
66309
Zin 511/
M1,4x3-5S
Sn77
23588
Ss344
24152Tm
10128
23587
438
579
85461T

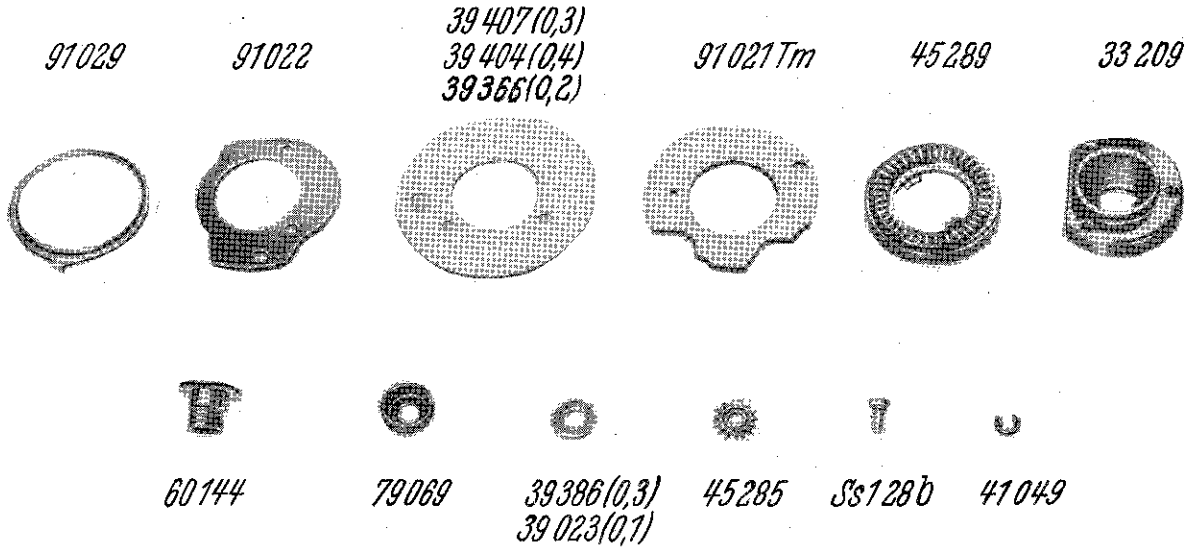
91029
91022
39407(0,3)
39404(0,4)
39366(0,2)
91021Tm
45289
33209
60144
79069
39386(0,3)
39023(0,1)
45285
Ss128b
41049

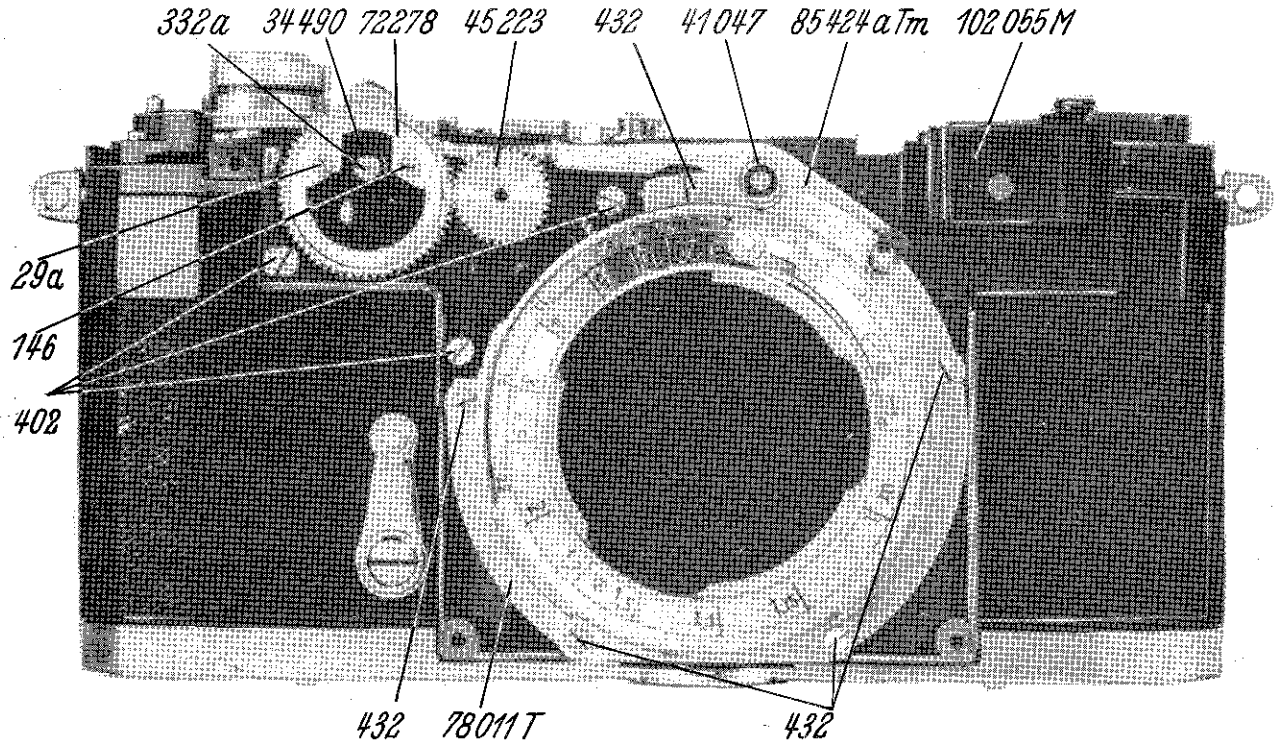
332a
34490
72278
45223
432
41047
85424aTm
102055M
29a
146
402
432
78011T
432

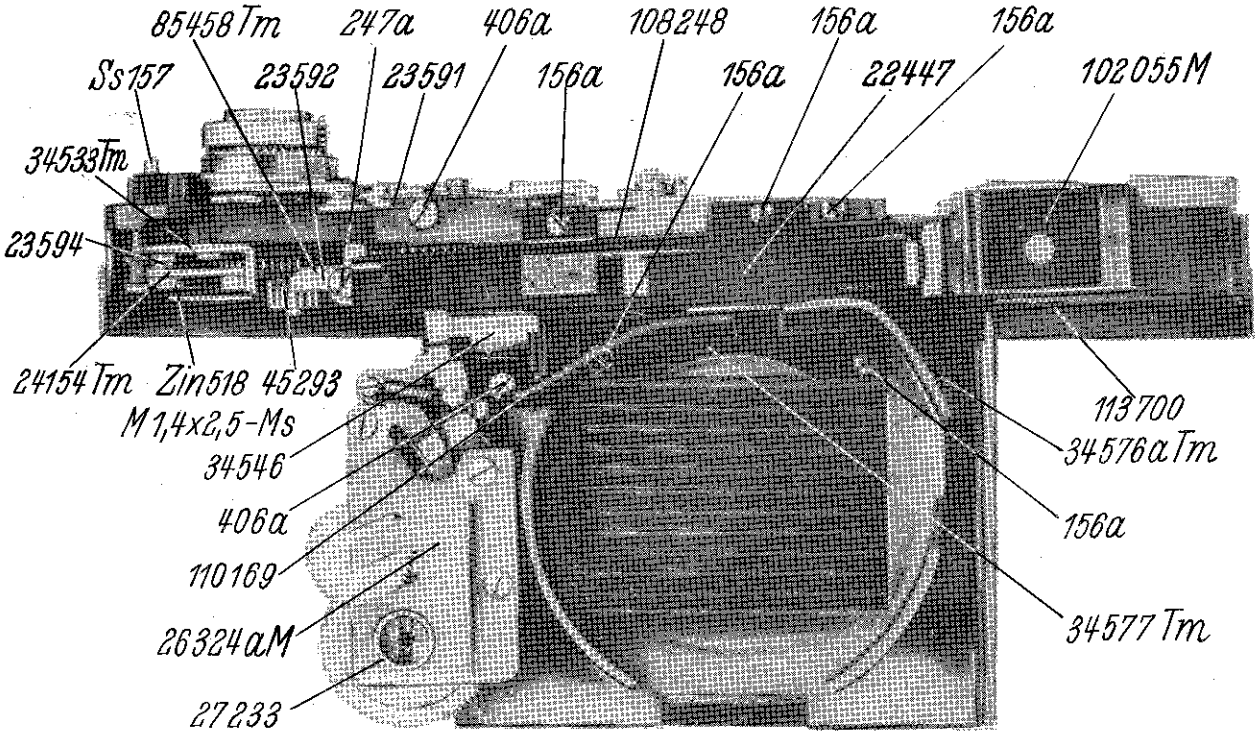
85458Tm
247a
406a
108248
156a
156a
Ss157
23592
23591
156a
156a
22447
102055M
34533Tm
23594
24154Tm
Zin518
45293
M1,4x2,5-Ms
34546
406a
110169
26324aM
27233
113700
34576aTm
156a
34577Tm

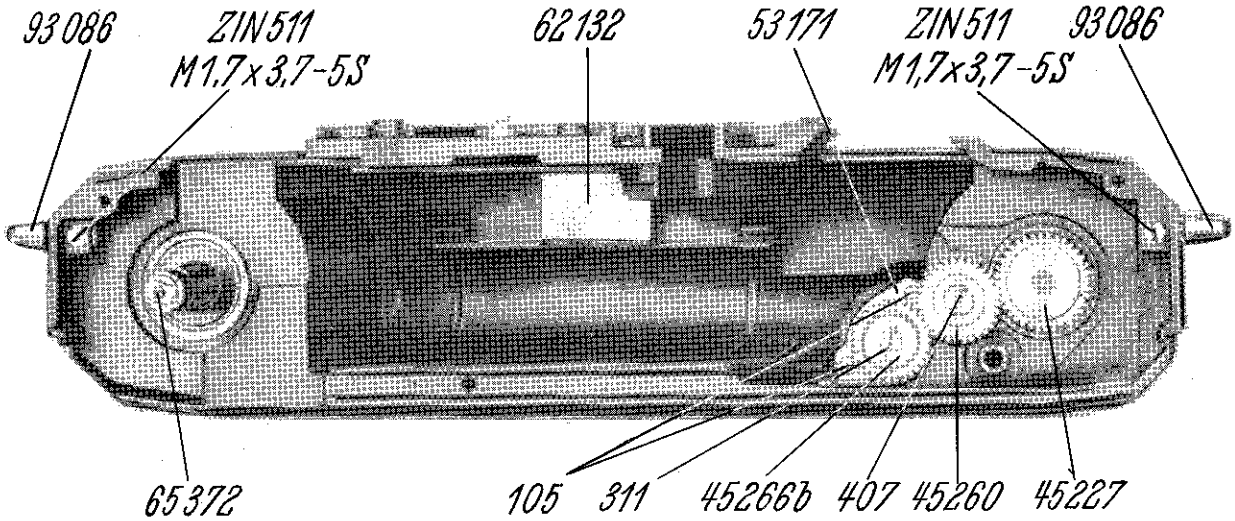
93086
ZIN511
M1,7x3,7-5S
62132
53171
ZIN511
M1,7x3,7-5S
93086
65372
105
311
45266b
407
45260
45227

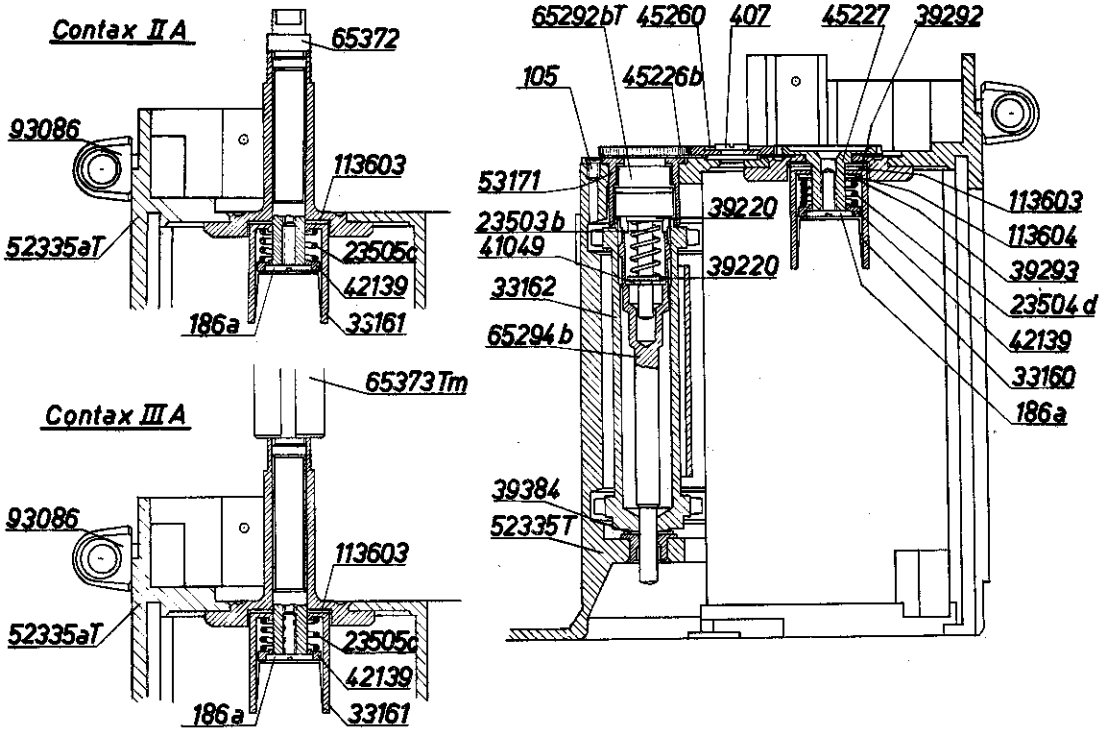
Contax II A
65372
93086
113603
52335aT
23505c
42139
186a
33161
Contax III A
65373Tm
93086
113603
52335aT
23505c
42139
186a
33161
65292bT
45260
407
45227
39292
105
45226b
53171
39220
23503b
41049
39220
33162
65294b
39384
52335T
113603
113604
39293
23504d
42139
33160
186a

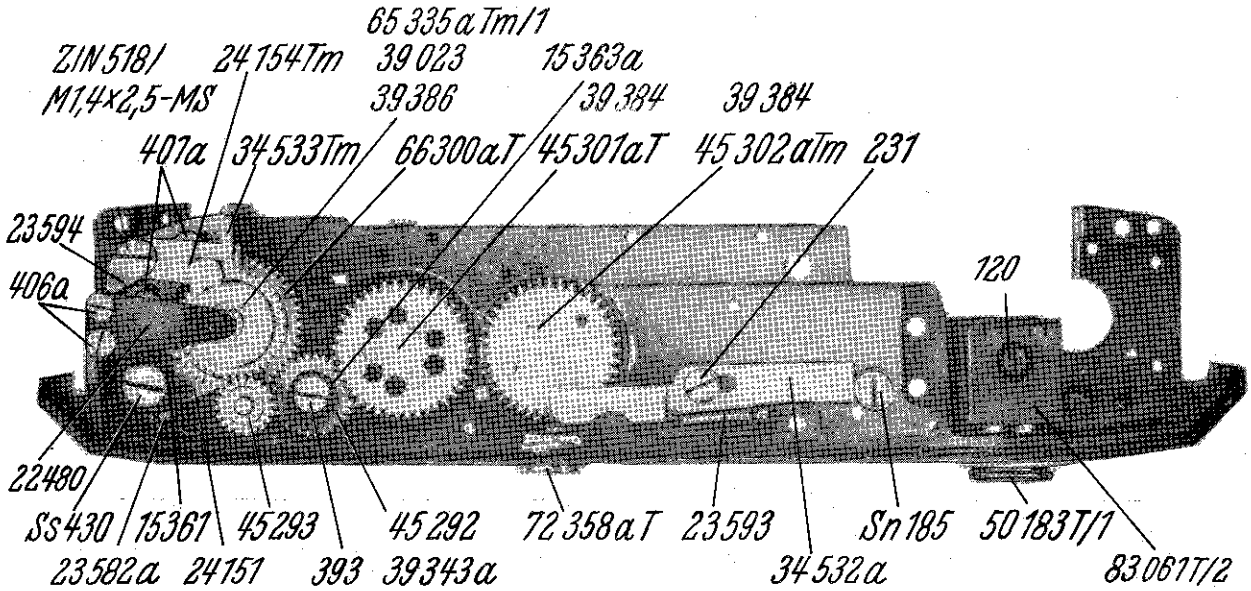
65 335aTm/1
ZIN 518/
M1,4x2,5-MS
24154Tm
39 023
39386
15363a
39 384
39 384
407a
34533Tm
66300aT
45301aT
45 302aTm
231
23594
406a
120
22480
Ss430
15361
45293
45 292
72 358aT
23593
Sn185
50183T/1
23582a
24151
393
39343a
34 532a
83061T/2

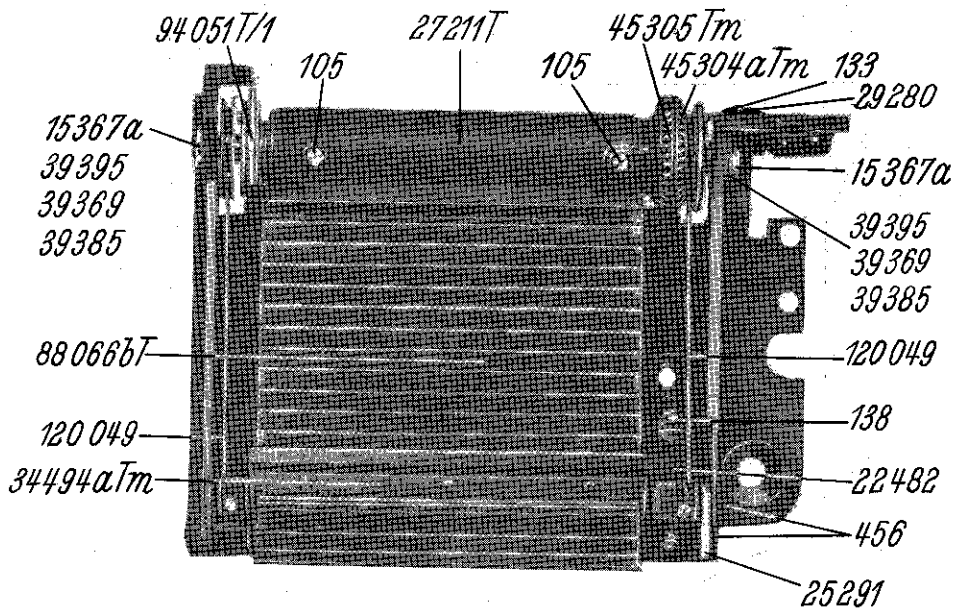
94051T/1
27211T
45305Tm
105
105
45304aTm
133
29280
15367a
39395
39369
39385
15367a
39395
39369
39385
88066bT
120049
120 049
138
34494aTm
22482
456
25291

95 284M

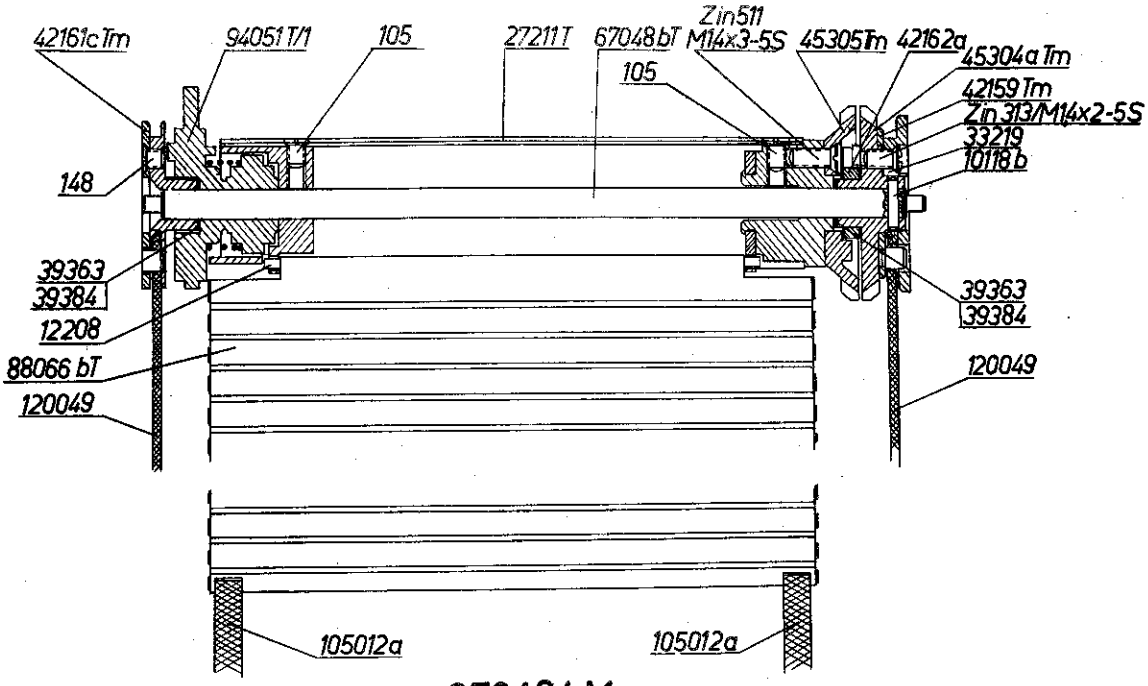
42161cTm
94051T/1
105
27211T
67048bT
Zin511
M14x3-5S
45305Tm
42162a
45304aTm
42159Tm
Zin313/M14x2-5S
33219
10118b
105
148
39363
39384
12208
88066bT
120049
39363
39384
120049
105012a
105012a

67048bM

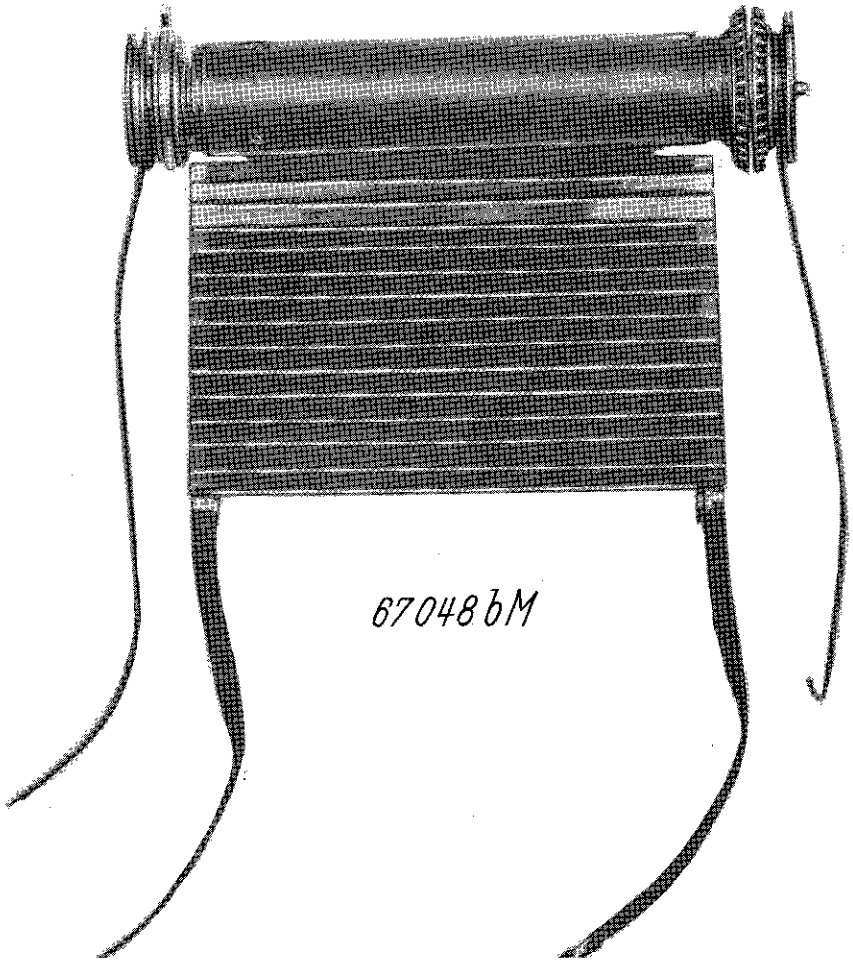
67048bM

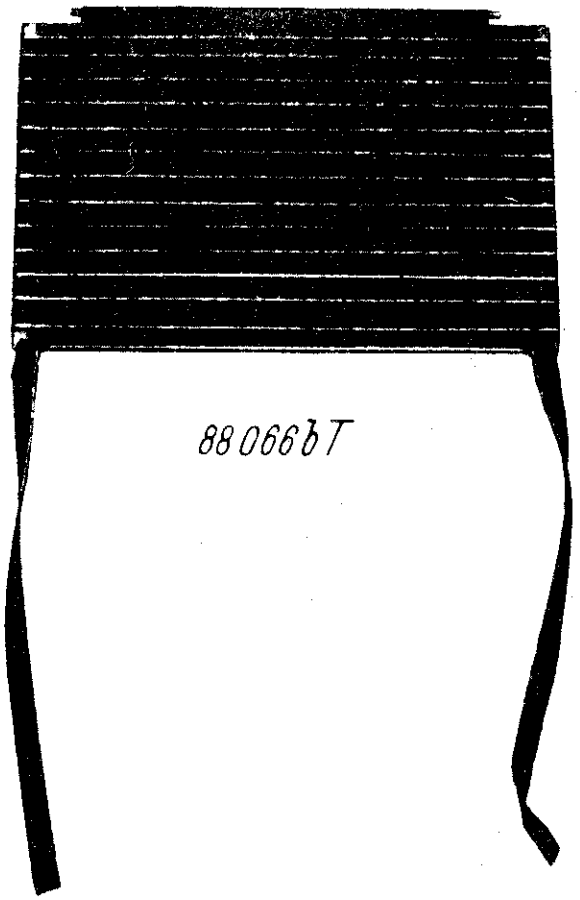

94051T/1

65334 a M

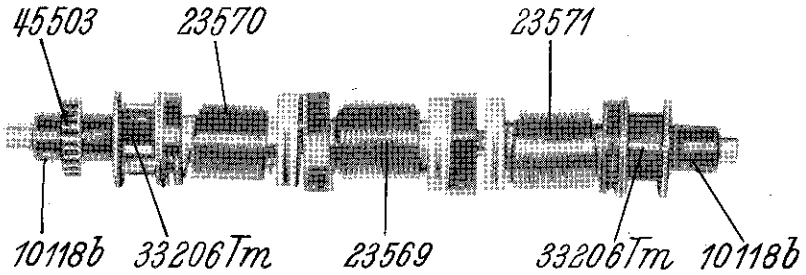

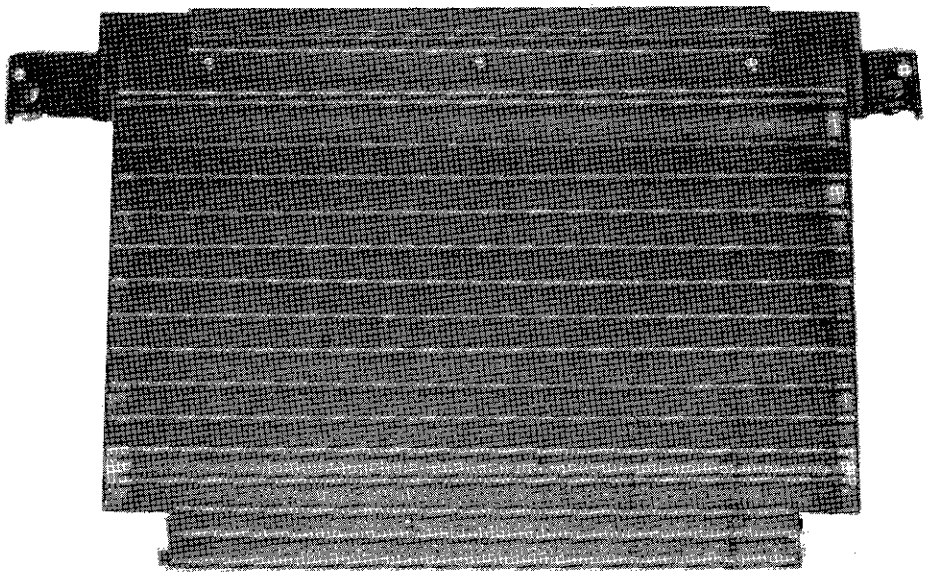

88071M

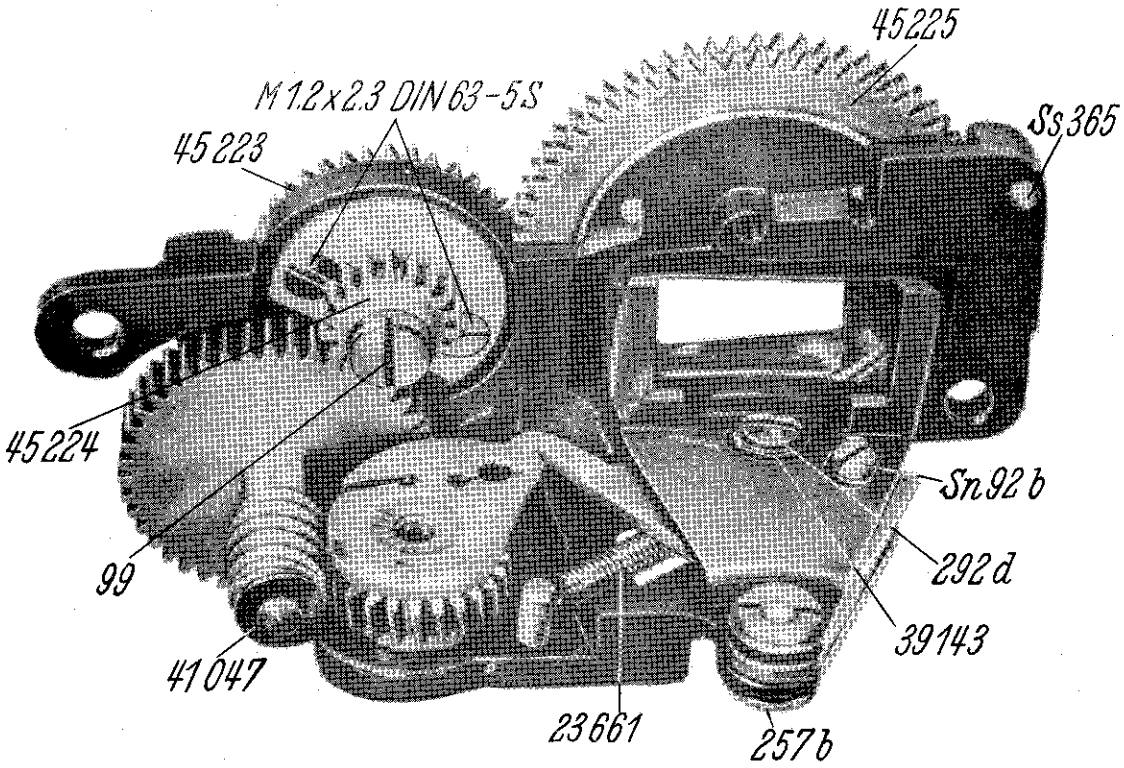

47038M

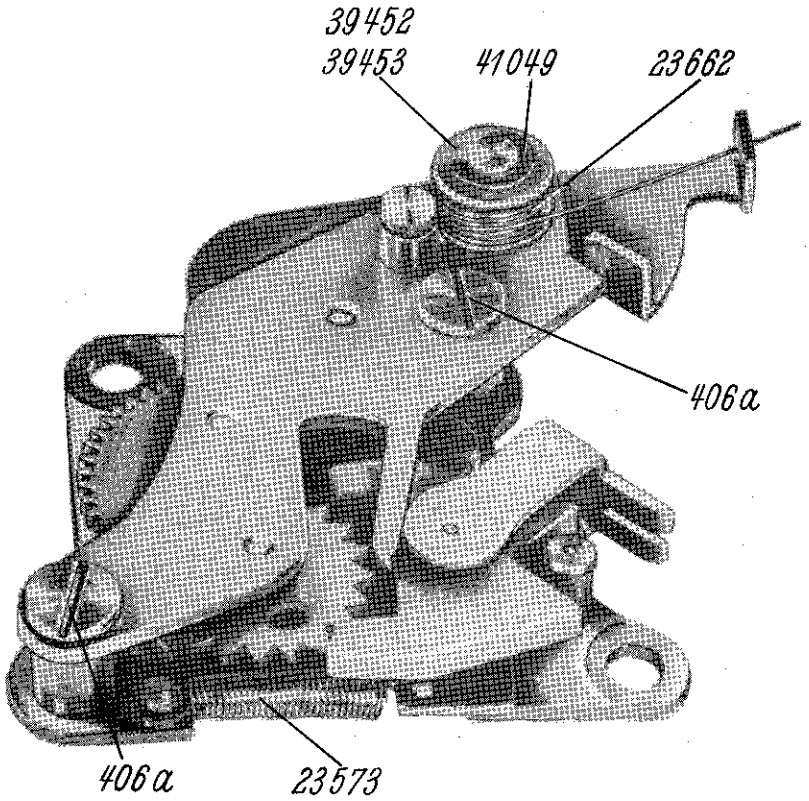

26353 M

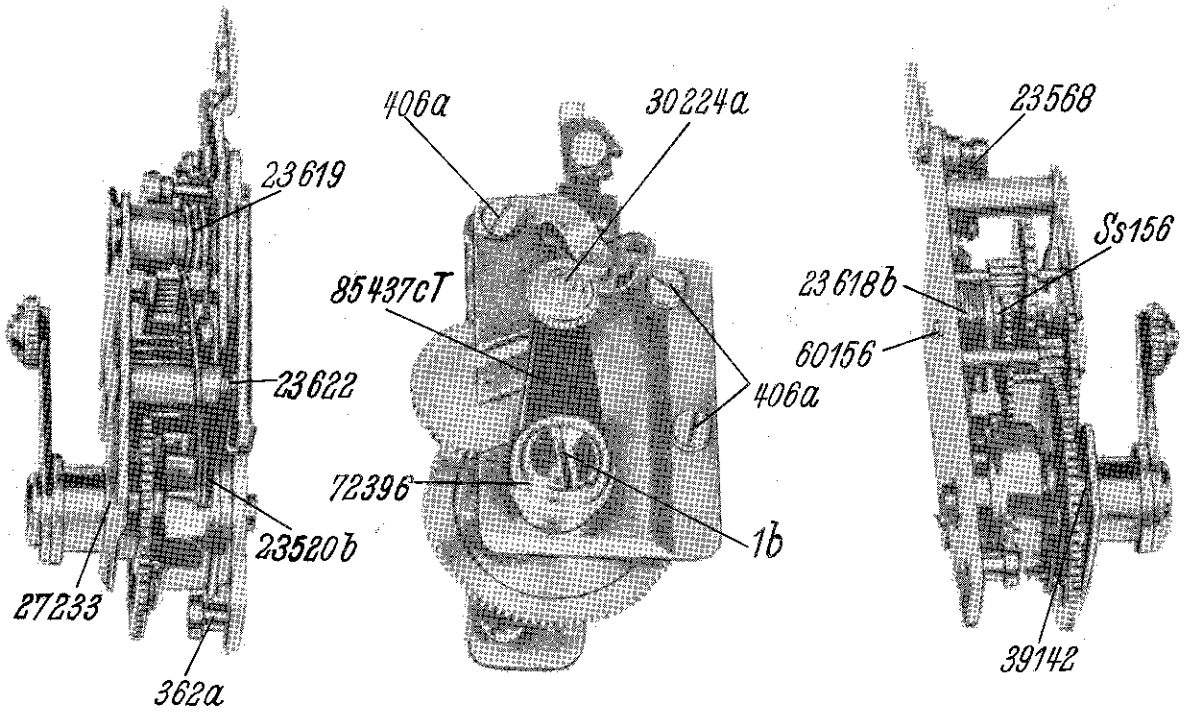

26324aM

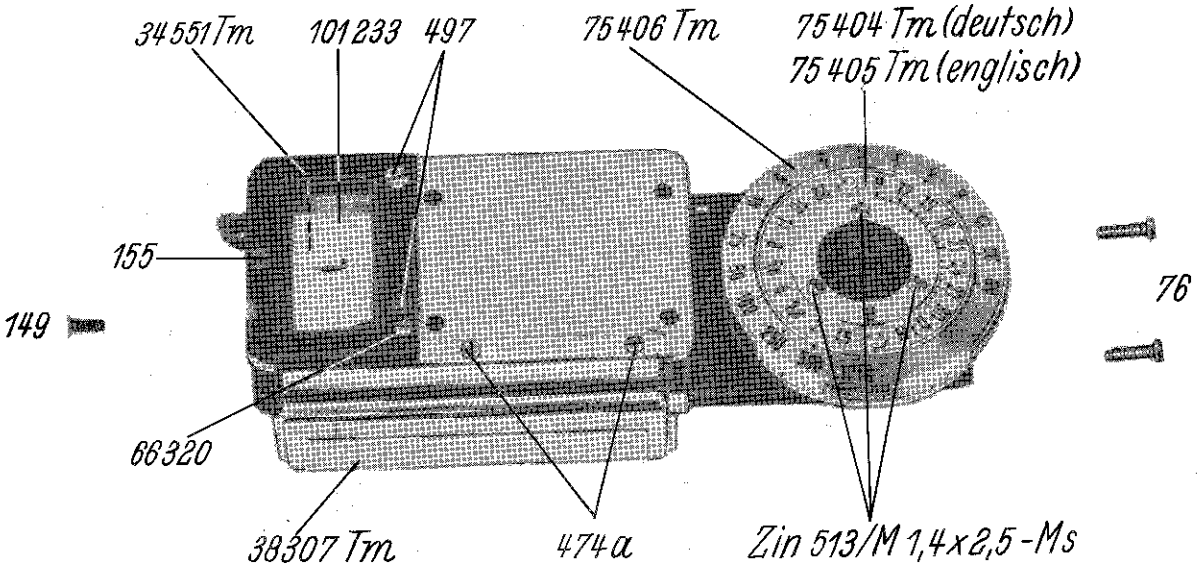

52323aT

Zeiss Ikon A.G. Stuttgart

Ersatzteil - Preisliste

Ausgabe: Mai 1955
Published: May 1955
Edición: Mayo 1955

Price list f. spare parts - Lista de precios p. piezas de recambio

Contax II A 563/24 - Contax III A 564/24

Teil-Nr. Serial No. Pieza Nº	Bezeichnung Name Designación	Baugruppe, Bauteil Assembly Montaje	Stück Number Número IIA	Stück Number Número IIIA	Preis Price Precio
1 b	Schraube	Vorlaufwerk mont. 26 324 a M	1	1	
24	Linsenschraube	Verschluß-Gehäuse compl mont. 52 336 M	1	1	
29 a	Schraube	Schwenkkeil mont. 47 308 M	1	1	
40	Ansatzschraube	Camera compl. mont.	1	1	
46	Linsenschraube	Frontdeckblech mont. 20 174 a T/1	2	2	
55	Linsenschraube zum Verschließen der Rollospannbohrung	Camera compl. mont.	1	1	
67 a	Senkschraube	Verschluß-Gehäuse compl. mont. 52 336 M	2	2	
70	Linsensenkschraube	Camera compl. mont.		4	
76	Linsenschraube	Verschluß-Gehäuse compl. mont. 52 336 M	1	1	
		Camera compl. mont.		2	
98	Senkschraube	Balg-Gehäuse mont. 52 223 a T		2	
99	Linsenschraube	Schwenkkeil mont. 47 308 M	1	1	
105	Senkschraube	Camera compl. mont.	1	1	
		Rollo-Achse vollst. unten 65 334 a M	6	6	
		Gehäuse mit Trommel mont. 52 335 a Vm/2/3	4	4	
113 a	Senkschraube	Camera compl. mont.	2	2	
120	Linsenschraube	Verschluß-Gehäuse mont. 52 336 Vm	2	2	
		Verschluß-Gehäuse compl. mont. 52 336 M	1	1	
125	Linsenschraube	Verschluß-Gehäuse compl. mont. 52 336 M	1	1	
133	Linsenschraube	Rollo-Rahmen compl. mit Rollo 95 284 M	1	1	
136	Senkschraube	Camera compl. mont.	1	1	
138	Linsenschraube	Rollo-Rahmen compl. mit Rollo 95 284 M	1	1	
146	Senkschraube	Schwenkkeil mont. 47 308 M	1	1	
148 a	Senkschraube für Schnurleitscheibe	Rollo-Achse oben vollst. 67 048 b M	3	3	
149	Senkschraube	Verschluß-Gehäuse compl. mont. 52 336 M	1	1	
		Camera compl. mont.		1	
155	Linsenschraube	Camera compl. mont.	3	3	
		Balg-Gehäuse mont. 52 323 a T		1	
158 a	Linsenschraube	Verschluß-Gehäuse compl. mont. 52 336 M	3	3	
162 a	Senkschraube	Camera compl. mont.		4	
186 a	Zylinderschraube	Gehäuse mit Trommel mont. 52 335 a Vm/2/3	1	1	
		Camera compl. mont.	1	1	
210	Zylinderschraube	Camera compl. mont.	1		
231	Ansatzschraube	Verschluß-Gehäuse mont. 52 336 Vm	1	1	

Zeiss Ikon A.G. Stuttgart

Ersatzteil - Preisliste

Ausgabe: Mai 1955
Published: May 1955
Edición: Mayo 1955

Price list f. spare parts - Lista de precios p. piezas de recambio

Contax II A 563/24 - Contax III A 564/24

Teil-Nr. / Serial No. / Pieza Nº	Bezeichnung / Name / Designación	Baugruppe, Bauteil / Assembly / Montaje	Stück / Number / Número II A	III A	Netto-Preis / Net price / Precio
234	Ansatzschraube	Verschluß-Gehäuse mont. 52 336 Vm	1	1	
247 a	Ansatzschraube	Verschluß-Gehäuse compl. mont. 52 336 M	1	1	
251 b	Ansatzschraube für Kontakthebel	Verschluß-Gehäuse mont. 52 336 Vm	2	2	
257 b	Ansatzschraube	Schwenkkeil mont. 47 308 M	1	1	
259 a	Ansatzschraube für Feder	Verschluß-Gehäuse mont. 52 336 Vm	1	1	
260	Ansatzschraube	Verschluß-Gehäuse mont. 52 336 Vm	1	1	
262 a	Senkschraube	Camera compl. mont.		4	
292 d	Linsenschraube für Segment mit Linsenträger	Schwenklinsenträger mit Linse 83 064 b T/1	1	1	
311	Senkschraube	Achse mit Lagerbüchse und Zahnrad mont. 55 292 bT	1	1	
332 a	Zylinderschraube	Schwenkkeil mont. 47 308 M	1	1	
362 a	Ansatzschraube	Vorlaufwerk mont. 26 324 a M	1	1	
393	Zylinderschraube	Verschluß-Gehäuse mont. 52 336 Vm	1	1	
396	Zylinderschraube	Camera compl. mont.	1	1	
401	Zylinderschraube	Verschluß-Gehäuse mont. 52 336 Vm	2	2	
402	Zylinderschraube	Camera compl. mont.	3	3	
406 a	Zylinderschraube	Hemmwerk mont. 26 353 M	2	2	
		Verschluß-Gehäuse mont. 52 336 Vm	3	3	
		Verschluß-Gehäuse compl. mont. 52 336 M	2	2	
		Vorlaufwerk mont. 26 324 a M	3	3	
407	Zylinderschraube	Gehäuse mit Trommel mont. 52 335 a Vm/2/3	1	1	
409	Zylinderschraube	Verschluß-Gehäuse mont. 52 336 Vm	1	1	
420 b	Linsensenkschraube	Objektiv-Tubus mont. 78 011 T	2	2	
421 b	Linsensenkschraube	Objektiv-Tubus mont. 78 011 T	1	1	
432	Senkschraube für Tubus	Camera compl. mont.	5	5	
438	Senkschraube	Verschluß-Gehäuse mont. 52 336 Vm	3	3	
456	Senkschraube	Rollo-Rahmen compl. mit Rollo 95 284 M	2	2	
474 a	Linsenschraube	Bell-Gehäuse mont. 52 323 a T		2	
476 a	Zylinderschraube	Camera compl. mont.	1	1	
		Verschluß-Gehäuse compl. mont. 52 336 M	1	1	
481	Senkschraube	Camera compl. mont.		3	
497	Zylinderschraube	Camera compl. mont.		2	
Ss 60	Gewindestift für Einsatznippel m. engl. Stativgew.	Camera compl. mont.	1	1	
Ss 128 b	Ansatzschraube	Verschluß-Gehäuse mont. 52 336 Vm	1	1	

Zeiss Ikon A.G. Stuttgart

Ersatzteil - Preisliste

Ausgabe: Mai 1955
Published: May 1955
Edición: Mayo 1955

Price list f. spare parts - Lista de precios p. piezas de recambio

Contax II A 563/24 - Contax III A 564/24

Teil-Nr. Serial No. Pieza Nº	Bezeichnung Name Designación	Baugruppe, Bauteil Assembly Montaje	Stück Number Cantidad II A	III A
Ss 152	Ansatz- und Führungsschraube	Camera compl.mont.		1
Ss 156	Lagerschraube lang	Grundplatte mont. 26 324 a T/1	1	1
Ss 157	Rastschraube für Einstellring	Verschluß-Gehäuse mont. 52 336 Vm	1	1
Ss 344	Ansatzschraube	Verschluß-Gehäuse mont. 52 336 Vm	1	1
Ss 365	Gewindestift	Schwenkkeil mont. 47 308 M	1	1
Ss 421	Schraube	Rückwand compl.mont. 52 302 a M/1	1	1
Ss 422 a	Schraube	Rückwand compl.mont. 52302 a M/1	2	2
Ss 430	Rillenschraube	Verschluß-Gehäuse mont. 52 336 Vm	1	1
Ss 431	Fangschraube (kurz)	Rollo-Rahmen compl.mit Rollo 95 284 M	1	1
Ss 432	Fangschraube (lang)	Rollo-Rahmen compl.mit Rollo 95 284 M	1	1
Ss 464	Gewindestift	Objektiv-Tubus mont. 78 011 T	1	1
ZIN 511/ M1,4x3-5S	Senkschraube	Camera compl.mont. Verschluß-Gehäuse mont. 52 336 Vm	3 2	3 2
ZIN 511/ M1,7x3,7-5S	Senkschraube	Gehäuse mit Trommel mont. 52 335 a Vm/2/3 Camera compl.mont.	2 1	2 1
ZIN 511/ M1,7x4-5S	Senkschraube	Camera compl.mont.	4 +)	4 +)
ZIN 513/ M1,4x2-5S	Linsensenkschraube	obere Rollcachse vollst. 67 048 b M	2	2
ZIN 513/ M1,4x2,5-Ms	Linsensenkschraube	Camera compl.mont.	2	2
ZIN 515/ M1,7x5,5-5S	Zylinderschraube	Camera compl.mont	1	1
ZIN 515/ M1,4x2-5S	Zylinderschraube	Verschluß-Gehäuse mont. 52 336 Vm	2	2
ZIN 515/ M1,4x1,5-5S	Zylinderschraube	Verschluß-Gehäuse mont. 52 336 Vm	1	1
ZIN 518/ M1,4x2,5-Ms	Linsenschraube	Verschluß-Gehäuse mont. 52 336 Vm	1	1
M 1,2x2,3 DIN 63-5S	Senkschraube	Schwenkkeil mont. 47 308 M	2	2
520	Linsenniet	Rückwand mit Boden mont. 52 302 a T	4	4
521 a	Halbrundniet	Rückwand mit Boden mont. 52 302 a T	2	2
522	Ansatzniet	Rückwand mit Boden mont. 52 302 a T	4	4
531	Halbrundniet	Rückwand mit Boden mont. 52 302 a T	2	2
	+) Nach Bedarf as required según se necesite			

Zeiss Ikon A.G. Stuttgart

Ersatzteil - Preisliste

Ausgabe: Mai 1955
Published: May 1955
Edición: Mayo 1955

Price list f. spare parts - Lista de precios p. piezas de recambio

Contax II A 563/24 - Contax III A 564/24

Teil-Nr. Serial No. Pieza N°	Bezeichnung Name Designación	Baugruppe, Bauteil Assembly Montaje	Stück Number Número II A	III A
541 a	Niet (Anschlag für Kassette)	Rückwand mit Boden mont. 52 302 a T	1	1
543	Halbrundniet	Boden mit Lagerbuchse 38 261 Tm	3	3
569 a	Ansatzniet	Kontakthebel mit Klinke 85 462 T	1	1
579	Zylinderniet	Zeithebel mont. 85 461 Tm	1	1
781 a	Senkniet	Frontdeckblech mont. 20 174 a T/1	2	2
1 007	Senkschraube	Camera compl. mont.	5	5
Fs 10	Filmspule	Camera compl. mont.	1	1
Sn 77	Ansatzniet	Zeithebel mit Klinke 85 461 T	1	1
Sn 87	Federeinhängniet	Kontakthebel vormont. 85 462 Tm	1	1
Sn 88	Anschlagniet	Verschluß-Gehäuse vormont. 52 336 T	1	1
Sn 90	Rillenniet	Arretierfeder mit Knopf 22 445 a Tm	1	1
Sn 92 b	Exzenterniet	Segment vormont. m. Schwenkkeil 34 529 b Tm	1	1
Sn 185	Exzenterniet	Verschluß-Gehäuse vormont. 52 336 T	1	1
Sn 190	Exzenterniet	Gehäuse mont. 52 335 a T	1	1
10 105	Zylinderstift	Rückwand compl. mont. 52 302 a M/1	1	1
10 116 b	Stift	Rolle unten mont. 88 071 M	2	2
10 118 b	Pass-Stift	Rollo-Achse mit Buchse 65 334 a Tm	1	1
		Rollo-Achse unten vollst. 65 334 a M	3	3
		Rollo-Achse oben vormont. 67 048 b T	1	1
		Rollo-Achse oben vollst. 67 048 b M	1	1
10 128	Zylinderrandelstift	Verschluß-Gehäuse mont. 52 336 Vm	1	1
10 129	Zylinderrandelstift	Verschluß-Gehäuse mont. 52 336 Vm	1	1
10 130	Bandeinhängestift	Rollo-Rahmen compl. mit Rollo 95 284 M	2	2
12 208	Gelenkachse	obere Rolloachse vollst. 67 048 b M	1	1
13 063	Passkerbstift	Verriegelungsscheibe mont. 42 137 b T	4	4
14 011 a	Gewindenippel	Verschluß-Gehäuse mont. 52 301 Vm	1	1
14 043	Einsatznippel für engl. Stativgewinde	Camera compl. mont.	1+)	1+)
14 057	Abdrücker	Camera compl. mont.	1	1
14 061	Gewindenippel für Skalenstellschraube	Camera compl. mont.		1
15 313	Buchse	Rückwand compl. mont. 52 302 a M/1	2	2
15 361	Buchse für Klinke	Verschluß-Gehäuse mont. 52 336 Vm	1	1
15 363 a	Buchse	Verschluß-Gehäuse mont. 52 336 Vm	1	1

+) Nach Bedarf
as required
según se necesite 541 a - 15 363 a

Zeiss Ikon A.G. Stuttgart

Ersatzteil - Preisliste

Ausgabe: Mai 1955
Published: May 1955
Edición: Mayo 1955

Price list f. spare parts - Lista de precios p. piezas de recambio

Contax II A 563/24 - Contax III A 564/24

Teil-Nr. Serial No. Pieza N°	Bezeichnung Name Designación	Baugruppe, Bauteil Assembly Montaje	Stück Number Numero IIA	Stück Number Numero IIIA	Netto-Preis Net price Precio neto
15 367 a	Gewinde- (Lager) - Buchse	Rollo-Rahmen compl. mit Rollo 95 284 M	2	2	
15 425	Buchse für Rasthebel	Gehäuse mont. 52 335 a T	1	1	
20 174	Frontdeckblech mont.	Camera compl. mont.	1	1	
22 444	Sattelfeder	Rückwand compl. mont. 52 302 a M/1	2	2	
22 445 aTm	Arretierfeder mit Knopf	Objektiv-Tubus mont. 78 011 T	1	1	
22 446	Feder	Camera compl. mont.	1	1	
22 447	Prismenfeder	Verschluß-Gehäuse compl. mont. 52 336 M	1	1	
22 451	Feder	Camera compl. mont.	1	1	
22 480	Feder für Abdrückbolzen	Verschluß-Gehäuse 52 336 Vm	1	1	
22 482	Sperrfeder	Rollo-Rahmen compl. mit Rollo 95 284 M	1	1	
22 505	Kontaktfeder	Bell-Gehäuse mont. 52 323 a T		1	
22 506	Feder	Camera compl. mont.		1	
22 530	Zusatzfeder	Rückwand mit Boden mont. 52 302 a T	1	1	
22 550	Federscheibe	Bell-Gehäuse mont. 52 323 a T		1	
22 554	Andrückfeder	Frontdeckblech mont. 20 174 b T	1	1	
23 501 a	Druckfeder	Rückwand compl. mont. 52 302 a M/1	1	1	
23 503 b	Feder	Achse mit Lagerbuchse und Zahnrad mont. (für Filmtrommel) 65 292 b T	1	1	
23 504 d	Druckfeder	Gehäuse mit Trommel mont. 52 335 a Vm/2/3	1	1	
23 505 c	Druckfeder	Gehäuse mit Trommel mont. 52 335 a Vm/2/3	1	1	
23 506	Feder	Camera compl. mont.	1	1	
23 519 a	Feder für Klinke	Aufzugrad mont. f. Vorlaufwerk 45 263 c T	1	1	
23 520 b	Aufzugfeder	Vorlaufwerk mont. 26 324 a M	1	1	
23 566 a	Spielausgleichfeder	Schwenkkeil mont. 47 308 M	1	1	
23 568	Zugfeder	Vorlaufwerk mont. 26 324 a M	1	1	
23 569	Rollofeder (Mitte)	Rollo-Achse unten vollst. 65 334 a M	1	1	
23 570	Rollofeder (rechts)	Rollo-Achse unten vollst. 65 334 a M	1	1	
23 571	Rollofeder (links)	Rollo-Achse unten vollst. 65 334 a M	1	1	
23 573	Zugfeder für Schwenkhebel	Hemmwerk mont. 26 353 M	1	1	
23 575 a	Feder	Camera compl. mont.	1	1	
23 576	Feder	Verschluß-Gehäuse mont. 52 336 Vm	1	1	
23 582 a	Feder für Klinke	Verschluß-Gehäuse mont. 52 336 Vm	1	1	

Zeiss Ikon A.G. Stuttgart

Ersatzteil - Preisliste

Ausgabe: Mai 1955
Published: May 1955
Edición: Mayo 1955

Price list f. spare parts - Lista de precios p. piezas de recambio

Contax II A 563/24 - Contax III A 564/24

Teil-Nr. Serial No. Pieza Nº	Bezeichnung Name Designación	Baugruppe, Bauteil Assembly Montaje	Stück Number Número IIA	Stück Number Número IIIA	Netto-Preis Net price Precio Nº
23 585	Feder für Kontakthebel mit Klinke	Verschluß-Gehäuse mont. 52 336 Vm	1	1	
23 586	Feder für Kontakthebel	Verschluß-Gehäuse mont. 52 336 Vm	1	1	
23 587	Feder für Zeithebel	Verschluß-Gehäuse mont. 52 336 Vm	1	1	
23 588	Feder für Zeithebelklinke	Verschluß-Gehäuse mont. 52 336 Vm	1	1	
23 589	Feder für Steuerhebel	Verschluß-Gehäuse mont. 52 336 Vm	1	1	
23 591	Feder für Hebel B und T und Umlenkhebel	Verschluß-Gehäuse mont. 52 336 Vm	1	1	
23 592	Feder	Verschluß-Gehäuse mont. 52 336 M	1	1	
23 593	Zugfeder	Verschluß-Gehäuse mont. 52 336 Vm	1	1	
23 594	Feder	Verschluß-Gehäuse mont. 52 336 Vm	1	1	
23 615	Druckfeder	Balg-Gehäuse mont. 52 323 a T		1	
23 617	Druckfeder für Rastkugel	Camera compl. mont.		1	
23 619	Feder für Spannhebel	Vorlaufwerk mont. 26 324 a M	1	1	
23 622	Feder für Auslösehebel	Vorlaufwerk mont. 26 324 a M	1	1	
23 648	Feder	Gehäuse mont. 52 335 a T	1	1	
23 649	Feder	Camera compl. mont.	1	1	
23 651	Feder	Balg-Gehäuse mont. 52 223 a T		1	
23 661	Feder	Schwenkkeil mont. 47 308 M	1	1	
23 662	Feder für Segment	Hemmwerk mont. 26 353 M	1	1	
24 151	Klinke	Verschluß-Gehäuse mont. 52 336 Vm	1	1	
24 152 Tm	Klinke für Zeithebel mit Niet	Zeithebel mit Klinke 85 461 T	1	1	
24 153	Klinke	Kontakthebel mit Klinke 85 462 T	1	1	
24 154 Tm	Sperrklinke mont.	Verschluß-Gehäuse mont. 52 336 Vm	1	1	
25 291	Lagerflansch	Rollo-Rahmen compl. mit Rollo 95 284 M	1	1	
25 306	Kontaktstreifen	Balg-Gehäuse mont. 52 323 a T		2	
25 308	Halteplättchen	Frontdeckblech mont. 20 174 a T/1	1	1	
25 323	Unterlagplättchen	Frontdeckblech mont. 20 174 a T/1	1	1	
25 324 aM	Vorlaufwerk mont.	Verschluß-Gehäuse compl. mont. 52 336 M	1	1	
26 330 T	Andrückplatte mit Feder	Camera compl. mont.	1	1	
26 353 M	Hemmwerk mont.	Verschluß-Gehäuse mont. 52 336 Vm	1	1	
27 210 Tm	Wellenrohr mit Belag für untere Rolloachse	Rollo-Achse unten vollst. 65 334 a M	1	1	
27 211 Tm	Wellenrohr mit Belag für obere Rollo-Achse	Rollo-Achse oben 67 048 M	1	1	
27 211 T	Wellenrohr mont.	Obere Rollo-Achse vollst. 67 048 b M	1	1	

Zeiss Ikon A.G. Stuttgart

Ersatzteil - Preisliste

Ausgabe: Mai 1955
Published: May 1955
Edición: Mayo 1955

Price list f. spare parts - Lista de precios p. piezas de recambio

Contax II A 563/24 - Contax III A 564/24

Teil-Nr. Serial No. Pieza Nº	Bezeichnung Name Designación	Baugruppe, Bauteil Assembly Montaje	Stück Number Numero II A	III A	Netto-Preis Net price Precio neto
27 233	Führungshülse	Vorlaufwerk mont. 26 324 a M	1	1	
29 280	Führungswinkel	Rollo-Rahmen compl. mit Rollo 95 284 M	1	1	
30 223	Druckknopf	Rückwand compl. mont. 52 302 a M/1	1	1	
30 224 a	Rillenknopf	Aufzughebel mont. 85 437 c T/1	1	1	
33 160	Mitnehmer	Gehäuse mit Trommel mont. 52 335 a Vm/2/3	1	1	
33 161	Mitnehmer	Gehäuse mit Trommel mont. 52 335 a Vm/2/3	1	1	
33 162	Filmtrommel	Gehäuse mit Trommel mont. 52 335 a Vm/2/3	1	1	
33 206 Tm	Bandrolle mit Stift	Rollo-Achse unten vollst. 65 334 a M	2	2	
33 207	Rolle rechts	Rollo-Achse unten vollst. 65 334 a M	1	1	
33 208	Rolle links	Rollo-Achse unten vollst. 65 334 a M	1	1	
33 209	Kupplungsstück	Verschluß-Gehäuse mont. 52 336 Vm	1	1	
33 219	Schnurrolle rechts	Rollo-Achse oben mit oberem Rollo vollst. 67 048 M	1	1	
33 229 bTm	Schnurrolle mit Niet	Obere Rollo-Achse vormont. 67 048 b T	1	1	
34 486	Verriegelungsblech rechts	Rückenwand compl. mont. 52 302 a M/1	1	1	
34 487	Verriegelungsblech links	Rückwand compl. mont. 52 302 a M/1	1	1	
34 488	Deckblech (Halteblech)	Objektivblech mont. 20 174 a T/1	1	1	
34 490	Gegenplatte	Schwenkkeil mont. 47 308 M	1	1	
34 492	Winkelstück (für Prisma)	Verschluß-Gehäuse compl. mont. mit Rollo-Rahmen und Vorlaufwerk 52 301 M	1	1	
34 493 b	Dichtungsblech	Endblech mit Deckblech 88 071 T	1	1	
34 494 aTm	Deckblech mont.	unteres Rollo mont. 88 071 M	1	1	
34 527	Anschlag für Zeithebelklinke	Verschluß-Gehäuse mont. 52 336 Vm	1	1	
34 532 a	Schieber für Rollozusatzfeder	Verschluß-Gehäuse mont. 52 336 Vm	1	1	
34 533 Tm	Anschlag mont.	Verschluß-Gehäuse mont. 52 336 Vm	1	1	
34 541 Tm	Abdeckblech mit Filzdichtung	Verschluß-Gehäuse compl. mont. 52 336 M	1	1	
34 545	Dichtungsblech	Verschluß-Gehäuse compl. mont. 52 336 M	1	1	
34 546	Dichtungsblech	Verschluß-Gehäuse compl. mont. 52 336 M	1	1	
34 551 Tm	Skalenblech mit Indexblech	Bel.-Gehäuse mont. 52 323 a T		1	
34 571 a	Filmleitblech	Gehäuse mit Trommel mont. 52 335 a Vm/2/3	1	1	
34 576 aTm	Abdeckblech mit Filzdichtung	Verschluß-Gehäuse compl. mont. 52 336 M	1	1	
34 577 Tm	Winkelstück mit Dichtung	Verschluß-Gehäuse compl. mont. 52 336 M	1	1	
34 598	Deckblech (Halteblech)	Frontdeckblech mont. 20 174 a T/1	1	1	
38 261 Tm	Boden mit Lagerbuchse	Rückwand mit Boden mont. 52 302 a T	1	1	

Zeiss Ikon A.G. Stuttgart

Ersatzteil - Preisliste

Ausgabe: Mai 1955
Published: May 1955
Edición: Mayo 1955

Price list f. spare parts - Lista de precios p. piezas de recambio

Contax II A 563/24 - Contax III A 564/24

Teil-Nr. Serial No. Pieza N°	Bezeichnung Name Designación	Baugruppe, Bauteil Assembly Montaje	Stück Number Número II A	III A	Netto-Preis Net price Precio
38 307 Tm	Deckel für Zelle mont.	Bel.-Gehäuse mont. 52 323 a T	1	1	
38 309	Abschlußklappe für Instrument	Camera compl. mont.		1	
38 328	Schutzdeckel für Objektivöffnung	Camera compl. mont.	1+)	1+)	
38 340	Deckkappe	Camera compl. mont.	1		
38 341	Deckkappe	Camera compl. mont.		1	
39 023	Unterlagscheibe (0,1 mm)	Verschluß-Gehäuse compl. mont. 52 336 M Verschluß-Gehäuse mont. 52 336 Vm	3 1+)	3 1+)	
39 030	Unterlagscheibe	Verschluß-Gehäuse mont. 52 336 Vm	2	2	
39 077	Unterlagscheibe	Verschluß-Gehäuse mont. 52 336 Vm Camera compl. mont.	1 2	1 2	
39 101	Unterlagscheibe	Verschluß-Gehäuse mont. 52 336 Vm	2+)	2+)	
39 126	Scheibe	Schwenkkeil mont. 47 308 M	1	1	
39 142	Unterlagscheibe	Vorlaufwerk mont. 26 324 a M	1+)	1+)	
39 143	Unterlagscheibe	Schwenkkeil mont. 47 308 M	1	1	
39 220	Scheibe	Achse mit Lagerbüchse und Zahnrad mont. 65 292 b T	2	2	
39 292	Unterlagscheibe	Gehäuse mit Trommel mont. 52 335 a Vm/2/3	1	1	
39 293	Unterlagscheibe	Gehäuse mit Trommel mont. 52 335 a Vm/2/3	1	1	
39 303	Unterlagscheibe	Camera compl. mont.	1	2	
39 343 a	Zwischenlagscheibe	Verschluß-Gehäuse mont. 52 336 Vm	1	1	
39 344	Beilagscheibe	Schwenkkeil mont. 47 308 M	1	1	
39 345	Deckscheibe	Camera compl. mont.	1		
39 356	Scheibe	Rückwand compl. mont. 52 302 a M/1	2	2	
39 363	Zwischenlagscheibe	Rollo-Achse unten vollst. 65 334 a M Rollo-Achse oben vollst. 67 048 b M	1 4	1 4	
39 364 a	Beilagscheibe für Zählscheibe	Camera compl. mont.	1	1	
39 366	Zwischenlagscheibe (0,2 mm)	Verschluß-Gehäuse mont. 52 336 Vm	1+)	1+)	
39 367	Friktionsscheibe	Camera compl. mont.	1	1	
39 369	Justierunterlagscheibe	Rollo-Rahmen compl. mit Rollo 95 284 M	4	4	
39 370	Beilagscheibe	Schwenkkeil mont. 47 308 M	2	2	
39 371	Justierunterlagscheibe	Camera compl. mont.	5	5	

+) Nach Bedarf
as required
según se necesite

38 307 Tm - 39 371

Zeiss Ikon A.G. Stuttgart

Ersatzteil - Preisliste

Ausgabe: Mai 1955
Published: May 1955
Edición: Mayo 1955

Price list f. spare parts - Lista de precios p. piezas de recambio

Contax II A 563/24 - Contax III A 564/24

Teil-Nr Serial No Pieza Nº	Bezeichnung Name Designación	Baugruppe, Bauteil Assembly Montaje	Stück Number Nummer II A	 III A	[illegible]
39 372	Justierunterlagscheibe	Camera compl.mont.	5	5	
39 384	Ausgleichscheibe	Gehäuse mit Trommel mont. 52 335 a Vm/2/3 Verschluß-Gehäuse mont. 52 336 Vm	1 2+)	1 2+)	
39 385	Ausgleichscheibe	Rollo-Rahmen compl. mit Rollo 95 284 M	[illegible]	1+)	
39 386	Unterlagscheibe (0,3 mm)	Verschluß-Gehäuse compl.mont. 52 336 M Verschluß-Gehäuse mont. 52 336 Vm	1 1+)	1 1+)	
39 395	Unterlagscheibe	Rollo-Rahmen compl. 95 284 M	2	2	
39 404	Zwischenlagscheibe (0,4 mm)	Verschluß-Gehäuse mont. 52 336 Vm	1+)	1+)	
39 407	Zwischenlagscheibe (0,3 mm)	Verschluß-Gehäuse mont. 52 336 Vm	1+)	1+)	
39 426	Scheibe	Camera compl.mont.	1+)		
39 437	Zwischenscheibe	Camera compl.mont.	1	1	
39 438	Ausgleichscheibe zwischen Einstellring und Kurve (0,2 mm)	Camera compl.mont.	1+)	1+)	
39 439	Ausgleichscheibe zwischen Einstellring und Kurve (0,3 mm)	Camera compl.mont.	1+)	1+)	
39 443	Unterlagscheibe	Camera compl.mont.	1+)	1+)	
39 452	Unterlagscheibe (0,15 mm)	Hemmwerk mont. 26 353 M	1+)	1+)	
39 453	Unterlagscheibe (0,25 mm)	Hemmwerk mont. 26 353 M	1	1	
41 047	Benzing-Sicherung	Camera compl.mont. Schwenkkeil mont. 47 308 M	1 1	1 1	
41 049	Benzing-Sicherung	Achse mit Lagerbuchse und Zahnrad mont. (für Filmtrommel) 65 292 b T Vorlaufwerk mont. 26 353 M	1 1	1 1	
42 137 b	Verriegelungsscheibe	Verriegelungsscheiben mont. 42 137 b T	2	2	
42 137 bT	Verriegelungsscheibe mont.	Rückwand compl.mont. 52 302 a M/1	2	2	
42 139	Scheibe	Gehäuse mit Trommel mont. 52 335 a Vm/2/3	1	1	
42 159 Tm	Schnurleitscheibe mit Niet (f.rechte Rolle)	obere Rollo-Achse vollst. 67 048 b M	1	1	
42 161 cTm	Schnurleitscheibe links mit Niete	Rollo-Achse mit oberem Rollo vollst. 67 048 bM	1	1	
42 162 a	Schleppscheibe	Rollo-Achse oben mit oberem Rollo vollst. 67 048 b M	1	1	
42 180 a	Anschlagscheibe	Verschluß-Gehäuse mont. 52 336 Vm	1	1	
45 223	Stirnrad (36 Zähne)	Schwenkkeil mont. 47 308 M	1	1	
45 224	Stirnrad (18 Zähne)	Schwenkkeil mont. 47 308 M	1	1	
45 225	Antriebsrad (65 Zähne)	Schwenkkeil mont. 47 308 M	1	1	
	+) Nach Bedarf as required según se necesite				

Zeiss Ikon A.G. Stuttgart

Ersatzteil-Preisliste

Japanese Oct 1965
Russian May 1965
English May 1965

Price list of spare parts - Liste des prix des pièces de rechange

Contax IIa 563/24 - Contax IIa 564/24

Teile-Nr. Serial No. Numéro	Bezeichnung Name Désignation	Baugruppe, Baueinheit Assembly Montage	Stück Pieces Pièces	
45 226	Stirnrad (30 Zähne)	Achse mit Lagerbuchse und Zahnrad mont. (für Filmtrommel) 65 292 b T	1	1
45 227	Stirnrad (36 Zähne)	Gehäuse mit Trommel mont. 52 335 a Vm/2/3	1	1
45 254 a	Zählscheibe	Camera compl.mont.	1	1
45 260	Zwischenrad (32 Zähne)	Gehäuse mit Trommel mont. 52 335 a Vm/2/3	1	1
45 285	Stirnrad (15 Zähne)	Verschluß-Gehäuse mont. 52 336 Vm	1	1
45 289	Kronenrad	Verschluß-Gehäuse 52 336 Vm	1	1
45 292	Zwischenrad (30 Zähne)	Verschluß-Gehäuse mont. 52 336 Vm	1	1
45 293	Ritzel (20 Zähne) für Filmrad	Camera compl.mont.	1	1
45 301 aT	Kegelzahnrad mit Stirnrad mont.	Verschluß-Gehäuse mont. 52 336 Vm	1	1
45 302 aTm	Kegelzahnrad mont.	Verschluß-Gehäuse mont. 52 336 Vm	1	1
45 303	Sperrad	Rollo-Achse unten vollst. 65 334 a M	1	1
45 304 aTm	Kegelrad mit Niet	Obere Rollo-Achse vollst. 57 048 b M	1	1
47 247 b	Gleitrollenlager	Rückwand mit Boden mont. 52 302 a T	1	1
47 277 b	Sucherschuhplatte	Camera compl.mont.	1	1
47 308 M	Schwenkkeil mont.	Camera compl.mont.	1	1
50 183 T/1	Sucher-Okular mont.	Verschluß-Gehäuse compl mont. 52 336 M	1	1
50 218 T	Fassung mit Korrekturlinse	auf besondere Bestellung		
52 302 aT	Rückwand mit Boden mont.	Rückwand compl.mont. 52 302 a M/1	1	1
52 302 aM/1	Rückwand compl.mont.	Camera compl.mont	1	1
52 323 aT	Bell-Gehäuse mont.	Camera compl.mont.		1
53 171	Lagerbuchse	Achse mit Lagerbuchse und Zahnrad mont. (für Filmtrommel) 65 292 b T	1	1
53 174 bTm	Filmschlüsselgehäuse mit Bolzen	Verschluß-Gehäuse mont. 52 336 Vm	1	1
56 048	Griffe	Verriegelungsscheibe mont. 42 137 b T	2	2
60 144	Mutter	Verschluß-Gehäuse mont. 52 336 Vm	1	1
60 145	Schlitzmutter	Verschluß-Gehäuse mont. 52 336 Vm	1	1
60 156	Mutter	Grundplatte mont. 26 324 a T/1	1	1
62 132	Stativmutter	Gehäuse mont. 52 335 a T	1	1
63 032	Mutterstück	Bell-Gehäuse mont. 52 323 a T		1
65 290	Gleitrolle	Rückwand compl. mont. 52 302 a M/1	1	1
65 292 b	Achse	Achse mit Lagerbuchse und Zahnrad mont. 65 292 bT	1	1

Zeiss Ikon A.G. Stuttgart

Ersatzteil - Preisliste

Ausgabe: Mai 1955
Published: May 1955
Edición: Mayo1955

Price list f. spare parts - Lista de precios p. piezas de recambio

Contax II A 563/24 - Contax III A 564/24

Teil-Nr. Serial No. Pieza Nº	Bezeichnung Name Designación	Baugruppe, Bauteil Assembly Montaje	Stück Nummer Número IIA	Stück Nummer Número IIIA	[illegible]
65 292 T	Achse mit Lagerbuchse und Zahnrad mont. (für Filmtrommel)	Gehäuse mit Trommel mont. 52 335 a Vm/2/3	1	1	
65 294 b	Kupplungsachse	Gehäuse mit Trommel mont. 52 335 a Vm/2/3	1	1	
65 334 aTm	Rollo-Achse mit Buchse	Rollo-Achse unten vollst. 65 334 a M	1	1	
65 334 aM	Rollo-Achse unten vollst.	Rollo-Rahmen compl. 95 284 M	1	1	
65 335 aTm/1	Abdrückbolzen mont.	Verschluß-Gehäuse mont. 52 336 Vm	1	1	
65 372	Achse	Gehäuse mit Trommel mont. 52 335 a Vm/2	1		
65 373 Tm	Achse mit Scheibe	Gehäuse mit Trommel mont. 52 335 a Vm/3		1	
66 300 aT	Filmschlüsselbolzen mont.	Verschluß-Gehäuse mont. 52 336 Vm	1	1	
66 309	Rillenbolzen	Zeithebel mont. 85 461 Tm	1	1	
66 310	Rillenbolzen	Hebel für B und T mit Bolzen 85 464 Tm	1	1	
66 311	Lagerbolzen	Filmschlüssel-Gehäuse 53 174 b Tm	1	1	
66 313	Rillenbolzen	Verschluß-Gehäuse vormont. 52 336 T	1	1	
66 319	Gewindebolzen	Beli-Gehäuse mont. 52 323 a T		1	
66 320	Gewindebolzen für Gehäusebefestigung	Beli-Gehäuse mont. 52 323 a T		1	
67 048 bT	Rollo-Achse oben vormont.	Obere Rollo-Achse vollst. 67 048 b M	1	1	
67 048 bM	Rollo-Achse oben (ober.Rollo) vollst.	Rollo-Rahmen compl. 95 284 T	1	1	
72 278	Lagerteller	Schwenkkeil mont. 47 308 M	1	1	
72 280	Rückspulknopf	Camera compl.mont.	1		
72 283 a	Aufzugknopf	Camera compl.mont.	1	1	
72 297	Indexring	Camera compl.mont.	1	1	
72 298 a	Ring (auf Rückspulknopf)	Camera compl.mont.	1		
72 344 a	Stellring	Rollo-Achse unten vollst. 65 334 a M	1		
72 354	Distanzring	Verschluß-Gehäuse compl.mont. 52 336 M	1	1	
72 358 T	Anschluß für Vacublitz vollst.	Verschluß-Gehäuse mont. 52 336 Vm	1	1	
72 396	Scheibe	Vorlaufwerk mont. 26 324 a M	1	1	
72 430	Knopfzwischenstück	Camera compl.mont.	1	1	
72 433 Tm	Federteller mont.	Camera compl.mont.		1	
72 434	Rückspulknopf	Camera compl.mont.		1	
72 435	Indexring	Camera compl.mont.		1	
72 443	Anlageteller (auf Rückspulseite)	Rückwand compl.mont. 52 302 a M/1	1	1	

Zeiss Ikon A.G. Stuttgart

Ersatzteil - Preisliste

Price list f. spare parts - Lista de precios p. piezas de recambio

Contax III A 563/24 - Contax III A 564/24

Ausgabe Mai 1955
Published May 1955
Edición Mayo 1955

Artikel-Nr. Serial No. Número	Bezeichnung Name Designación	Baugruppe, Baureihe Assembly Montaje	Stück Number Número III A	III A	Netto-Preis Net price Precio
72 446	Ring	Camera compl. mont.	5+)		
74 074	Vorschraubring	Sucher-Okular mont. 50 183 T/1	1	1	
75 326	Skalenkappe (deutsch)	Objektiv-Tubus mont. 78 011 T	1	1	
75 339 T	Filmskala (deutsch) mont.	Camera compl. mont.	1	1	
75 346 aT	Filmskala (englisch) mont.	Camera compl. mont.	1	1	
75 347	Skalenkappe (englisch)	Objektiv-Tubus mont. 78 011 T	1	1	
75 401 Tm	Einstellring mont.	Camera compl. mont.	1	1	
75 404 Tm	Skalenscheibe deutsch	Camera compl. mont.		1	
75 405 Tm	Skalenscheibe englisch	Camera compl. mont.		1	
75 406 Tm	Einstellring	Bel.-Gehäuse mont. 52 303 a T		1	
78 011 T	Objektiv-Tubus mont.	Camera compl. mont.	1	1	
79 069	Federtopf (Einstellknopf)	Verschluß-Gehäuse compl. mont. 52 336 M	1	1	
83 061	Linsenfassung	Linsenfassung mit Sucherlinse 83 061 T/2	1	1	
83 061 T/2	Linsenfassung mit Sucherlinse	Verschluß-Gehäuse compl. mont. 52 336 M	1	1	
85 424 aTm	Rasthebel mont. (1 teilig)	Camera compl. mont.	1	1	
85 437 cT/1	Aufzughebel mont.	Vorlaufwerk mont. 26 324 a M	1	1	
85 457 bTm	Segmenthebel mit Bolzen	Hemmwerk mont. 26 353 M	1	1	
85 458 Tm	Abdrückbolzen mit Buchse	Verschluß-Gehäuse compl. mont. 52 336 M	1	1	
85 460 Tm	Steuerhebel mit Niet (für Hemmwerk)	Verschluß-Gehäuse mont. 52 336 Vm	1	1	
85 461 Tm	Zeithebel mont.	Verschluß-Gehäuse mont. 52 336 Vm	1	1	
85 461 T	Zeithebel mit Klinke	Verschluß-Gehäuse mont. 52 336 Vm	1	1	
85 462 T	Kontakthebel mit Klinke	Verschluß-Gehäuse mont. 52 336 Vm	1	1	
85 463	Umlenkhebel	Verschluß-Gehäuse mont. 52 336 Vm	1	1	
85 464 Tm	Hebel für B und T mit Bolzen	Verschluß-Gehäuse mont. 52 336 Vm	1	1	
85 497 Tm	Rasthebel (2 teilig) mont.	Camera compl. mont.	1	1	
85 498	Fingerhebel	Camera compl. mont.	1	1	
88 061 b	Ausgleichsblech	Ober. Rollo mont. 88 066 b T Unt. Rollo mont. 88 071 M	2+) 2	2+) 2	
88 064 b	Endblech II	Unteres Rollo mont. 88 071 M	1	1	
88 065 b	Zwischenblech	Unteres Rollo mont. 88 071 M	1	1	
88 066 b	Endblech I	Oberes Rollo mont. 88 066 b T	1	1	

+) Nach Bedarf
as required
según se necesite

Zeiss Ikon A.G. Stuttgart

Ersatzteil - Preisliste

Ausgabe: Mai 1955
Published: May 1955
Edición: Mayo 1955

Price list f. spare parts - Lista de precios p. piezas de recambio

Contax II A 563/24 - Contax III A 564/24

Teil-Nr. Serial No. Pieza Nº	Bezeichnung Name Designación	Baugruppe, Bauteil Assembly Montaje	Stück Number Número IIA	Stück Number Número IIIA	Netto-Preis Net price Precio neto
88 066 bT	Oberes Rollo mont.	Obere Rollo-Achse vollst. 67 048 b M	1	1	
88 067 b	Ausgleichblech	Rollo oben mont. 88 066 b T	2	2	
		Endblech mit Deckblech 88 071 T	1	2	
88 068	Mittenblech	Oberes Rollo mont. 88 066 b T	13	[illegible]	
		Unteres Rollo mont. 88 071 M	13	13	
88 069	Mittenblech ohne Lappen	Unteres Rollo mont. 88 071 M	1	1	
88 070 b	Endblech II	Rollo oben mont. 88 066 b T	1	1	
88 071 T	Endblech mit Deckblech	Unteres Rollo mont. 88 071 M	1	1	
88 071 M	Unteres Rollo mont.	Rollo-Rahmen compl. mit Rollo 95 284 M	1		
91 021 Tm	Hemmwerk-Steuerscheibe mit Niet	Verschluß-Gehäuse mont. 52 336 Vm	1	1	
91 022	Zeitsteuerscheibe	Verschluß-Gehäuse 52 336 Vm	1	1	
91 023	Nockenscheibe	Verschluß-Gehäuse mont. 52 336 Vm	1	1	
91 026 bTm	Steuerscheibe mit Niet	Verschluß-Gehäuse mont. 52 336 Vm	1	1	
91 029 a	Exzenterring	Verschluß-Gehäuse mont. 52 336 Vm	1	1	
91 030 Tm	Steuerscheibe mit Niet (anstelle 91 026)	Verschluß-Gehäuse mont. 52 336 Vm	1 +)	1 +)	
93 086	Henkelöse	Gehäuse mit Trommel mont. 52 335 a Vm/2/3	2	2	
94 048	Einstellnabe	Verschluß-Gehäuse mont. 52 336 Vm	1	1	
94 051 T/1	Kugelbremse vollst.	Obere Rollo-Achse vollst. 67 048 b M	1	1	
95 284 M	Rollo-Rahmen compl. mit Rollo	Camera compl. mont.	1	1	
95 313	Suchermaske	Frontdeckblech mont. 20 174 a T/1	1	1	
95 314	Halterahmen für Zelle	Bell-Gehäuse mont. 52 223 a T		1	
101 160 a	Scheibe	Frontdeckblech mont. 20 174 a T/1	1	1	
101 208	Sucherlinse	Sucher-Okular mont. 50 183 T/1	1	1	
101 209	Sucherlinse	Linsenfassung mit Sucherlinse 83 061 T/1	1	1	
101 233	Glasscheibe	Deckel mit Glasscheibe 38 302 Tm		1	
101 254	Schutzglasscheibe	Frontdeckblech mont. 20 174 a T/1	1	1	
102 055 M	E-messerprisma compl.	Verschluß-Gehäuse compl. mont. 52 336 M	1	1	
103 309	Unterlagplättchen für Sucherschuh	Camera compl. mont.	1	1	
105 012 a	Rollobänder	Rollo oben mont. 88 066 T	2	2	
107 432	Bezug compl.	)	1	1	
107 432/1	Bezug für Rückwand	) Camera compl. mont.	1	1	
107 432/1/0	Bezug für Rückwand (neutral)	)	1	1	
	+) Nach Bedarf as required según se necesite				

Zeiss Ikon A.G. Stuttgart

Ersatzteil - Preisliste

Ausgabe: Mai 1955
Published: May 1955
Edición: Mayo1955

Price list f. spare parts - Lista de precios p. piezas de recambio

Contax II A 563/24 - Contax III A 564/24

Teil-Nr. Serial No. Pieza N°	Bezeichnung Name Designación	Baugruppe, Bauteil Assembly Montaje	Stück Number Numero IIA	IIIA	Net[illegible] Net[illegible] Pre[illegible]
107 432/2	Bezug für Gehäuse rechts	)	1	1	
107 432/2/0	Bezug für Gehäuse rechts (neutral)	) Camera compl.mont.	1	1	
107 432/3	Bezug für Gehäuse links	)	1	1	
108 197	Lederscheibe für Stativmutternietstelle	Camera compl.mont.	1	1	
108 248	Lederunterlage für Prisma	Verschluß-Gehäuse compl.mont. 52 336 M	1	1	
110 158	Filzdichtungsscheibe	Camera compl.mont.	1	1	
110 165	Filzdichtung	Abdeckblech mit Filzdichtung 34 541 Tm	1	1	
110 166 b	Filzdichtung (groß)	Camera compl.mont.	1	1	
110 167	Filzdichtung (klein)	Camera compl.mont.	1	1	
110 168	Filzdichtung	Rollo-Rahmen mit Rollo mont. 95 284 T	1	1	
110 169	Filzdichtung (f. Tubuspartie)	Camera compl.mont.	2	2	
110 326	Dichtungsstreifen	Camera compl.mont.	1	1	
111 344	Plüschdichtung	Rollo-Rahmen mit Dichtungen 95 284 T	1	1	
112 335	Isolierschlauch	Beli-Gehäuse mont. 52 323 a T		1	
112 336	Isolierschlauch	Beli-Gehäuse mont. 52 323 a T		1	
113 001	Papierunterunterlage (für Rückwandbezug)	Camera compl.mont.	1	1	
113 603	Unterlagscheibe (Öl getränkt)	Gehäuse mit Trommel mont. 52 335 a Vm/2/3	1	1	
113 604	Unterlagscheibe (Öl getränkt)	Gehäuse mit Trommel mont. 52 335 a Vm/2/3	1	1	
113 648	Ausgleich-Karton-Unterlage	Rollo-Rahmen compl.mit Rollo 95 284 M	+)	+)	
113 649	Ausgleichkartonunterlage	Rollo-Rahmen compl.mit Rollo 95 284 M	+)	+)	
113 680	Tuchpapierdichtung	Rollo-Rahmen mit Dichtung 95 284 T	1	1	
113 681	Tuchpapierdichtung	Rollo-Rahmen mit Dichtung 95 284 T	1	1	
113 683	Tuchpapierdichtung	Rückwand mit Boden mont. 52 302 a T	1	1	
113 686	Isolation	Beli-Gehäuse mont. 52 323 a T		1	
113 700	Papierdichtung	Verschluß-Gehäuse compl.mont. 52 336 M	1	1	
113 729	Dichtung (für Schwenkkeil)	Gehäuse mit Trommel mont. 52 335 a Vm/2/3	1	1	
113 732	Maske	Linsenfassung mit Sucherlinse 83 061 T/2	1	1	
113 750	Justierunterlage f.Sucherschuh	Camera compl.mont.	+)	+)	
120 048	Nähzwirn für Bänder	Rollo oben mont. 88 066 b T			
120 049	Seidenschnur	Rollo-Achse oben mit oberem Rollo vollst. 67 048 b M	2	2	
122 015	Rastkugel	Camera compl.mont.		1	
	+) Nach Bedarf as required según se necesite				
107 432/2 - 122 015					

Spezial-Montage-Werkzeuge für

Contax II A, III A

Werkzeug-Benennung	für Camera	Bestell-Nr.
Schlüssel zum Spannen des Sperrades 45 511 (Vorlaufwerk)	Contax II A und III A	45511/VMo 80
Schlüssel für die Mutter 60144	Contax II A und III A	60144/VMo 80
Schlüssel für die Mutter 60145	Contax II A und III A	VM 55
Schlüssel für die Einblickfassung 50183 T/1	Contax II A und III A	532/16 M/90
Schlüssel für Gewindenippel 14061	Contax II A	VM 92
Schlüssel für Ringmutter 74123 am Beli-Knopf	Contax III A	VM 93
Schlüssel zum Anhalten des Kupplungsstückes 33209	Contax II A und III A	VM 52
Schlüssel zum Anhalten der Steuerscheibe 91026 Tm	Contax II A und III A	91026/VMo 80
Steckschlüssel für Schraube Ss 422 a	Contax II A und III A	Ss 422a/VMo 80
Doppelschlitzschraubenzieher für Zylinderschraube Ss 421	Contax II A und III A	Ss 421/VMo 80
Einstellmaß und Auflage für Filmebene	Contax II A und III A	563/24 M/715-1
Einstellmaß und Auflage für Filmebene	Contax II A und III A	563/24 M/715-2
Einstellmaß und Auflage für Filmebene	Contax II A und III A	563/24 M/715-3
dto. in Holzkasten		
Federwaage zum Messen der Friktion 52335 a	Contax II A und III A Contax II und III	52335 AVM/70

Ausgabe Januar 1953

ZEISS IKON A.G.
Stuttgart

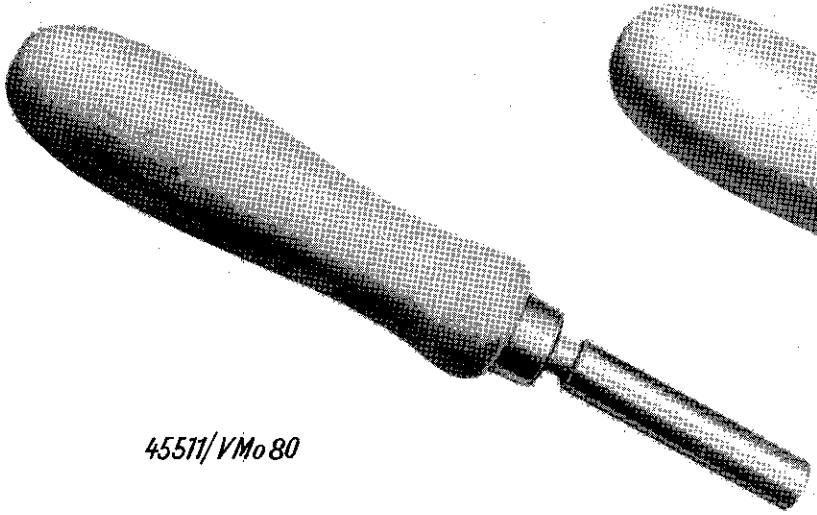

45511/VMo80

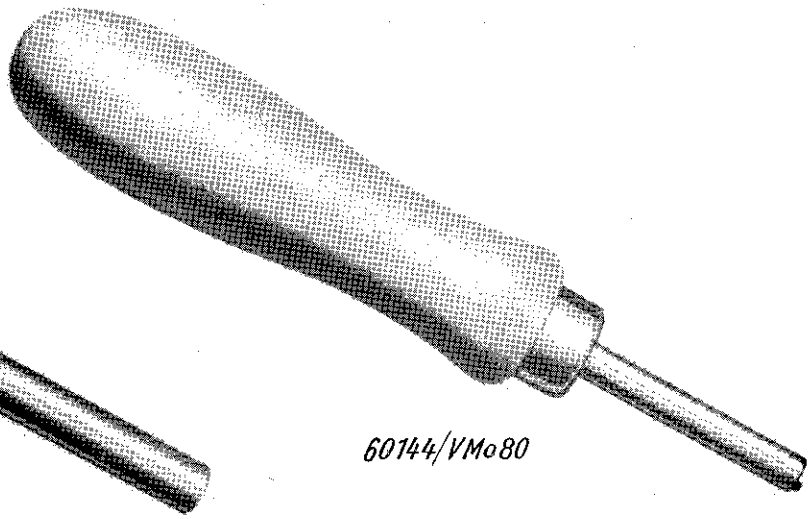

60144/VMo80

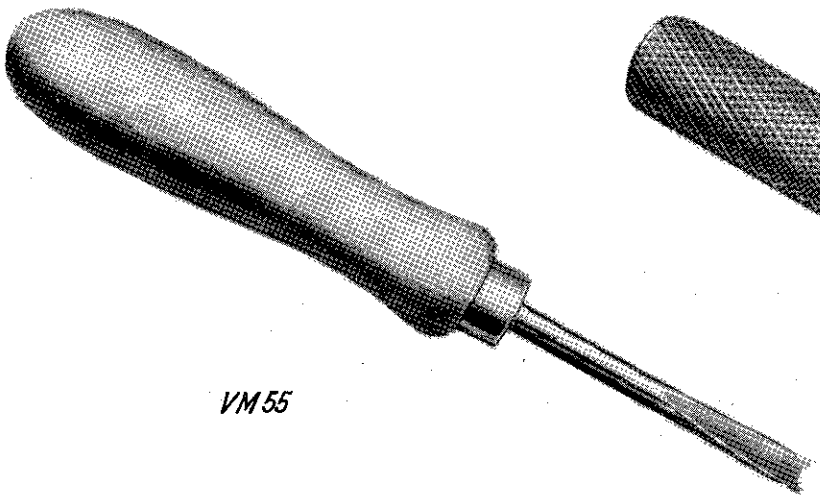

VM55

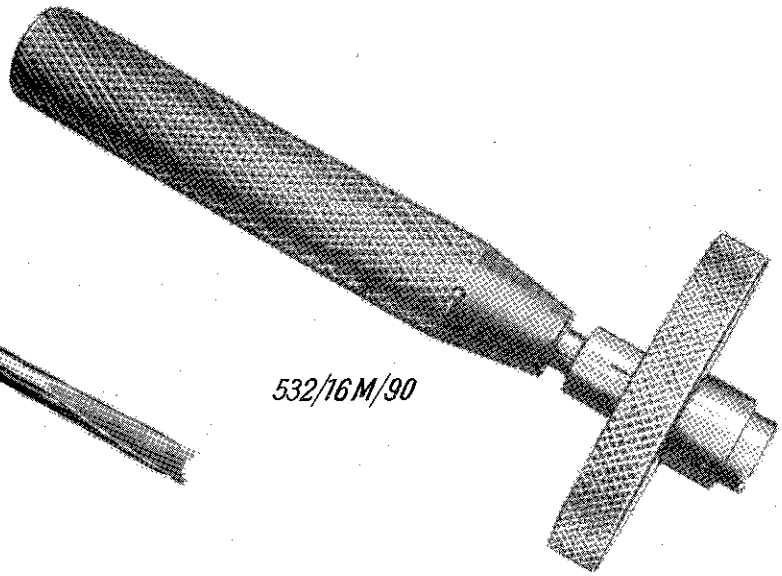

532/16M/90

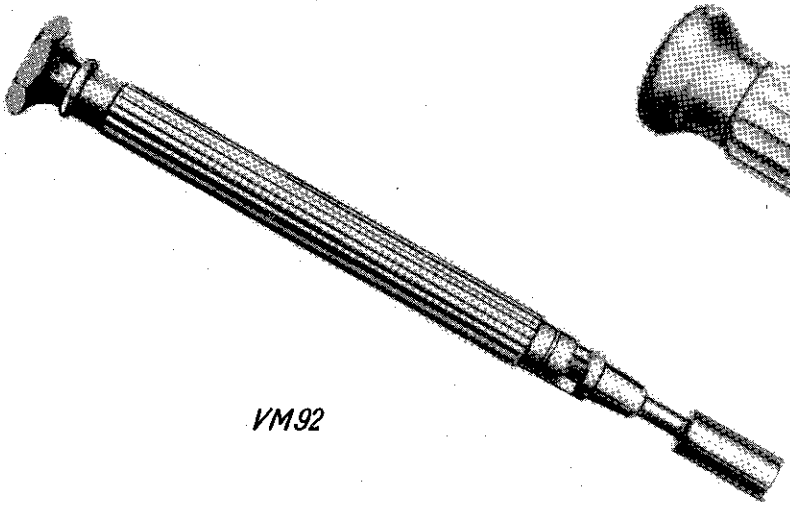

VM92

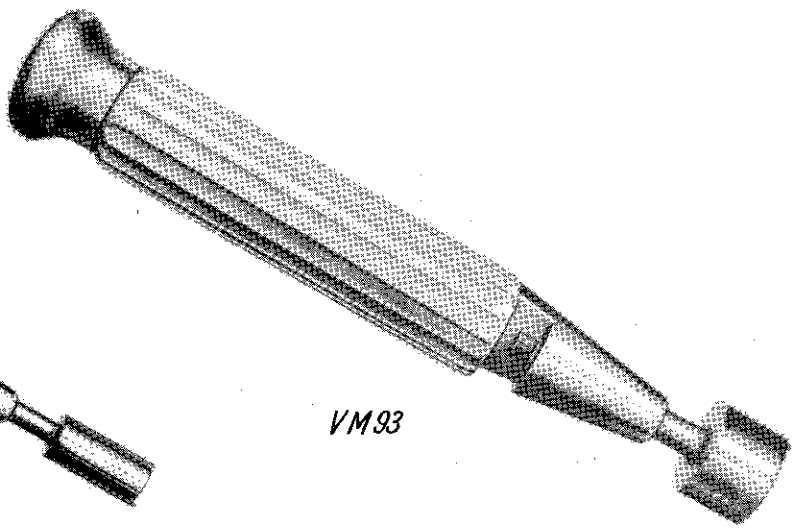

VM93

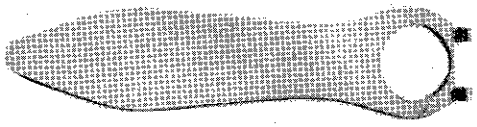

VM52

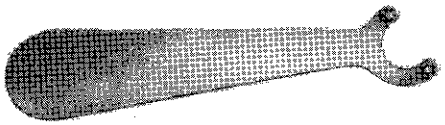

91026/VMo80

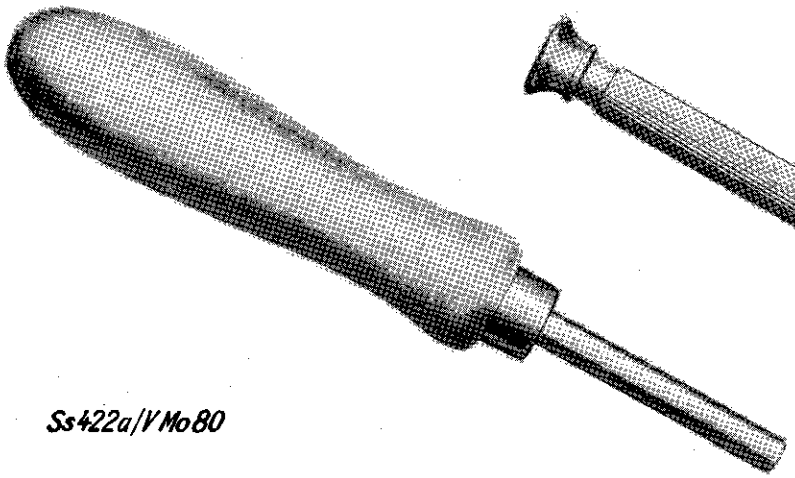

Ss422a/VMo80

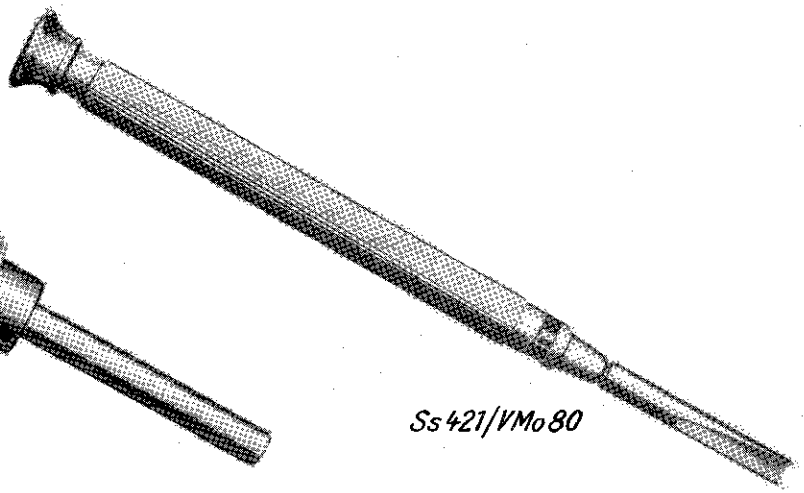

Ss421/VMo80

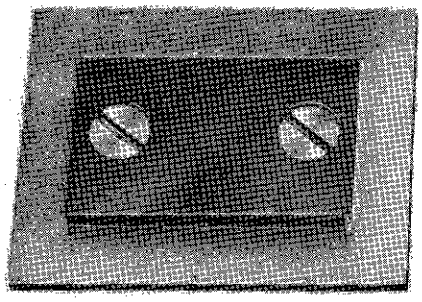

563/24 M/715-1

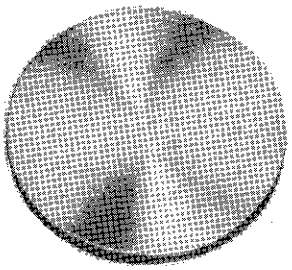

563/24 M/715-2

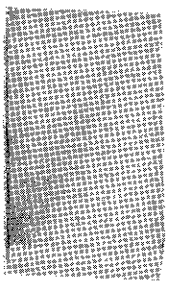

563/24 M/715-3

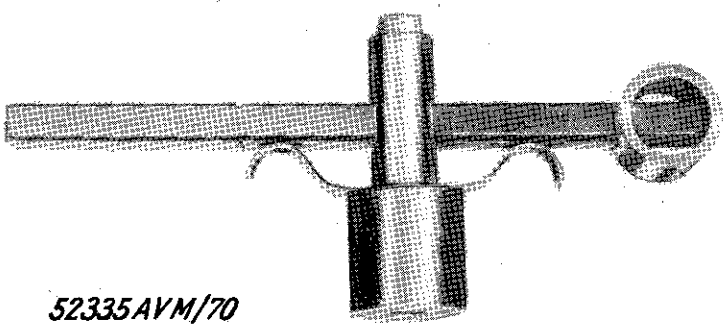

52335AVM/70

Justieren der Objektivauflagen

der Contax II A und III A

Das Abstimmen der Objektivauflagen am Innen- und Außenbajonett muß mit äußerster Sorgfalt vorgenommen werden. Zur Justierung wird ein Messtisch mit Fühluhr (1/100 mm Ablesung) benötigt.

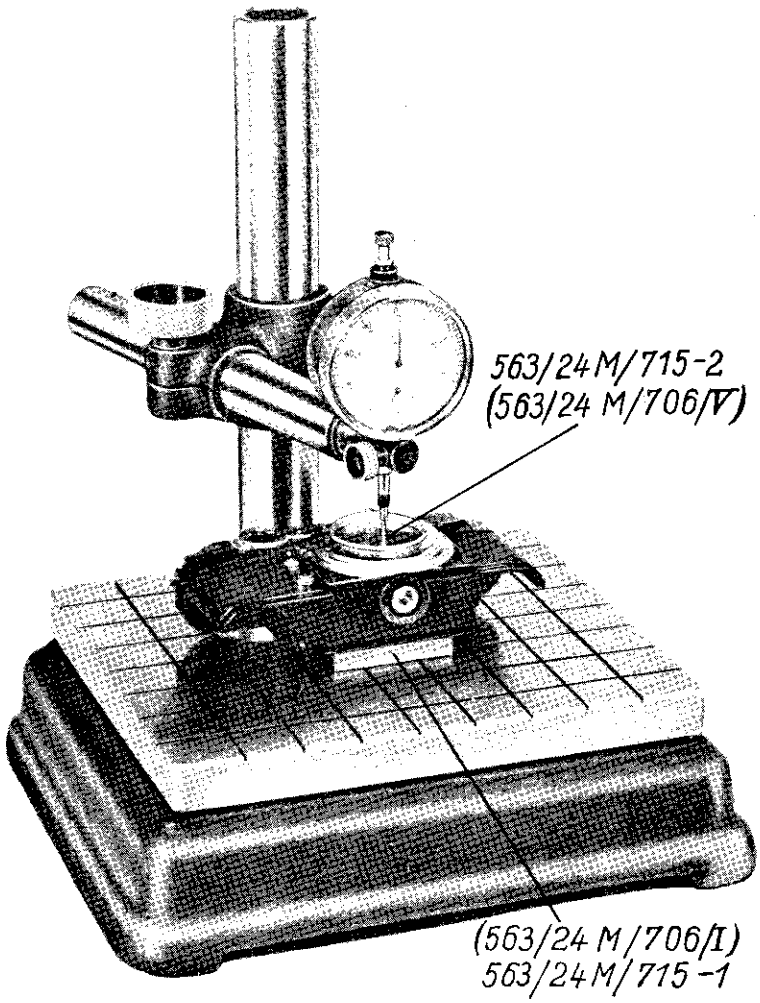

Vor Beginn der Justierung wird das Einstellmaß 563/24 M/715-3 (563/24 M/706/IV) auf eine der geschliffenen Längsflächen der Auflage für die Filmebene 563/24 M/715-1 (563/24 M/706/I) aufgesetzt und die Messuhr auf 0 eingestellt.

Hierauf wird die Camera mit geöffnetem Verschluss (Einstellung auf T) auf die Auflage 563/24 M/715-1 (563/24 M/706/I) aufgesetzt, das Bajonett auf ∞ gestellt und die Einlage 563/24 M/715-2 (563/24 M/706/V) in das Innenbajonett eingelegt.

Durch Unterlegen von Unterlagscheiben 39 371 oder 39 372 unter die Anschraublöcher des Außenbajonettes ist die Objektivauflage so zu justieren, daß bei gut angezogenen Schrauben die Messuhr wieder auf 0 zeigt. Als Höchstabweichung sind zugelassen $^{+\,0{,}01}_{-\,0{,}03}$ mm.

Die Einstellmaße sind mit größter Genauigkeit geschliffen, daher mit größter Sorgfalt zu behandeln und nach Gebrauch leicht einzufetten. Vor Dezember 1952 gelieferte Einstellmaße tragen die in Klammern angeführten Bezeichnungen.

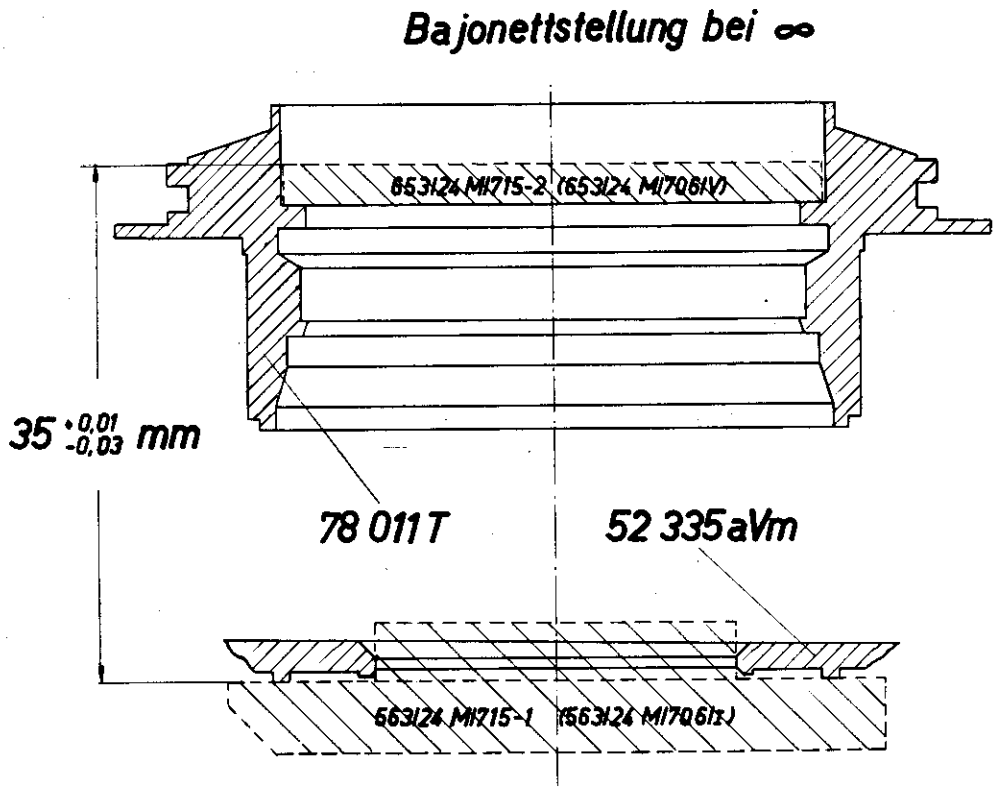

Contax IIa 563/24 and Contax IIIa 564/24

Supplement I July 1956

Elimination of the rebound of the lower blind of the Contax shutter

When the shutter is released the lower blind will jerk back and because of this "rebound" a narrow strip of the image field will be covered temporarily.

This undesirable occurrende is particularly disturbing when taking colour pictures are taken and it has, therefore, been eliminated by Zeiss Ikon A.G. some time ago.

Shutters which suffer from this rebound can easily be remedied by filing two nitches into the frame of the roller blinds below the blind cords. These oblique notches should be 2.5 mm wide each and, below the cord pulley, 3mm deep. They should end at a hieght of appr. 16 mm. measured from the lower edge of the image.

The frame of the roller blinds should be removed from the camera. The upper axle of the blind should also be removed according to the instructions for dismantling the Contaxm paragraph " F ". When filing the notches the utmost care should be taken to prevent the filings from falling into the blinds. The filt pad should also be cleaned carefully and re-fastened with fresh adhesive.

For the sake of appearance the notches should be varinished.

The assembly and final checking should be done in the usual way.

Zeiss Ikon A.G.
Stuttgart

25
16
25,4
3

Zeiss Ikon A.G.
Stuttgart

Published: January 1957

Supplement II

Contax IIc 563/24 and Contax III 564/24

fully synchronized

I. General notes

The synchronizing devise cannot be inserted at a later date outside our factory, since the entire shutter mechanism must be exchanged. Cameras without full synchronization should, therefore, be sent to the factory.

When the synchronizing devise must be repaired special care should be taken that all soldering should be done with acid-free soldering material (colophony, resin, etc.) and insulated from earth by sleeving.

The adjustment of the short shutter speeds should be done in the following way with all Contax models:

a) Tension the shutter, set the setting ring to "B", insert the control disc 91 026 Tm(stop pins downwards) and set to stop (in an anti-clockwise direction), tighten by means of nut 60 145.

b) Set the setting ring to 1250 and adjust the play of the time pawl 24 152 by means of the control disc.

c) Set the setting ring to 1 second and the stop 34 527 of the time pawl to the central position. The time pawl should be at a tangent to the cam-plate 91 023, with a distance of 0.1 mm between them.

d) Tension the shutter, set the setting rin to 1250: the time pawl should now engage the cam-plate by 0.3 mm. The distance between the time pawl and the cam-plate is very important: it should be 0.1 mm.

e) Set the setting ring to 1 second, screw on the stopping disc 42 180 a. When set to 1 second the distance between the stopping disc and the segmented lever should be approx. 1 mm (note the retardation).

If the covering of rubber cloth on the corrugated tube of the roller blind has been damaged or become sticky, it should be exchanged for the leather covering. For the lower tube 27 210 Tm use the covering 108 260, for the upper tube 27 211 Tm covering 108 261 should be used.

II. Specification of the synchronizing devise

1a) When electronic flash units or bulbs with a short flash duration are to be used, the release should be made via the "X" contact.

This is set automatically when the shutter speed ring is set to one of the speeds between 1/50 sec. and 1 second.

Electronic flashes are fired at 1/50 second (yellow figure), flashbulbs with a flash duration up to 1 second should be fired at speeds from 1/25 second to 1 second (black figure).

1b) The flashbulbs with a long flash-duration are fired with a delay to peak when shutter speeds between 1/1250 and 1/100 second are used (red figure).

2) The contact positions at the "X" setting described above under 1a) are as follows:

Shutter cocked (fig.3)

Contact	I closed	74 149 Tm
"	II open	
"	III open and remains unchanged at these shutter speeds	22 581 Tm
"	IV does not work when III is open	118 031 Tm with 22 580 Tm (fig.1)
"	V closed	103 404

Release

The circuit will be closed, when the first blind has almost run off, by contact II 2(22 578), fig. 1. When the shutter has run off completely (fig.4) the contact I will be opened by the arrangement of slides 34 625 T.

During the tensioning of the shutter (fig.5) the return-locking pawl 24 165 Tm will open contact V. When the tensioning is completed the contacts I and V are closed one again (fig.3).

3) For the flashbulbs with a long flash duration described under 1b, the contact positions are as follows:

When the shutter is tensioned

Contact I is closed

" II is closed

" III remains unchanged and closed at these shutter speeds, no matter whether the shutter is tensioned or not (fig.2)

" IV is open

" V is closed.

Release

The lower ring slide 118 631 Tm will be freed (fig.2), the contact IV will close (22 580 Tm with 25 333) and contacts V and I are closed; the latter however, will be opened by the second blind or the slide 34 625 T (fig.4) when tensioning is completed. During shutter tensioning (fig.5) contact V will be opened by the return-locking pawl 24 165 Tm as with the "X" contact setting whilst contact III will remain closed. When shutter tensioning is completed contacts I and V are closed (fig. 3).

III. Instructions for assembling the synchronizing devise

All surfaces denoted "A" should be painted with Zeiss Ikon Insulating Varnish +), (figs. 6 and 8).

The long slide 34 625 T should be adjusted and directed so that it falls in both directions by its own weight and runs as near as possible to the bevel-gear wheel. Only when this has been achieved the spring 23 593 should be hooked in. The insertion of the contacts 21 577 Tm and 103 404 T can be seen in fig. 7.

The levers shown in fig. 8 should move without play as otherwise firing a flash becomes unreliable, there may also be a deviating effect on the shutter speeds. In fig. 9 the construction and insertion of the ring-slides 118 031 Tm and 118 032 Tm can be seen. These slides should run easily and without play. All surfaces should be free from grease as the slides will stick otherwise.

+) On a special page at the end of these instructions advise is given for the use of Zeiss Ikon Insulating Varnish.

IV. Instructions for adjusting the synchronizing devise

The return-locking pawl 24 165 should be adjusted so that its snaps-in when the shutter is tensioned but only after the release lever 85 527. Only then will the return-locking pawl take up the power of the untwisting return-locking spring and other torsional moments which may occur when the winding knob is turned the wrong way round. The lug of the release lever should snap in to a depth of at least 0.5 mm behind the cams of the winding wheel 45 574. The depthshould be adjusted by lugs on the stop 34 625, not by using the ring-slides (fig.10).

The release of the shutter should be effected directly by the release lever 85 527, that is to say, the cam of the release disc 42 203 should release the cam of the winding wheel before the ring slide starts, under all conditions (fig. 11).

When the shutter is tensioned the contact spring 22 577 should exert a pressure of 10 to 15 grams on the contact spring 25 332 of the connection flange 74 149. The rivet Sn 83 fixed to the contact spring 22 580 should not be too close to the lower ring slide; the distance should be at least 0.3 mm (fig. 12).

When the bevel-gear wheel 45 573 a has started running and slide 34 625 has slipped back, the contact on this point should remain closed under all conditions (fig. 13).

When the run of the bevel-gear wheel 45 573a has been completed, the contact spring 22 577 should have been lifted so that the air gap between the contacts is at least 0.5 mm wide (fig. 14).

When the shutter is tensioned the contact spring 22 587 should press against the rivet of the contact spring 22 588 with a pressure of 50 ± 10 grams. Between the bevel of the locking pawl24 165 and the end of the spring 22 587 a distinct gap should be visible (fig. 15).

During the whole operation of tensioning, the contact spring 22 587 should be safely lifted from the rivet of the contact spring 22 588 by the bevel of the locking pawl 24 165.

The rivet of the contact spring 22 580 should exert a pressure of 20 + 5 grams on the small contact flat 25 333 of the lower ring slide 118 031 Tm.

The cam of the winding wheel, after the running off of the first blind, should touch securely the contact spring 22 578. The contact so obtained must not be severed at this point when the shutter completes its run (fig.16).

When the shutter is tensioned the rivet of the contact spring 22 580 and the samll contact flat 25 333 should have a distance of at least 0.5 mm between each other. The spring 22 586 should exert a pressure of at least 40 grams on the release lever 85 527 (fig. 17).

The two ring slides, when the shutter is tensioned, should be so moved by the lug of the release disc 42 203 that the stop spring 22 590 snaps in securely behind the stop piece of the upper ring-slide (fig.18)

At the shutter speeds from 1/100 to 1/1250 second the contact spring 22 579 should exert a pressure of 60 ± 20 grams on the rivet of the contact bridge 22 581. The left end of the switching lever 85 525 should not touch the control disc 91 021 at these shutter speeds (fig. 19).

At the shutter speeds from 1/50 second to "T" the contact spring 22 579 should be at least 5 mm from the rivet of the contact bridge 22 581, from which it is separated by the insulating flat of the switching lever 85 525 (fig. 20).

V. Instructions for testing the electrical appliance for the exposure synchronization

1. There should be no flash-over when a D.C. voltage of 1000 volts or an A.C. voltage of 700 volts is passed for the period of 1 second between the contact shell and the contact pin.

2. The insulating resistance between the contact shell and the contact pin should be at least 10 Megohms.

3. When the flash contact is closed the transition resistance should be 200 ohms at the utmost. This measurement should be made at a shutter speed of 1 second.

4. The flash contact should be open when the shutter has run off, that is to say, when the exposure has been made. This test should be made with 3 volts A.C. and an amperage of 3 amps.

5. The shutter speed group red 1/100 to 1250 second should have a delay to the beginning of the exposure by the first blind of 17 to 20 milliseconds.

6. The shutter speeds black 1 to 1/25 second and yellows 1/50 second should not have any delay at all. The contact is made when the first blind leaves the film gate.

7. The contact should be as free from clicking as possible and remain closed at shutter speeds from 1/100 to 1/1250 second for at least the whole time of the delay. Within the range from 1 to 1/50 second the contact should remain closed until the second blind has run off.

Testing the circuit of the synchronizing devise

A) Shutter tensioned (as in fig.3, but contact III open)

Shutter speed: 1/50 second ("X" contact)

Contact I closed
" II open
" III open
" IV open
" V closed

Test:

a) from connecting plug A to contact spring 2 (component 22 578) - measuring instrument shows deflection

b) from connecting plug A to spring 4 (component 22 580) - no deflection.

B) Return-locking pawl should be lifted (shutter tensioning), as shown in fig.5, but with the following setting:

Shutter speed: any

Contact I closed
" II open
" III closed
" IV as required
" V open

Test:

Connecting plug A to spring 2 (component 22 578) - no deflection

C) Shutter tensioned - fig.3

Shutter speed: 1/100 to 1/1250 second

Contact I closed
" II open
" III closed
" IV open
" V closed

Test:

Connecting plug A to spring 4 (component 22 580) - deflection

D) Shutter tensioned, as shown in fig. 3, but with the following setting:

Shutter speed: any

Contact I open

Contact II to V as required

Test:

Connecting plug A to spring 1 (component 22 579) - no deflection

E) Shutter tensioned as in fig. 3 but contact III open.

Shutter speed: 1/10 second
Contact I closed
" II open
" III open
" IV open
" V closed

Test:

Connecting plug A to spring 4 (component 22 580) - no deflection.

F) Flash-over test of the insulated leads

Shutter tensioned (fig.3)

Shutter speed: 1/100 to 1/1250 second

Contact I closed

" II open

" III closed

" IV open

" V closed

Test:

Test with an appliance for measuring insulation (1000 volts).

Pointer should deflect over the whole range.

Zeiss Ikon A.G.
Stuttgart

Published: January 1957

Zeiss Ikon Insulating Varnish Blue

How to use it

2 parts of basic varnish A should be mixed with
1 part of additional varnish B

By adding diluting solution C the varnish can be kept in ease of brushing for up to 2 hours

The varnish dries in the air and will be bone-dry within 5 hours.

Components painted with insulating varnish should not be given any subsequent treatment until one day has elapsed for complete drying.