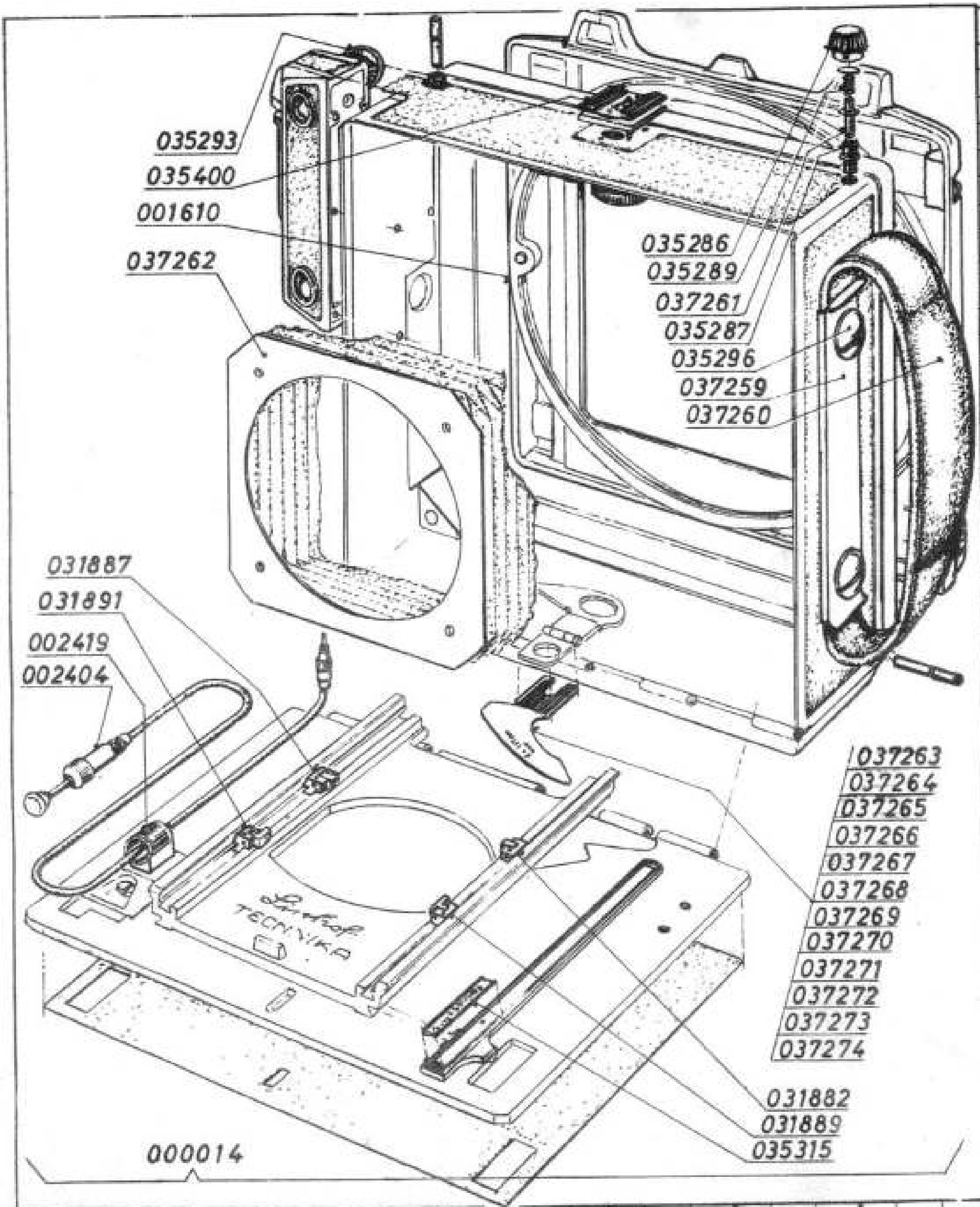

Lfd. Nr.	Stück-zahl	Benennung	Sach-Nr.	Bemerkung
1	1	Super Technika V	000014.1.003.00	
2		13x18/5x7 in.		
3				
4	1	Deckplatte	037259.1.003.05	
5	1	Griff	037260.1.003.05	
6	4	Druckbolzen	037261.1.003.05	
7	1	Balgenblech	037262.1.003.05	
8				
9	1	Kurve f.Normalobj.f=120	037263.1.003.05	
10	1	Kurve f.Weitwink. f=121	037264.1.003.05	
11	1	Kurve f.Normalobj.f=135	037265.1.003.05	
12	1	Kurve f.Normalobj.f=150	037266.1.003.05	
13	1	Kurve f.Weitwink. f=165	037267.1.003.05	
14	1	Kurve f.Normalobj.f=180	037268.1.003.05	auf Wunsch
15	1	Kurve f.Normalobj.f=210	037269.1.003.05	
16	1	Kurve f.Apo Lanthar f=210	037270.1.003.05	
17	1	Kurve f.Normalobj.f=240	037271.1.003.05	
18	1	Kurve f.Normalobj.f=300	037272.1.003.05	
19	1	Kurve f.Teleobj. f=360	037273.1.003.05	
20	1	Kurve f.Teleobj. f=500	037274.1.003.05	
21				
22				
23	1	Drahtauslöser o.Festst.	002404.1.118.00	
24	1	Steckaufnahme m.Steckfuß	002419.1.122.00	
25	1	Univ.-Rückteil 13x18/5x7 in.	001610.1.166.00	
26				
27				
28	?	Skalen vollst. o.Z.	035315.1.001.10	nach Bedarf
29	1	Aufsteckschuh vollst.o.Z.	035400.1.001.20	
30				
31				
32	4	Klemmutter	035286.1.001.05	
33	4	Klemmbuchse	035287.1.001.05	
34	4	Druckfeder	035289.1.001.05	
35	1	Augenmuschel	035293.1.001.05	
36	2	Schraube	035296.1.001.05	
37				
38	?	Unendlichanschlag links v.	031882.1.005.12	
39	?	Unendlichanschlag rechts	031887.1.005.12	nach Bedarf
40	?	Unendl.Winkelanschlag li	031889.1.005.12	
41	?	Unendl.Winkelanschlag re	031891.1.005.12	
42				
43				bish.Nr. 066-St

Maßstab ≈ 1:2	Ausg / Datum / Name — Änderungen		Datum	Name	
	Ausg ø / Datum 2.9.69 / Name [illegible] — Änderungen	Bearb.	3.7.68	[illegible]	Linhof NIKOLAUS KARPF K.G. PRÄZISIONS-KAMERA-WERKE MÜNCHEN 25
		Gepr.			
		Norm.	8.7.68	[illegible]	

Benennung	Blattzahl	Peusen-Nr.
Super Technika V 13x18/5x7 in.	Typ: 17 Gruppe:	
1.003.00	Blatt 1	

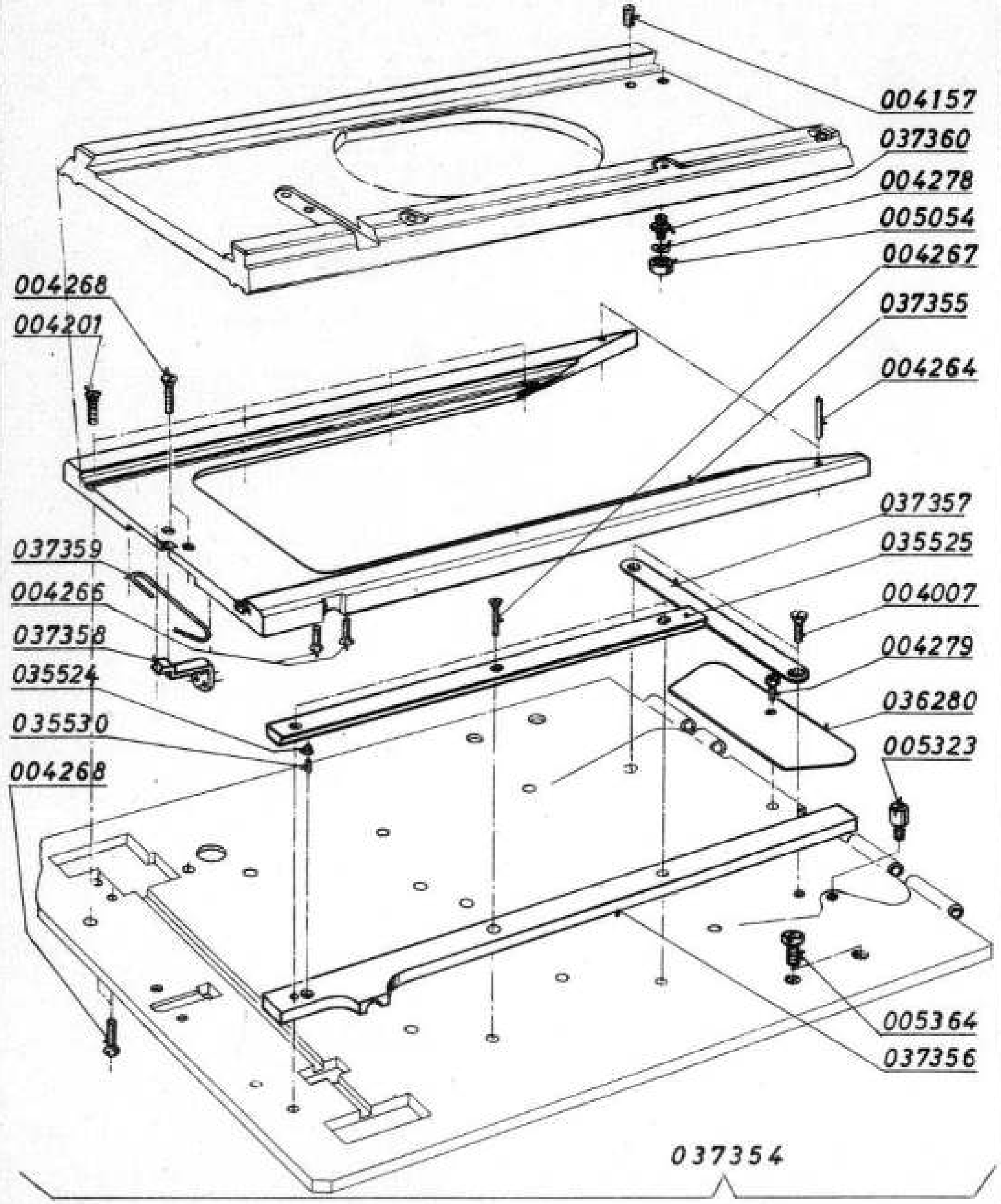

Lfd. Nr.	Stück-zahl	Benennung	Sach-Nr.	Bemerkung
1	1	Laufboden vollst.	037354.1.003.11	
2	1	Unterschlitten (Rohteil)	034850.1.003.16	
3	1	Unterschlitten (Fertigt.)	037355.1.003.15	
4	1	Leiste	037356.1.003.15	
5	1	Auflageleiste	037357.1.003.15	
6	1	Riegel	037358.1.003.15	
7	1	Riegelfeder	037359.1.003.15	
8	1	Lagerbolzen	037360.1.003.15	
9				
10	1	Rastnippel	035524.1.001.35	
11	1	Führungsleiste	035525.1.001.35	
12	1	Druckfeder	035530.1.001.35	
13	1	Lichtschachtversteifung	036280.1.167.15	
14				
15				
16				
17				
18	1	Zylinderschraube m.abn.Kopf	005323	M3x3,8 LIN 3.120/2 br
19	?	Scheibe	004278	7x3,1x0,2LIN3.305 bl
20				nach Bedarf
21				
22				
23	2	Zylinderstift	004264	2m 6x10 DIN 7 br
24				
25	2	Senkschraube	004007	M 2 x 4 L DIN 63 br
26	2	Senkschraube	004266	M 2 x 7 L DIN 63 br
27	3	Senkschraube	004267	M 2 x 8 L DIN 63 br
28	8	Senkschraube	004201	M 2,3 x 5 L DIN 63 br
29	5	Senkschraube	004268	M 2,3 x 6 L DIN 63 br
30				
31	1	Zylinderschraube	004279	M 1,7 x 2 L DIN 84 br
32	4	Linsenschraube	005364	M 2,6 x 6 L DIN85cr rf
33				
34				
35	1	Gewindestift	004157	M 3 x 5 DIN 551 br
36				
37				
38	1	Radialkugellager	005054	Ro 2580 2,5x8 Fa. RMB
39				
40				
41				
42				
43				bish.Nr. 066-St

Maßstab ≈ 1:1

Ausg.	Datum	Name
Änderungen		

Ausg.	Datum	Name		Datum	Name
5	2.2.69	Koike	Bearb.	3.7.68	
6	20.1.68		Gepr.		
Änderungen			Norm.	3.7.68	

Linhof
NIKOLAUS KARPF K.G.
PRÄZISIONS-KAMERA-WERKE
MÜNCHEN 25

Super Technika V
13x18/5x7 in.

1.003.00

Blattzahl. Typ: Gruppe:

Blatt 10

Pausen-Nr.

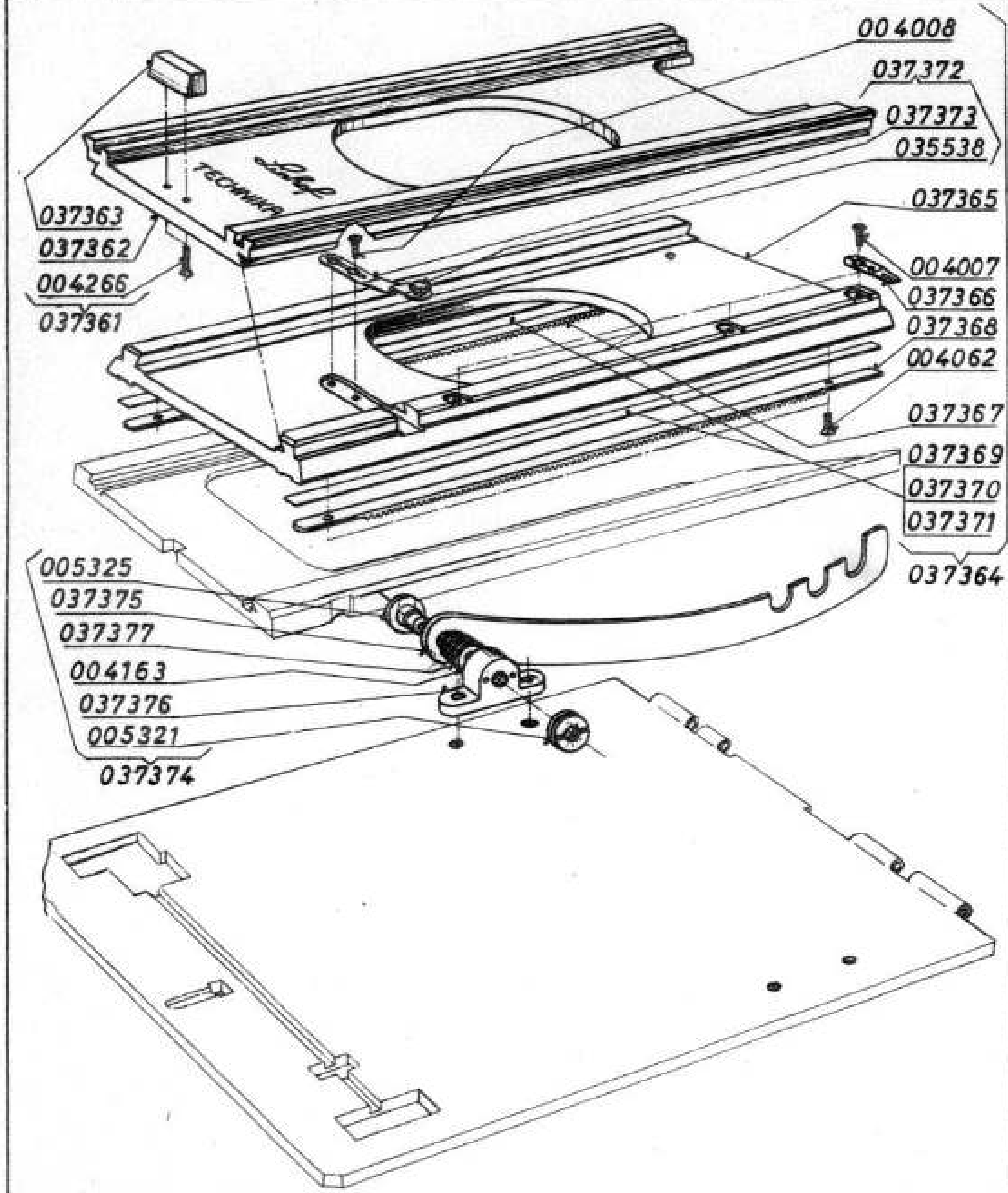

Lfd. Nr.	Stückzahl	Benennung	Sach-Nr.	Bemerkung
1	1	Oberschlitten vollst.	037361.1.003.12	
2	1	Oberschlitten (Rohteil)	034883.1.003.16	
3	1	Oberschlitten (Fertigt.) o.Z.	037362.1.003.15	
4	1	Griffstück	037363.1.003.15	
5				
6				
7	2	Senkschraube	004266	M 2 x 7 L DIN 63 br
8				
9				
10	1	Mittelschlitten vollst. o.Z.	037364.1.003.12	
11	1	Mittelschlitten (Rohteil)	034879.1.003.16	
12	1	Mittelschlitten (Fertigt.)	037365.1.003.15	
13	3	Zeiger	037366.1.003.15	
14	1	Zahnstange rechts	037367.1.003.15	
15	1	Zahnstange links	037368.1.003.15	
16	?	Justierstreifen o.Z.	037369.1.003.15	$178_{-0,5}$x3,5x0,05
17	?	Justierstreifen o.Z.	037370.1.003.15	$178_{-0,5}$x3,5x0,1 m.Bed.
18	?	Justierstreifen o.Z.	037371.1.003.15	$178_{-0,5}$x3,5x0,2
19				
20	4	Senkschraube	004062	M 2 x 3 LIN 3.108 br
21				
22	2	Senkschraube	004008	M 2 x 3 L DIN 63 cr
23	3	Senkschraube	004007	M 2 x 4 L DIN 63 br
24				
25				
26	1	Oberschlittenfeder vollst.	037372.1.003.13	
27	1	Oberschlittenfeder	037373.1.003.15	
28				
29	1	Druckknopf	035538.1.001.35	
30				
31				
32				
33				
34	1	Strebe re	037374.1.003.12	
35	1	Dreifachstrebe	037375.1.003.15	
36	1	Federgehäuse (Rohteil)	034878.1.003.16	
37	1	Federgehäuse (Fertigt.)	037376.1.003.15	
38	1	Torsionsfeder rechts	037377.1.003.15	
39				
40	?	Scheibe	004163	7,5x4,2x0,1LIN3.305bl.n.B.
41	1	Zyl.-Schraube m.Ansatz	005325	M 4x8,4x6 LIN 3.137/3cr
42	1	Schlitzmutter	005321	M 4 LIN 3.205/3 cr rf
43				bish.Nr. 066-St

Maßstab ≈ 1:1

Ausg.	Datum	Name		Datum	Name
c	2.7.69	[illegible]	Bearb.	3.7.68	[illegible]
b	22.11.68	[illegible]	Gepr.		
a	18.9.68	[illegible]	Norm.	9.9.68	[illegible]

Änderungen

Linhof
NIKOLAUS KARPF K.G.
PRÄZISIONS-KAMERA-WERKE
MÜNCHEN 25

Super Technika V
13x18/5x7 in.

1.003.00

Blattzahl: Typ: Gruppe:
Blatt 11

Pausen-Nr.

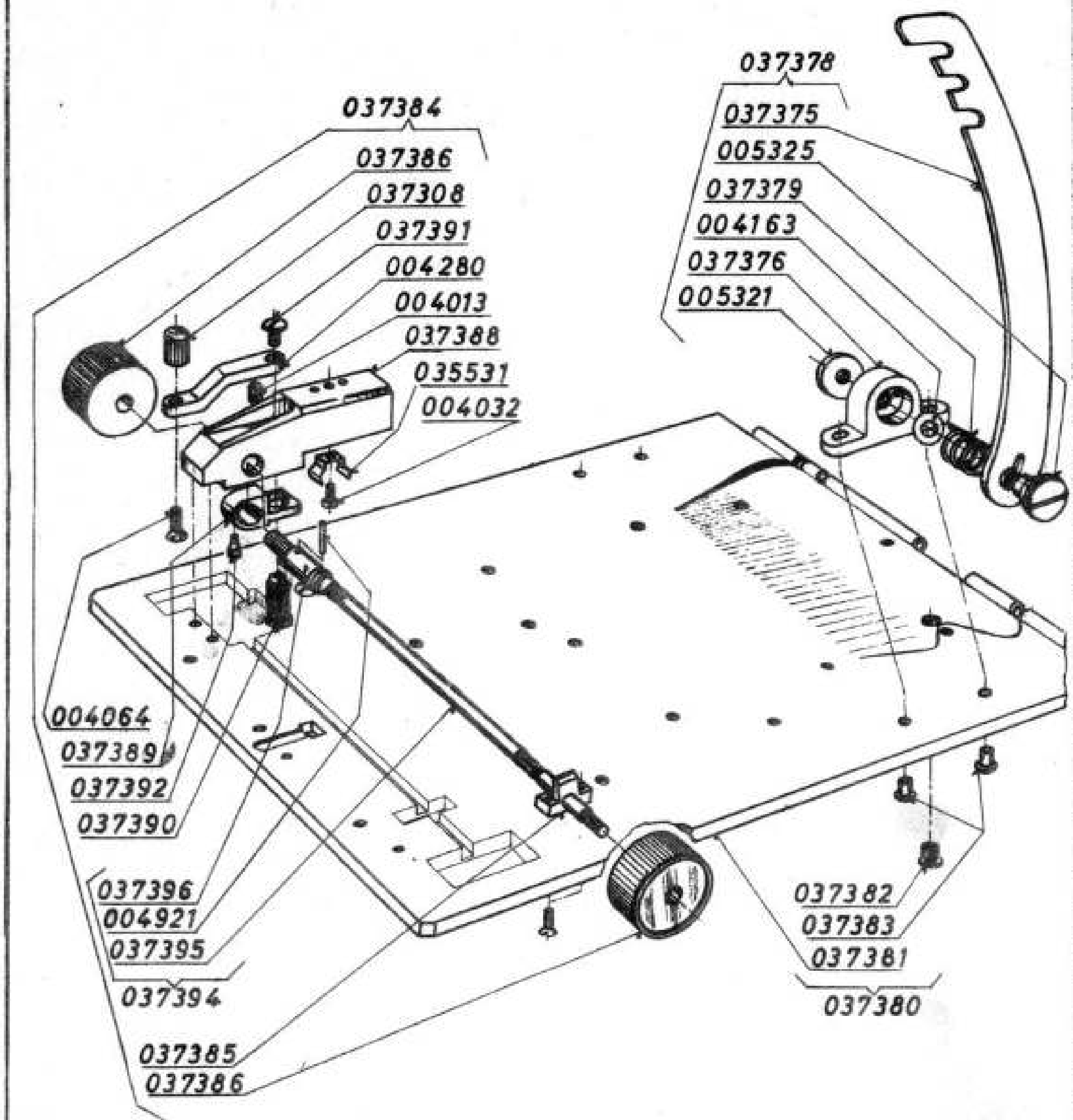

Lfd. Nr.	Stück-zahl	Benennung	Sach-Nr.	Bemerkung
1	1	Strebe li	037378.1.003.12	
2	1	Torsionsfeder links	037379.1.003.15	
3				
4	1	Dreifachstrebe	037375.1.003.15	
5	1	Federgehäuse (Fertigt.)	037376.1.003.15	
6				
7				nach Bedarf
8	?	Scheibe	004163	7,5x4,2x0,1LIN3.305 bl
9	1	Zyl.-Schraube m.Ansatz	005325	M4x8,4x6 LIN 3.137 cr
10	1	Schlitzmutter	005321	M 4 LIN 3.205/3 cr rf
11				
12				
13	1	Laufboden m. Buchsen	037380.1.003.12	
14	1	Laufboden	037381.1.003.15	
15	1	Gewindebuchse	037382.1.003.15	
16	4	Nietbuchse	037383.1.003.15	
17				
18				
19	1	Schlittentrieb	037384.1.003.12	
20	1	Trieblager	037385.1.003.15	
21	2	Triebknopf	037386.1.003.15	
22	1	Klemmschuh (Rohteil)	037387.1.003.16	
23	1	Klemmschuh (Fertigteil)	037388.1.003.15	
24	1	Spannzange	037389.1.003.15	
25	1	Schraube	037390.1.003.15	
26	1	Hebel	037391.1.003.15	
27	1	Kegelschraube	037392.1.003.15	
28	1	Griff	037308.1.003.15	
29				
30	1	Einrastfeder	035531.1.001.35	
31				
32				
33	1	Linsenschraube m.abn.K.	004280	M 2,3x4,5 LIN3.147rfcr
34	1	Senkschraube	004064	M 2 x 6 L DIN 63 br
35	1	Zylinderschraube	004032	M 2 x 3 L DIN 84 br
36	1	Gewindestift	004013	M 3 x 3 DIN 551 br
37				
38	1	Triebstange m. Klemmbuchse	037394.1.003.13	
39	1	Triebstange	037395.1.003.15	
40	1	Klemmbuchse	037396.1.003.15	
41				
42	1	Zylinderkerbstift	004921	1,5 x 8 DIN 1473 mi
43				bish.Nr. 066-St

≈ 1:1

Ausg. Datum Name — Änderungen

	Datum	Name
Bearb.	17.6.68	
Gepr.		
Norm.	8.8.68	

Linhof
NIKOLAUS KARPF K.G.
PRÄZISIONS-KAMERA-WERKE
MÜNCHEN 25

Super Technika V
13x18/5x7 in.

1.003.00

Blattzahl: Typ: Gruppe: — Pausen-Nr. — Blatt 12

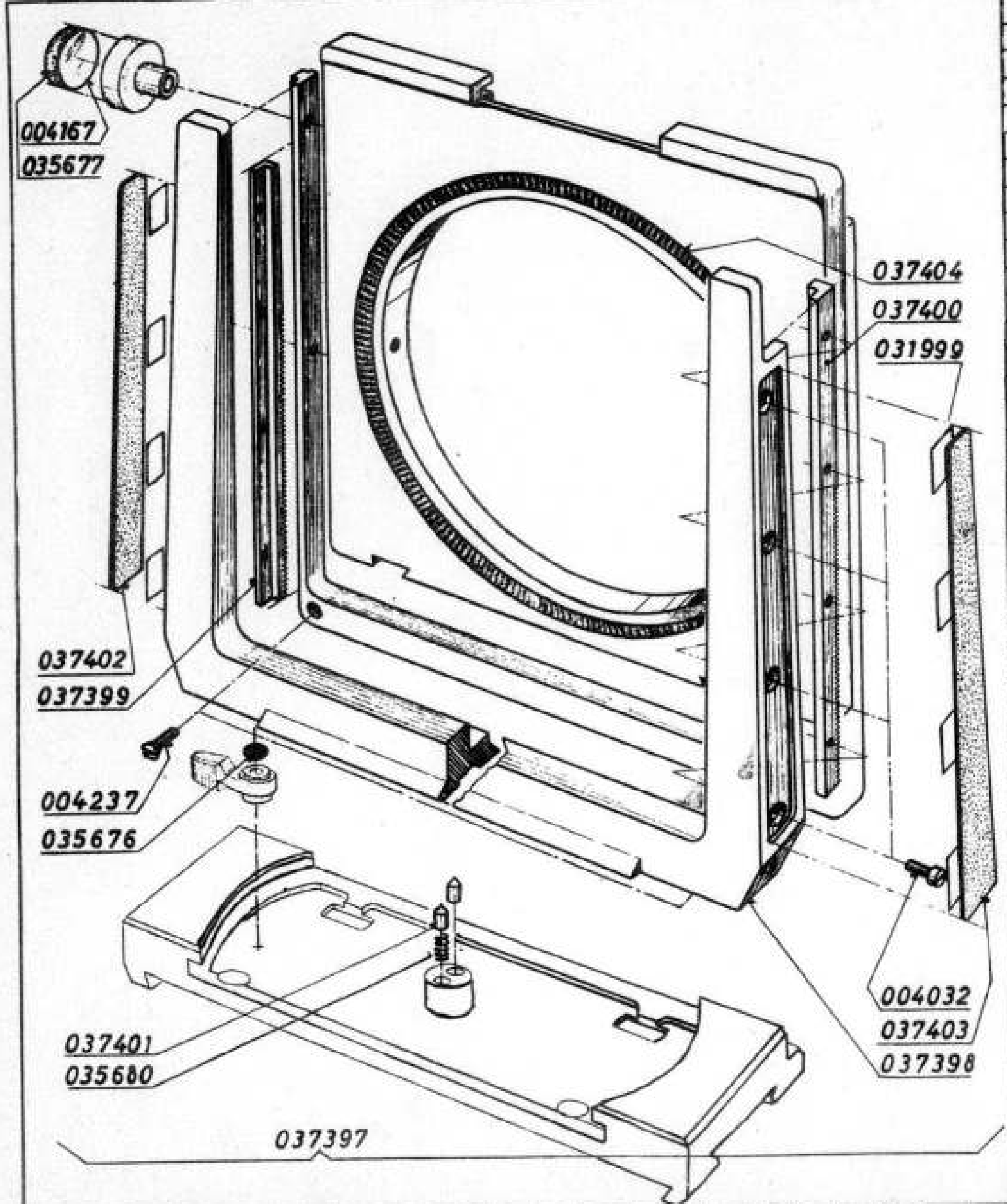

≈ 1:1

Ausg.	Datum	Name	Ausg.	Datum	Name	Ausg.	Datum	Name	Ausg.	Datum	Name	Ausg.	Datum	Name	Ausg.	Datum	Name	Ausg.	Datum	Name
Änderungen			Änderungen			Änderungen			Änderungen			Änderungen			Änderungen			Änderungen		

Lfd. Nr.	Stück-zahl	Benennung	Sach-Nr.	Bemerkung
1	1	Standarte vollst.	037397.1.003.20	
2	1	Standartenbügel (Roht.)	034880.1.003.26	
3	1	Standartenbügel (Fertigt.)	037398.1.003.25	
4	1	Zahnstange rechts	037399.1.003.25	
5	1	Zahnstange links	037400.1.003.25	
6	2	Anschlag	037401.1.003.25	
7				
8	1	Kamerabezugsleder rechts o.Z.	037402.1.003.25	
9	1	Kamerabezugsleder links o.Z.	037403.1.003.25	
10	1	Dichtungsstreifen o.Z.	037404.1.003.25	KS-Samtstreifen
11				
12	2	Kamerabezugsleder o.Z.	035676.1.001.45	
13	2	Kamerabezugsleder o.Z.	035677.1.001.45	
14	2	Druckfeder	035680.1.001.45	
15				
16	8	Abdeckblech	031999.1.005.25	
17				
18				
19				
20	2	Scheibe	004167	14,8x0,05 LIN3.305 bl
21				
22	2	Senkschraube	004237	M 2 x 10 L DIN 63 br
23	8	Zylinderschraube	004032	M 2 x 3 L DIN 84 br
24				
25				
26				
27				
28				
29				
30				
31				
32				
33				
34				
35				
36				
37				
38				
39				
40				
41				
42				
43				bish.Nr. 066-St

	Datum	Name
Bearb.	3.7.68	
Gepr.		
Norm.	3.7.68	

Ausg.	Datum	Name
4	4.7.69	
Änderungen		

Linhof
NIKOLAUS KARPF K.G.
PRÄZISIONS-KAMERA-WERKE
MÜNCHEN 25

Super Technika V
13x18/5x7 in.

1.003.00

Bildzahl / Typ: / Gruppe: | Pausen-Nr.

Blatt 13

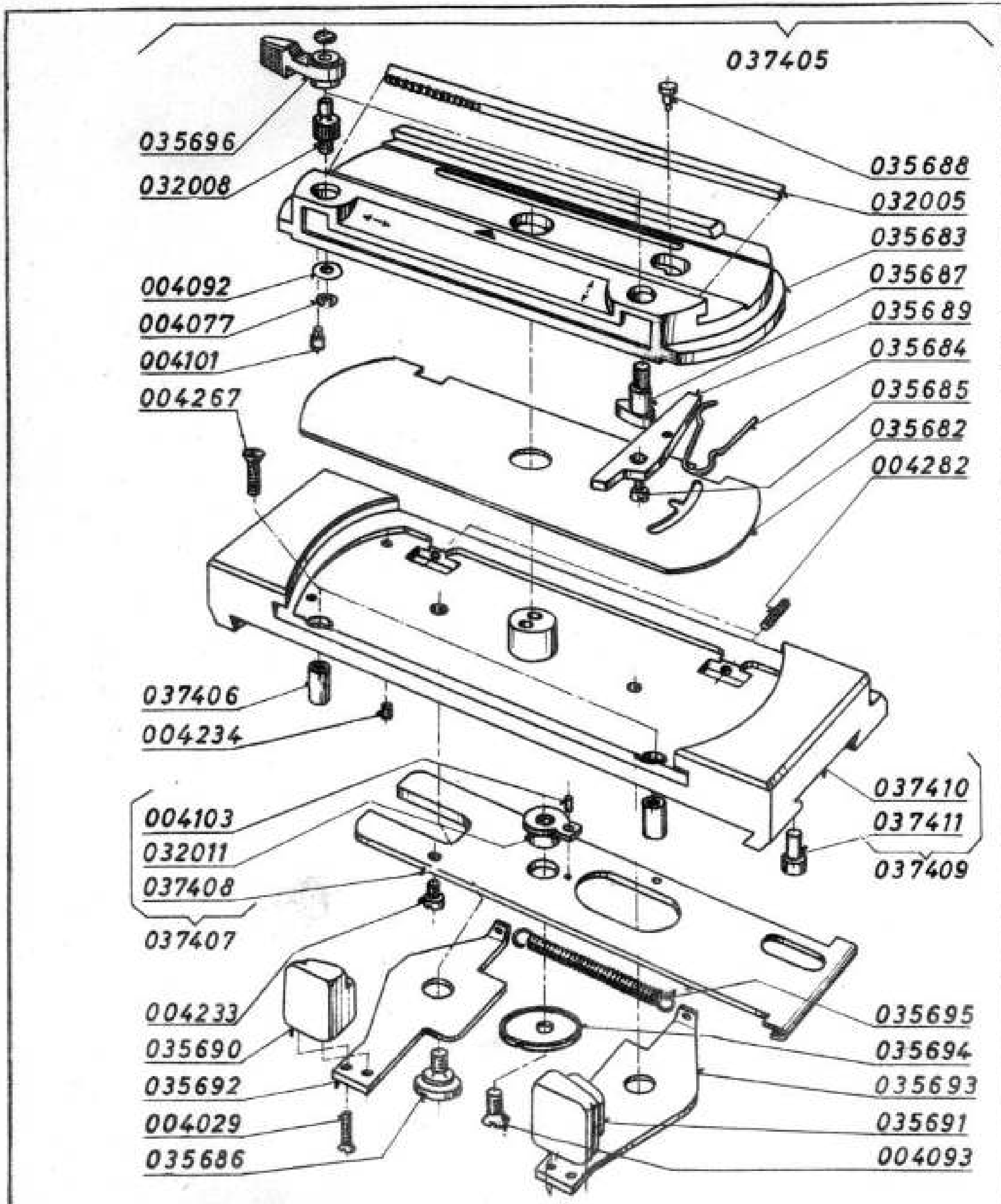

Lfd. Nr.	Stück-zahl	Benennung	Sach-Nr.	Bemerkung
1	1	Standartenunterteil	037405.1.003.21	
2	2	Anschlagbuchse	037406.1.003.25	
3				
4	1	Andruckplatte	035682.1.001.45	
5	1	Standartenaufnahme (PT)	035683.1.001.45	
6	1	Andruckfeder	035684.1.001.45	
7	1	Zylinderschraube	035685.1.001.45	
8	2	Ansatzschraube	035686.1.001.45	
9	1	Nocke	035687.1.001.45	
10	1	Zapfenschraube	035688.1.001.45	
11	1	Rasthebel	035689.1.001.45	
12	1	Griff rechts (Fertigt.)	035690.1.001.45	
13	1	Griff links (Fertigt.)	035691.1.001.45	
14	1	Klemmhebel rechts	035692.1.001.45	
15	1	Klemmhebel links	035693.1.001.45	
16	1	Exzenter	035694.1.001.45	
17	1	Zugfeder	035695.1.001.45	
18	2	Hebel (Fertigt.)	035696.1.001.45	
19				
20	1	Keilleiste	032005.1.005.25	
21	1	Ritzelwelle	032008.1.005.25	
22				nach Bedarf
23	?	Scheibe	004092	5,8x3,5x0,1LIN 3.305
24	4	Senkschraube	004029	M 2 x 5 LIN 3.108 br
25	1	Zylinderschraube	004233	M 2 x 1,5 LIN 3.119 br
26	2	Senkschraube	004267	M 2 x 8 L DIN 63 br
27	1	Senkschraube	004093	3 x 4 L DIN 63 br
28	4	Gewindestift	004234	M 2 x 3 DIN 551 br
29	2	Gewindestift	004282	M 2,3 x 8 DIN 551 br
30	1	Gewindestift m. Zapfen	004101	M 2x2,5x1,6 DIN 926 br
31	1	Sicherungsscheibe	004077	1,9 DIN 6799
32				
33	1	Klemmschlitten vollst.	037407.1.003.22	
34	1	Klemmschlitten	037408.1.003.25	
35				
36	1	Buchse	032011.1.005.25	
37				
38	1	Zylinderstift	004103	0,8m 6x2 DIN 7 bl
39				
40	1	Standartenschlitten vollst.	037409.1.003.22	
41	1	Standartenschlitten(Roht.)	034884.1.003.26	
42	1	Standartenschlitten (Fertigteil) o.Z.	037410.1.003.25	
43	1	Nippel	037411.1.003.25	

	Datum	Name
Bearb.	3.7.68	
Gepr.		
Norm.	27.6.68	

Maßstab 1:1

Ausg. | Datum | Name — Änderungen

Linhof
NIKOLAUS KARPF K.G.
PRÄZISIONS-KAMERA-WERKE
MÜNCHEN 25

Super Technika V
13x18/5x7 in.

1.003.00

Blattzahl: Typ: Gruppe:
Pausen-Nr.
Blatt 14

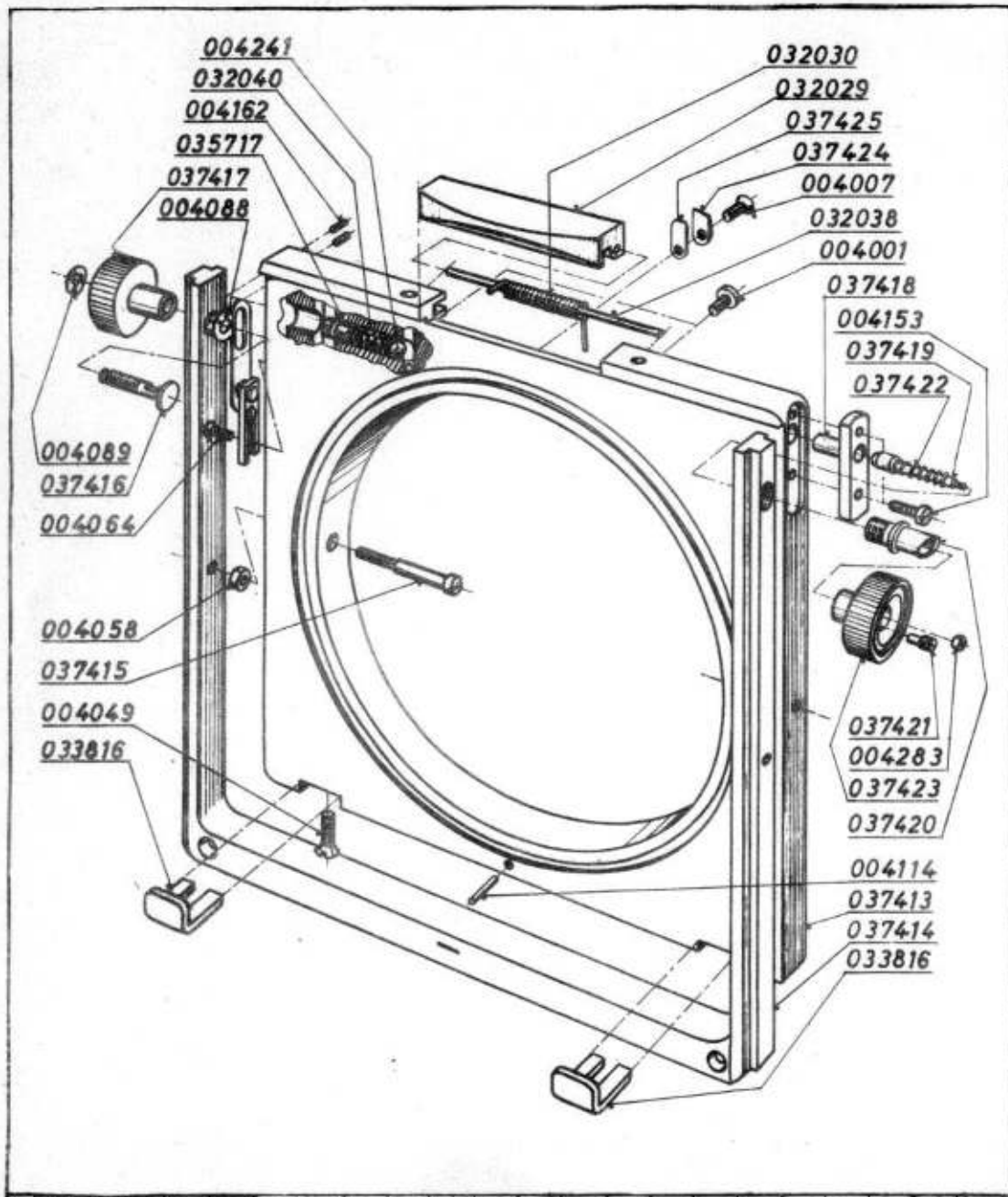

Lfd. Nr.	Stückzahl	Benennung	Sach-Nr.	Bemerkung
1	1	O-Plattenaufnahme vollst.	037412.1.003.21	
2	1	O-Plattenaufnahme (Roht.)	034885.1.003.26	
3	1	O-Plattenaufnahme (Fertigt.)	037413.1.003.25	
4	1	Rahmen (Rohteil)	034886.1.003.26	
5	1	Rahmen (Fertigteil)	037414.1.003.25	
6	2	Lagerschraube	037415.1.003.25	
7	1	Klemmschraube	037416.1.003.25	
8	1	Klemmknopf	037417.1.003.25	
9	1	Einrastleiste	037418.1.003.25	
10	1	Rastbolzen	037419.1.003.25	
11	1	Führungsbuchse	037420.1.003.25	
12	1	Rastschraube	037421.1.003.25	
13	1	Druckfeder	037422.1.003.25	
14	1	Rastknopf	037423.1.003.25	
15	1	Halteblech	037424.1.003.25	
16	1	Haltefeder	037425.1.003.25	
17				
18				
19	1	Gewindebolzen	035717.1.001.45	
20				
21	1	Schnapper (Fertigt.)	032029.1.005.25	
22	1	Torsionsfeder	032030.1.005.25	
23	1	Achse o.Z.	032038.1.005.25	
24	1	Druckfeder	032040.1.005.25	
25				
26	2	O-Plattenhalter	033816.1.017.45	
27				
28				
29	1	Scheibe	004088	7x4,1x0,4 LIN 3.305 bl
30	2	Linsenschraube m.abn.Kopf	004001	M 2 x 3 LIN 3.143 br
31				
32	1	Senkschraube	004007	M 2 x 4 L DIN 63 br
33	1	Senkschraube	004064	M 2 x 6 L DIN 63 br
34	2	Senkschraube	004049	M 3 x 8 L DIN 63 br
35	2	Zylinderschraube	004153	M 2 x 6 L DIN 84 br
36	2	Sechskantmutter	004058	BM 3 DIN 439 br
37	1	Sechskantmutter	004283	M 1,7 DIN 934 br
38	2	Gewindestift	004162	M 1,7 x 4 DIN 551 br
39	1	Spannhülse	004114	1,5 x 10 DIN 1481
40				
41	1	Kugel	004241	5 mm III DIN 5401
42	1	Sicherungsscheibe	004089	2,3 DIN 6799
43				bish.Nr. 066-St

Maßstab ≈ 1:1

Ausg.	Datum	Name	Änderungen

	Datum	Name
Bearb.	3.7.68	Sz
Gepr.		
Norm.	8.7.68	bl

Linhof
NIKOLAUS KARPF K.G.
PRÄZISIONS-KAMERA-WERKE
MÜNCHEN 25

Super Technika V
13x18/5x7 in.

1.003.00

Blattzahl d. Typ: Gruppe:

Blatt 15

Pausen-Nr.

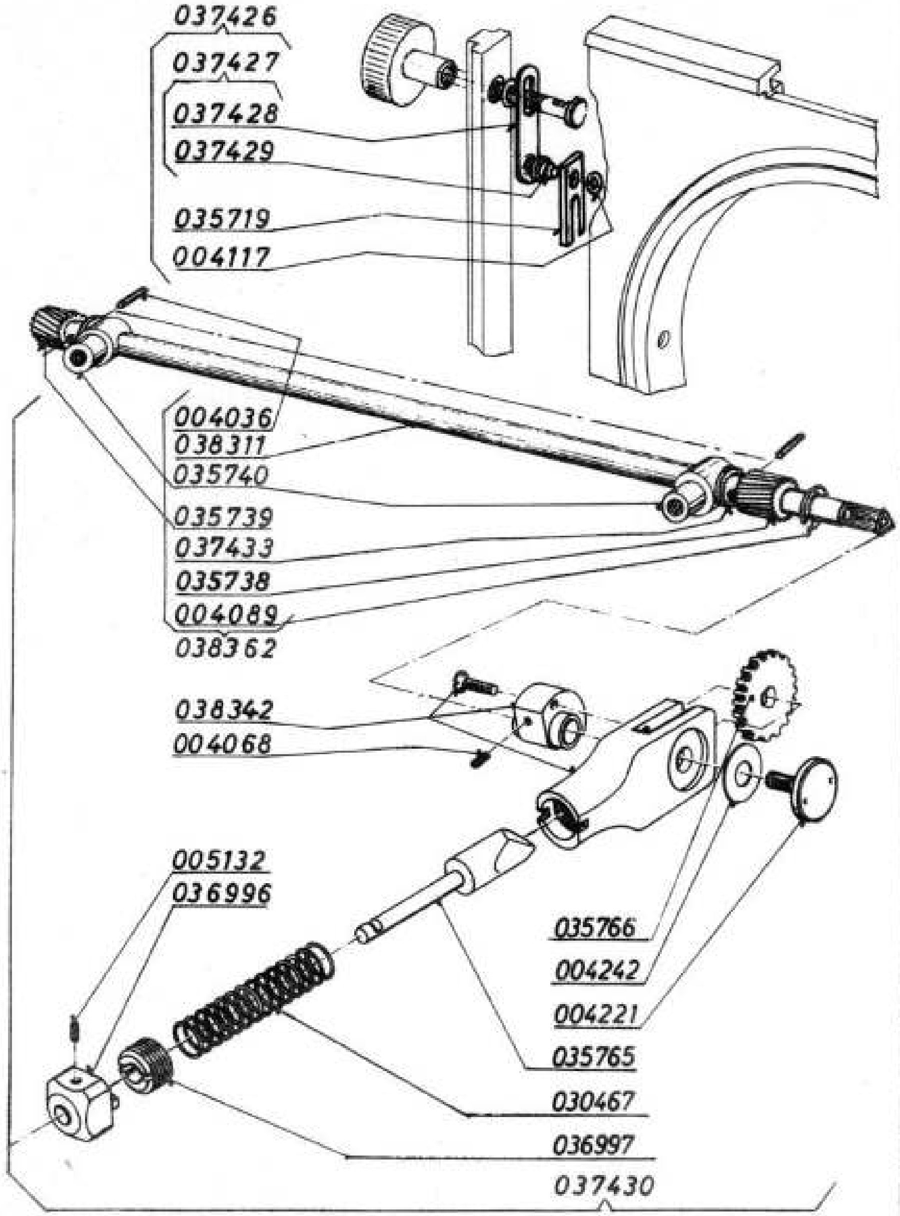

Lfd. Nr.	Stück-zahl	Benennung	Sach-Nr.	Bemerkung
1	1	Schwinge vollst.	037426.1.003.22	
2				
3	1	Justierlager	035719.1.001.45	
4				
5	1	Scheibe	004117	5x1,3x0,5 LIN 3.305 br
6				
7				
8	1	Schwinge vormontiert	037427.1.003.23	
9	1	Schwinge	037428.1.003.25	
10	1	Ansatzbolzen	037429.1.003.25	
11				
12				
13				
14	1	Höhentrieb vollst.	037430.1.003.21	
15	1	Gehäuse (Klebegruppe)	038342.1.001.43	
16				
17	1	Raststift	035765.1.001.45	
18	1	Transportrad	035766.1.001.45	
19	1	Gewindebuchse	036997.1.001.45	
20	1	Griff	036996.1.001.45	
21				
22	1	Druckfeder	030467.1.118.05	
23				
24	1	Zylinderschraube	004221	M2x3,5 LIN3.131 rf cr
25	?	Scheibe	004242	7x3,1x0,1LIN3.305bl n.Bed.
26	1	Gewindestift	005132	M 1,4x2 DIN 551 br
27	1	Gewindestift	004068	M1,7x2,5 DIN551 br n.B.
28				
29				
30	1	Höhentriebachse vollst.	038362.1.003.22	
31	1	Höhentriebachse	038311.1.003.25	
32	2	Scheibe	037433.1.003.25	
33				
34	1	Ritzel links	035738.1.001.45	
35	1	Ritzel rechts	035739.1.001.45	
36	2	Höhentrieblager	035740.1.001.45	
37				
38				
39	2	Spannhülse	004036	1 x 4 DIN 1481
40	1	Sicherungsscheibe	004089	2,3 DIN 6799
41				
42				
43				bish.Nr. 066-St

Maßstab ≈ 1:1

Ausg.	Datum	Name
c	2.9.69	
b		
a	27.8.68	

Änderungen

	Datum	Name
Bearb.	27.7.68	
Gepr.		
Norm		

Linhof
NIKOLAUS KARPF K.G.
PRÄZISIONS-KAMERA-WERKE
MÜNCHEN 25

Super Technika V
13x18/5x7 in.

1.003.00

Blattzahl: Typ: Gruppe:
Pausen-Nr.

Blatt 16

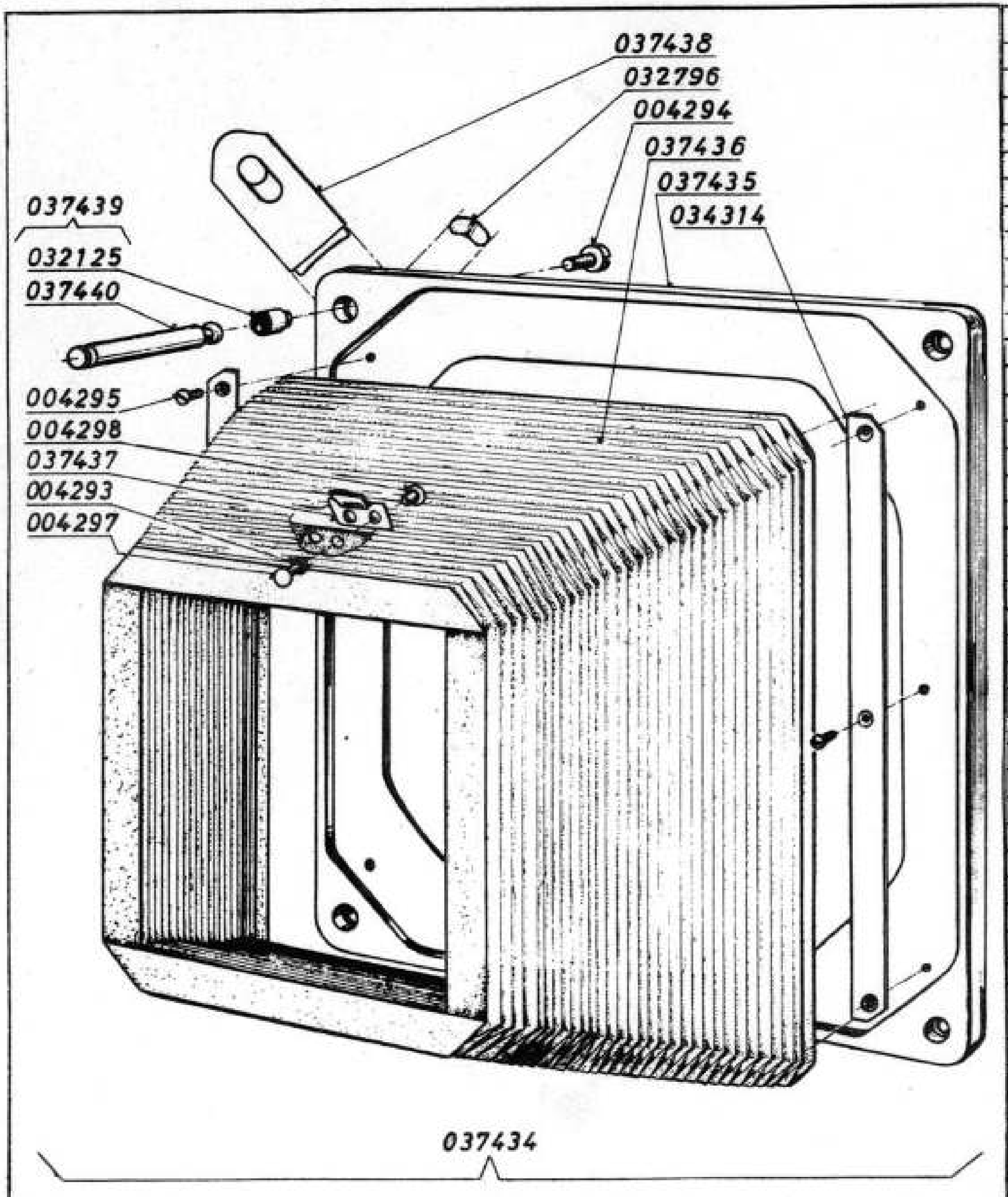

Lfd. Nr.	Stück-zahl	Benennung	Sach-Nr.	Bemerkung
1	1	Schwenkrahmen vollst.	037434.1.003.30	
2	1	Schwenkrahmen	037435.1.003.35	gef.aus037320.1.003.15
3	1	Balgen	037436.1.003.35	
4	1	Balgenhalter	037437.1.003.35	
5	4	Drehrahmenhalter	037438.1.003.35	
6				
7				
8	4	Blattfeder	032796.1.001.55	
9				
10	2	Leiste	034314.1.018.15	
11				
12				
13	4	Zylinderschraube	004294	M 3 x 6 LIN 3.120 ni
14	2	Scheibe	004293	8,5x3x0,7 LIN 3.305 Le
15				
16	6	Senkschraube	004295	M 2,6 x 4 L DIN 63 br
17				
18	2	Kopfteil	004297	K 3 x 7 DIN 7331 ni
19	2	Nietteil	004298	BN 3x7x5 DIN 7331 ni
20				
21				
22				
23	4	Kugelbolzen vollst.	037439.1.003.31	
24	4	Kugelbolzen	037440.1.003.35	
25				
26	4	Kugelpfannen	032125.1.005.45	
27				
28				
29				
30				
31				
32				
33				
34				
35				
36				
37				
38				
39				
40				
41				
42				
43				bish.Nr. 066-St

Maßstab ≈ 1:2

Ausg.	Datum	Name	
b	8.5.70		Änderungen
a	2.7.69		

	Datum	Name
Bearb.	3.7.68	
Gepr.		
Norm	3.7.68	

Linhof
NIKOLAUS KARPF K.G.
PRÄZISIONS-KAMERA-WERKE
MÜNCHEN 25

Super Technika V
13x18/5x7 in.

1.003.00

Blattzahl: Typ: Gruppe: Pausen-Nr.
Blatt 17

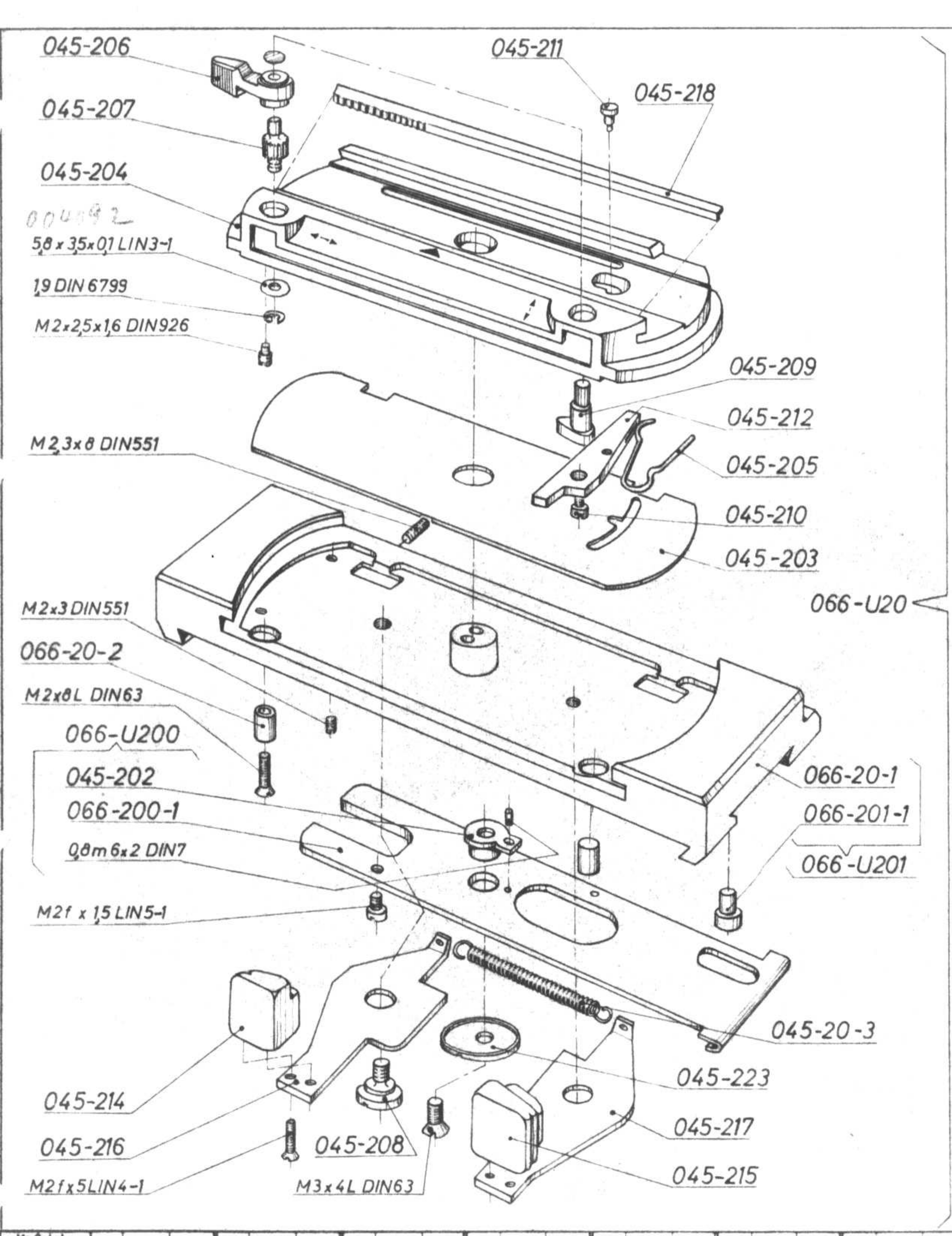

Maßstab																								
≈ 1 : 1	Ausg.	Datum	Name	Ausg.	Datum	Name	Ausg.	Datum	Name	Ausg.	Datum	Name	Ausg.	Datum	Name	Ausg.	Datum	Name	Ausg.	Datum	Name	Ausg.	Datum	Nam
	Änderungen			Änderungen			Änderungen			Änderungen			Änderungen			Änderungen			Änderungen					

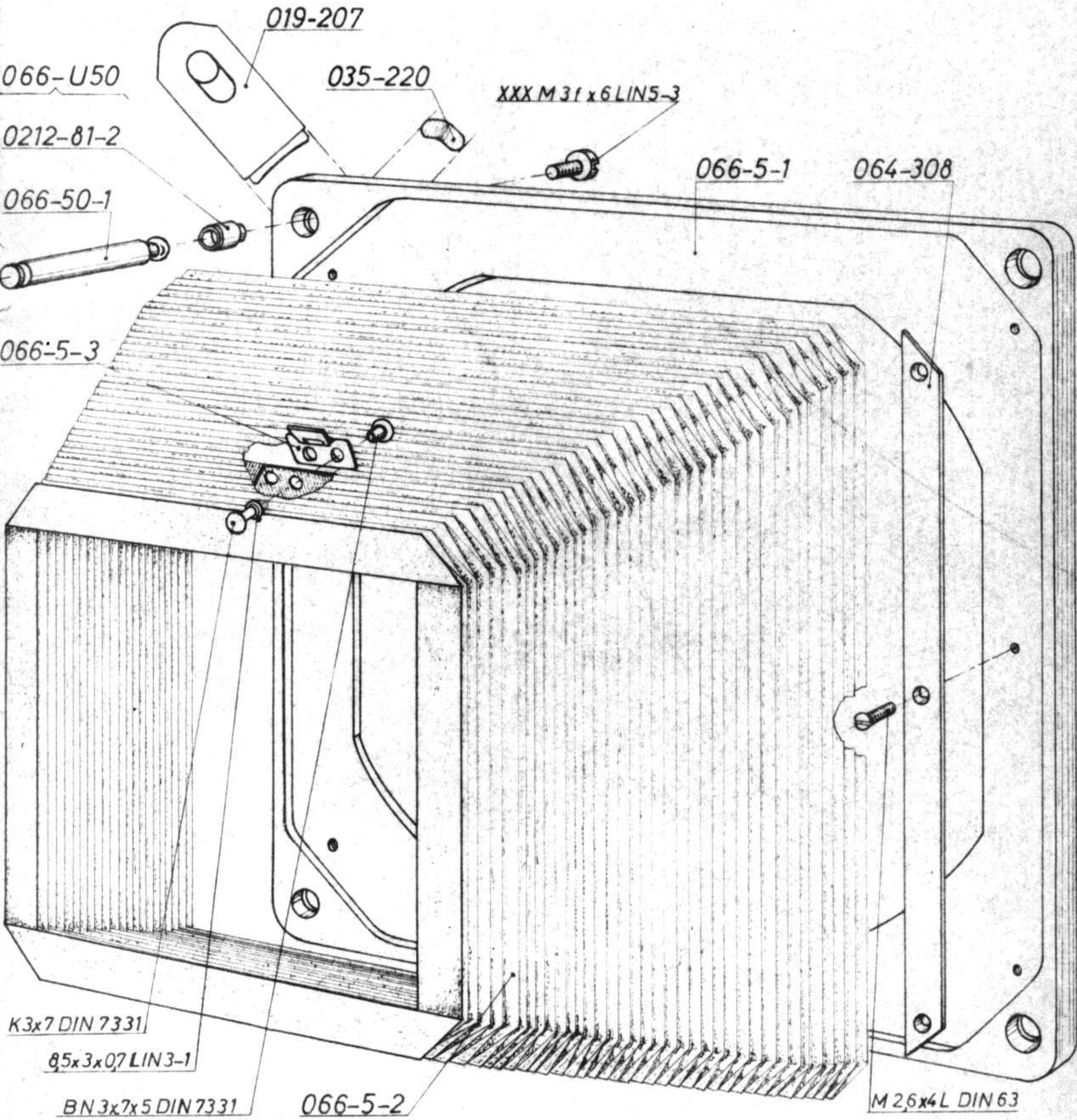

Maßstab																								
≈ 1:2	Ausg.	Datum	Name	Ausg.	Datum	Name	Ausg.	Datum	Name	Ausg.	Datum	Name	Ausg.	Datum	Name	Ausg.	Datum	Name	Ausg.	Datum	Name	Ausg.	Datum	Name
	Änderungen			Änderungen			Änderungen			Änderungen			Änderungen			Änderungen			Änderungen					

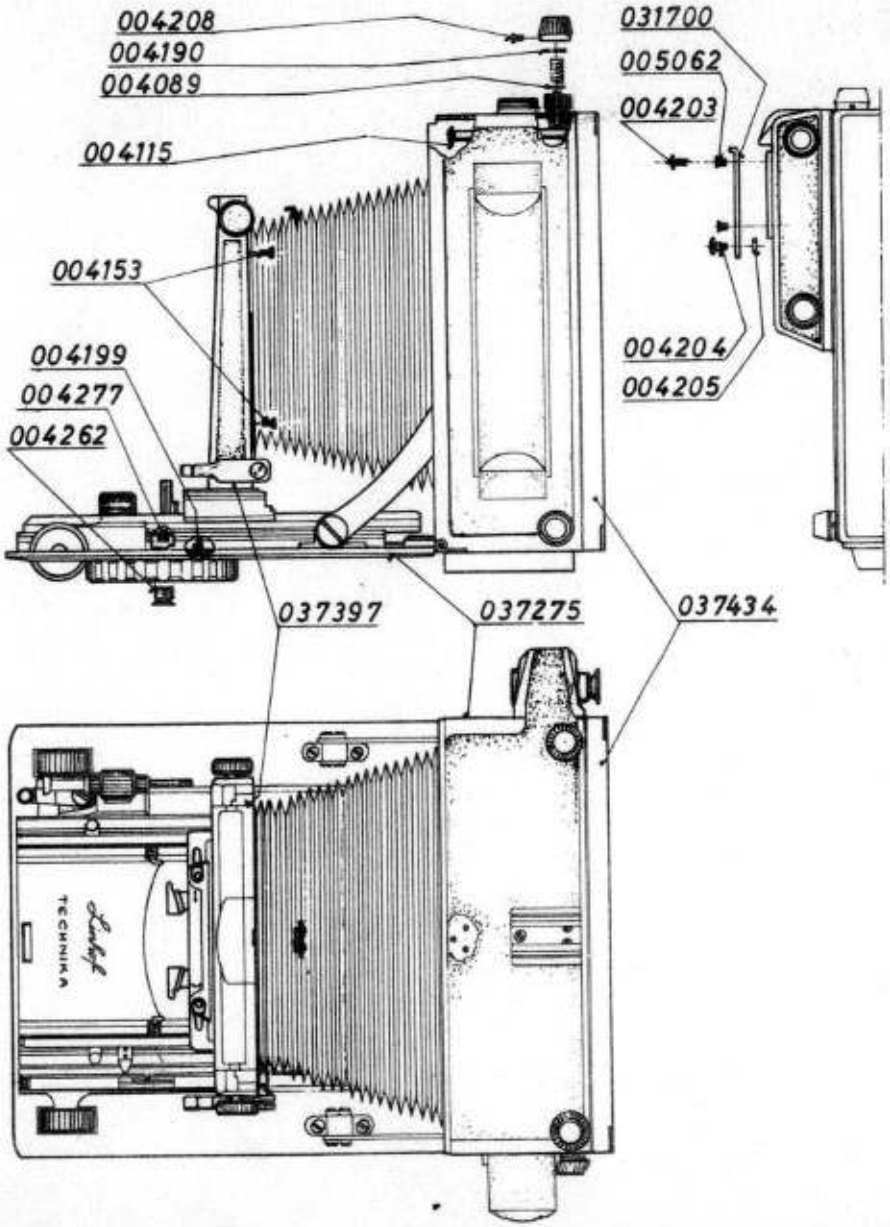

Lfd. Nr.	Stück-zahl	Benennung	Sach-Nr.	Bemerkung
1	1	Blitzschuh	031700.1.005.05	
2				
3				
4	1	Zylinderschrb.m.abn.Kopf	004277	M2,3x3 LIN 3.132 br
5	2	Reduzierbuchse 1/4"	004262	LIN 3.213 nach Bedarf
6	4	Scheibe	004190	9-0,1x0,3 LIN 3.305
7				
8				
9	?	Senkschraube	004199	M1,4x2 L DIN63 br n.B.
10	2	Senkschraube	005062	M 3 x 6 L DIN 63 cr rf
11				
12	1	Linsenschraube	004203	M 3 x 8 DIN 921 ni
13	1	Linsenschraube m.Ansatz	004204	M 3x1,6x4 DIN 923
14	1	Sechskantmutter	004205	M 3 DIN 934 ni
15				auf Wunsch f. Heiland-Blitzgerät
16				
17	4	Zylinderschraube	004153	M 2 x 6 L DIN 84 br
18	4	Linsensenkschraube	004208	M1,4x3,5 L DIN 91 br
19				
20				
21	4	Sicherungsscheibe	004089	2,3 DIN 6799
22	4	Sicherungsscheibe	004115	3,2 DIN 6799
23				
24				
25				
26				
27	1	Gehäuse m.Laufboden o.Z.	037275.1.003.10	
28				
29				
30	1	Standarte vollst.	037397.1.003.20	
31				
32				
33	1	Schwenkrahmen vollst.	037434.1.003.30	
34				
35				
36				
37				
38				
39				
40				
41				
42		O-Platten f. S.-Techn.	13x18 siehe K-Nr.	
43			1.112 bis 1.114	bish.Nr. 066-St

Änderungen	Ausg.	Datum	Name
	a	2.9.64	[illegible]

	Datum	Name
Bearb.	3.768	[illegible]
Gepr.		
Norm.	9.768	[illegible]

Linhof
NIKOLAUS KARPF K.G.
PRÄZISIONS-KAMERA-WERKE
MÜNCHEN 25

Super Technika V
13x18/5x7 in.

1.003.00

Blattzahl d. Typ: Gruppe:
Blatt 2
Pausen-Nr.

1:2,5

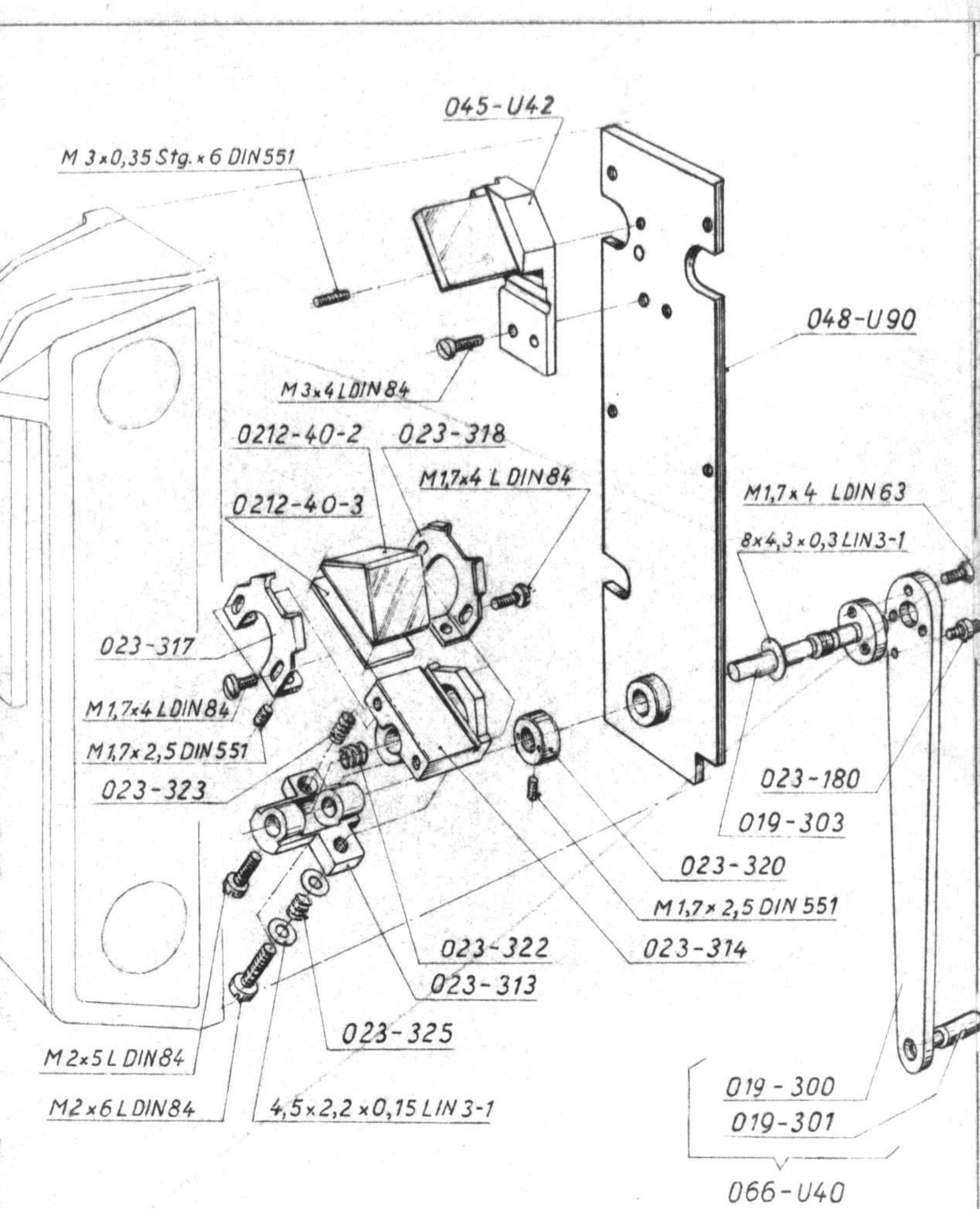

Maßstab																								
≈ 1:1	Ausg.	Datum	Name	Ausg.	Datum	Name	Ausg.	Datum	Name	Ausg.	Datum	Name	Ausg.	Datum	Name	Ausg.	Datum	Name	Ausg.	Datum	Name	Ausg.	Datum	Name
	Änderungen			Änderungen			Änderungen			Änderungen			Änderungen			Änderungen			Änderungen			Änderungen		

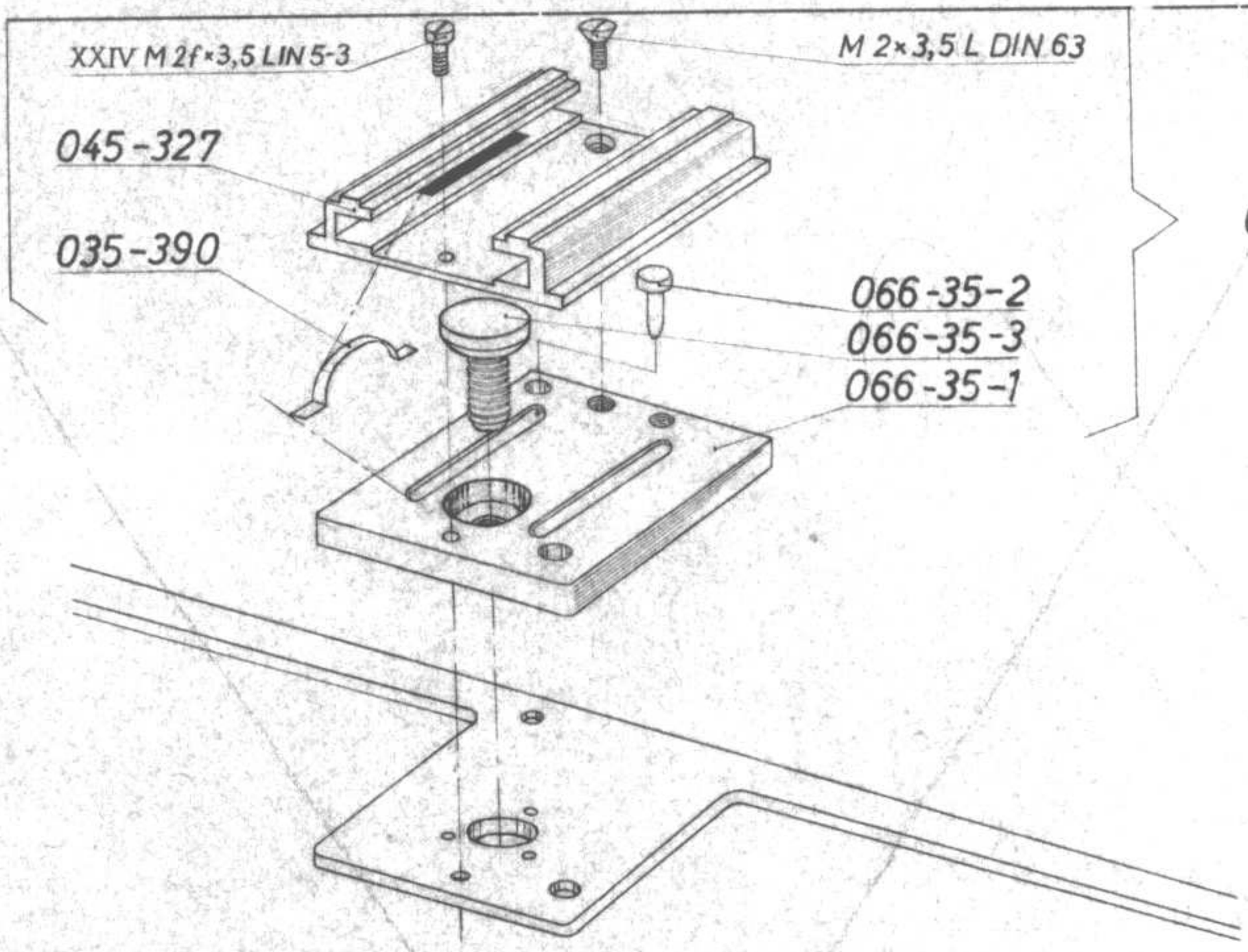

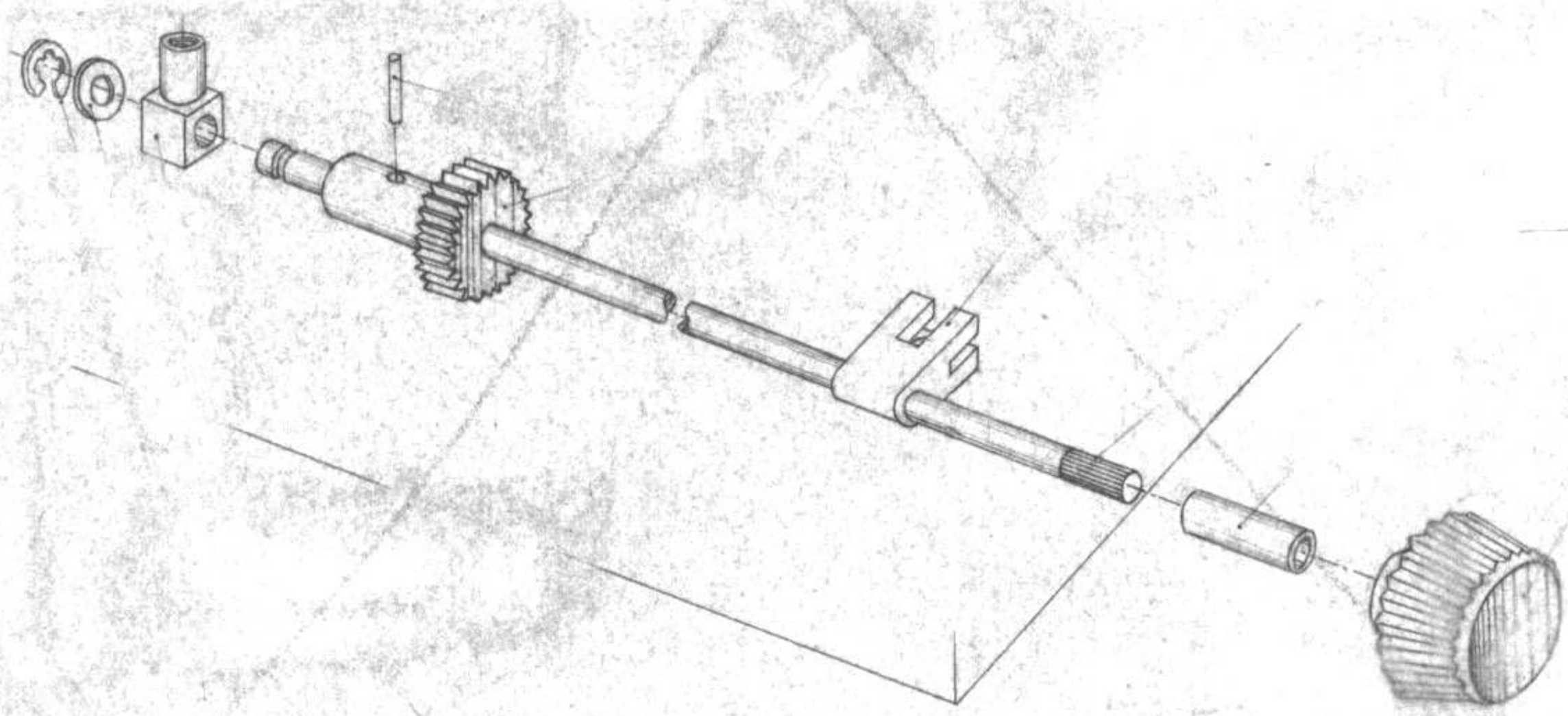

Maßstab																								
≈ 2:1	Ausg.	Datum	Name	Ausg.	Datum	Name	Ausg.	Datum	Name	Ausg.	Datum	Name	Ausg.	Datum	Name	Ausg.	Datum	Name	Ausg.	Datum	Name	Ausg.	Datum	Name
				Änderungen			Änderungen			Änderungen			Änderungen			Änderungen			Änderungen					

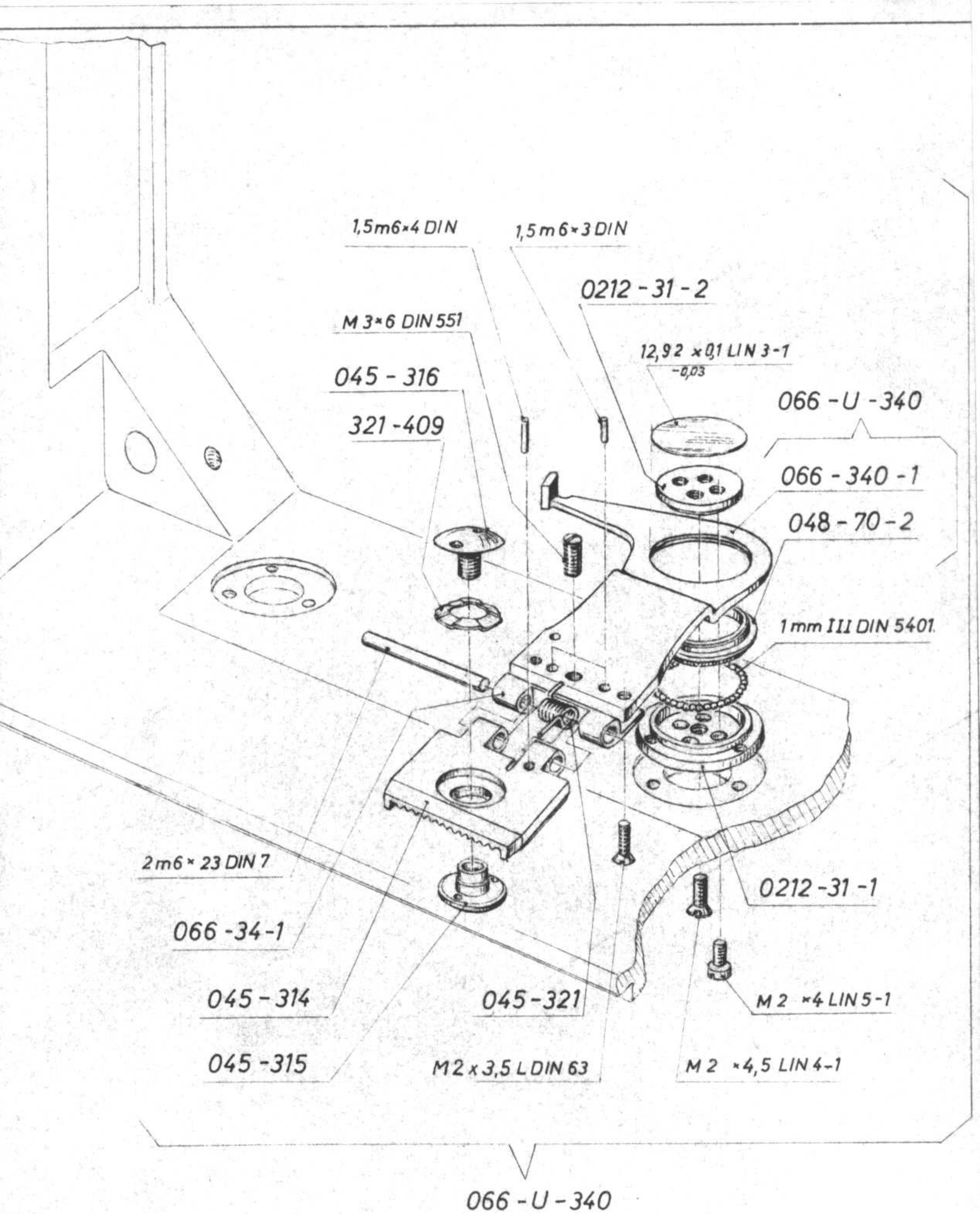

Maßstab																					
≈ 2:1	Ausg.	Datum	Name	Ausg.	Datum	Name	Ausg.	Datum	Name	Ausg.	Datum	Name	Ausg.	Datum	Name	Ausg.	Datum	Name	Ausg.	Datum	Name
	Änderungen			Änderungen			Änderungen			Änderungen			Änderungen			Änderungen			Änderungen		

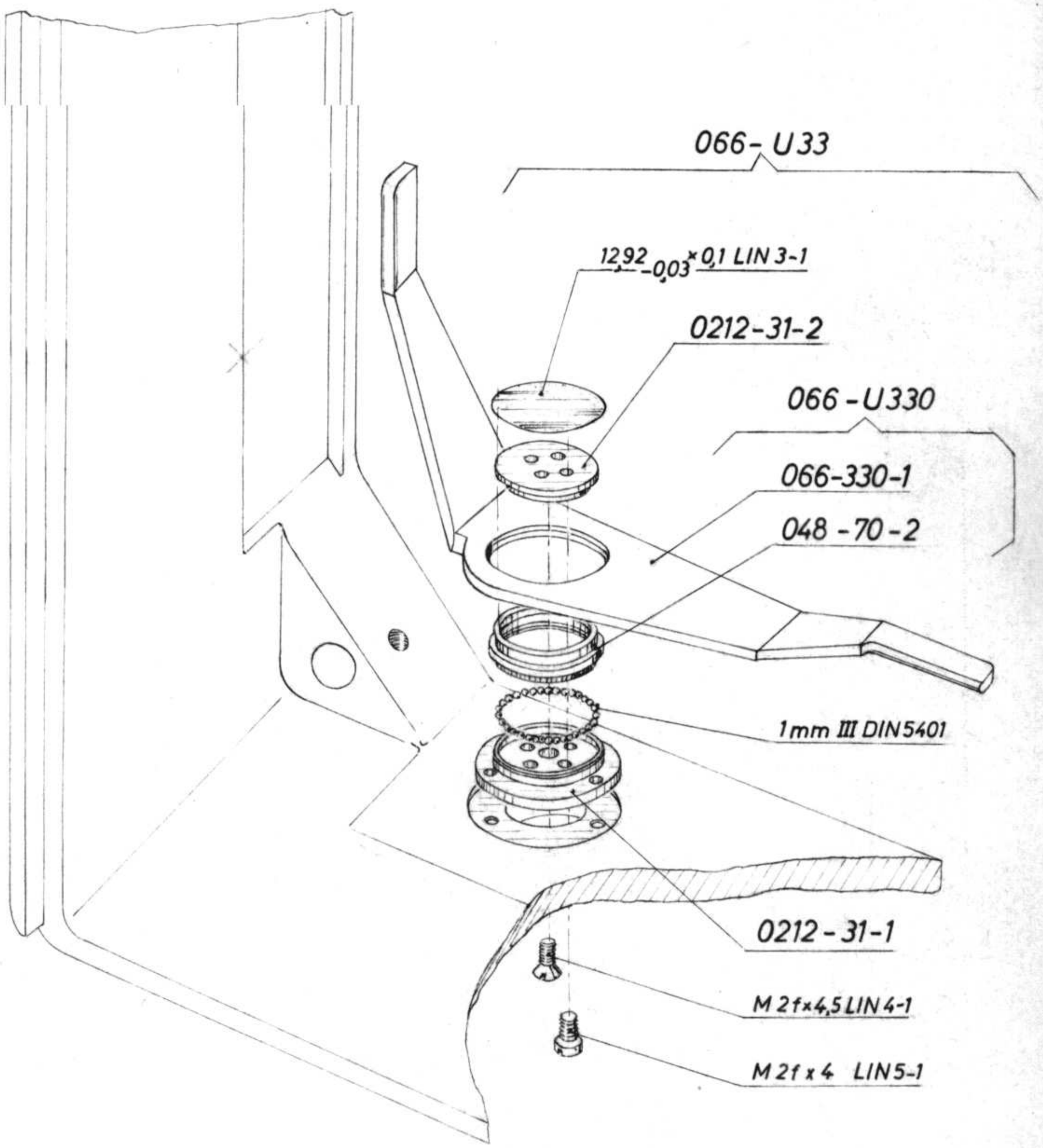

Maßstab																					
≈ 2:1	Ausg.	Datum	Name	Ausg.	Datum	Name	Ausg.	Datum	Name	Ausg.	Datum	Name	Ausg.	Datum	Name	Ausg.	Datum	Name	Ausg.	Datum	Name
	Änderungen			Änderungen			Änderungen			Änderungen			Änderungen			Änderungen			Änderungen		

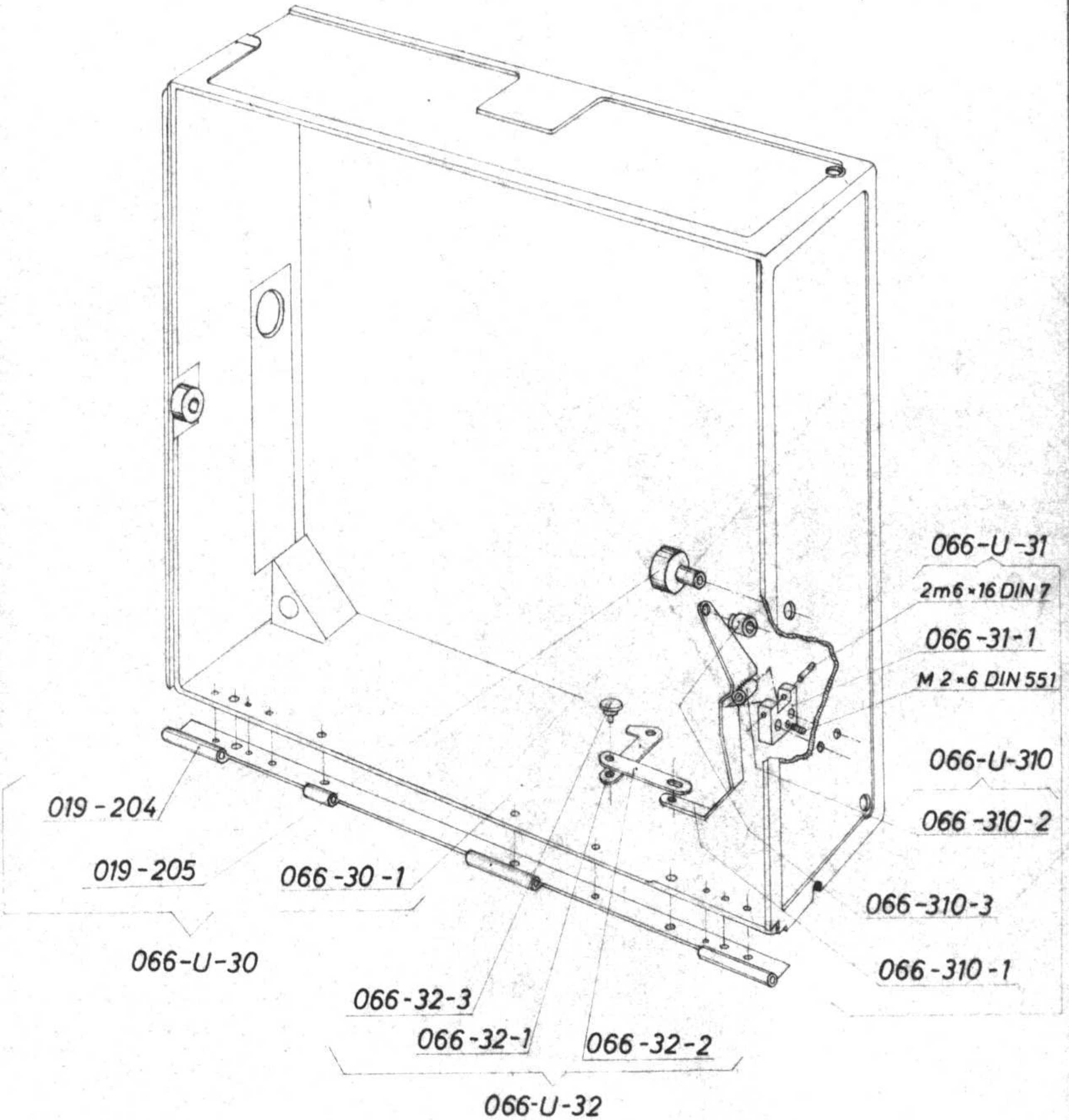

Maßstab																					
1 : 2	Ausg.	Datum	Name	Ausg.	Datum	Name	Ausg.	Datum	Name	Ausg.	Datum	Name	Ausg.	Datum	Name	Ausg.	Datum	Name	Ausg.	Datum	Name
	Änderungen			Änderungen			Änderungen			Änderungen			Änderungen			Änderungen			Änderungen		

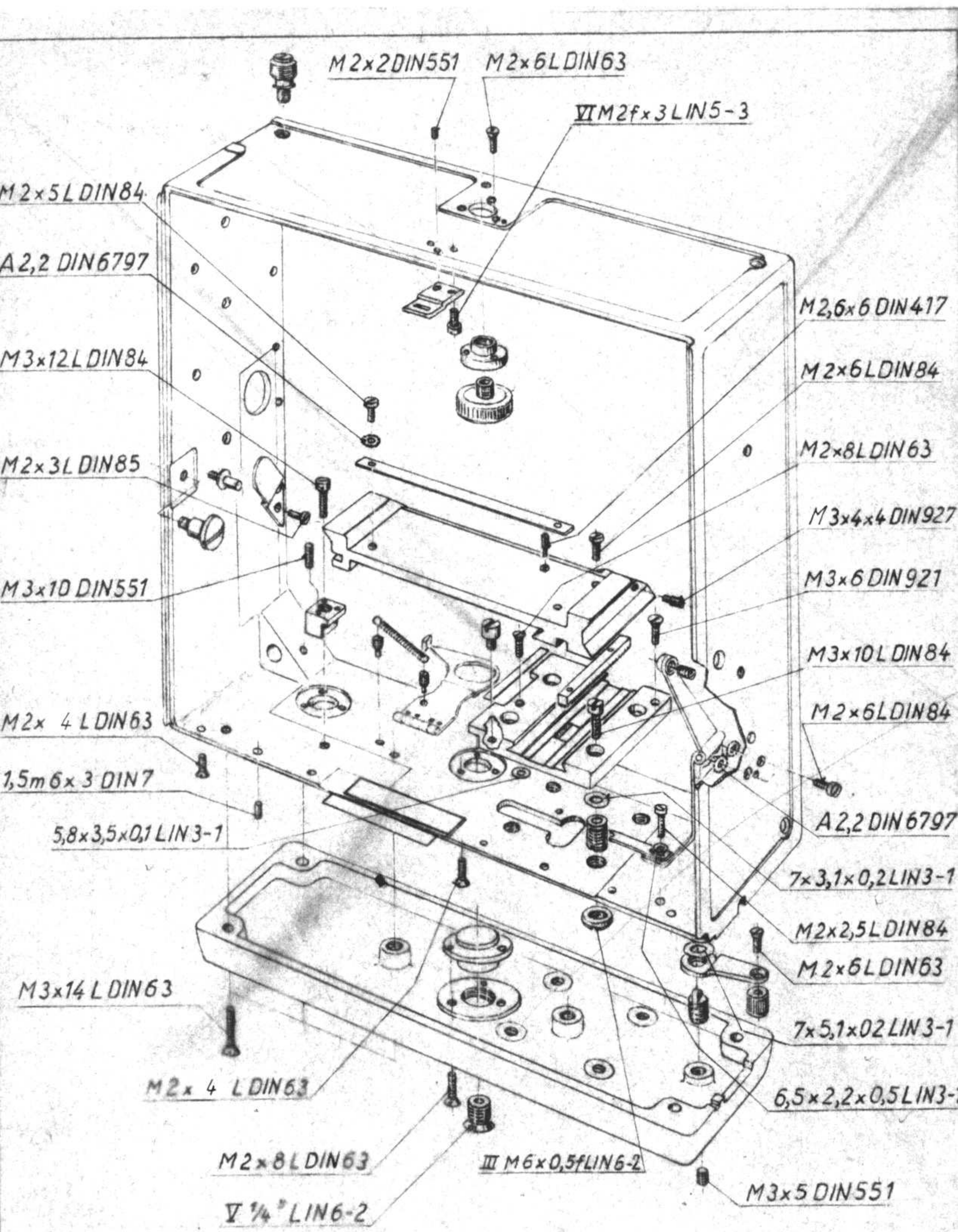

Maßstab																								
≈ 1:2	Ausg	Datum	Name	Ausg	Datum	Name	Ausg	Datum	Name	Ausg	Datum	Name	Ausg	Datum	Name	Ausg	Datum	Name	Ausg	Datum	Name	Ausg	Datum	Name
	Änderungen			Änderungen			Änderungen			Änderungen			Änderungen			Änderungen			Änderungen					

066-U220

047-220-4 u

047-220-5

1x4 DIN 1481

047-220-3 li

066-230-1

066-220-2

1x4 DIN 1481

1,5 mm III DIN 5401

7x3,1x0,1 LIN 3-1

M 1,4fx5 LIN 4-1

Benzing-Spannring
3Sp 220

M 1,4fx6 LIN 4-1

Maßstab																							
1:1 u. 2:1	Ausg.	Datum	Name	Ausg.	Datum	Name	Ausg.	Datum	Name	Ausg.	Datum	Name	Ausg.	Datum	Name	Ausg.	Datum	Name	Ausg.	Datum	Name	Ausg.	Datum	Name
	Änderungen			Änderungen			Änderungen			Änderungen			Änderungen			Änderungen			Änderungen			Änderungen		

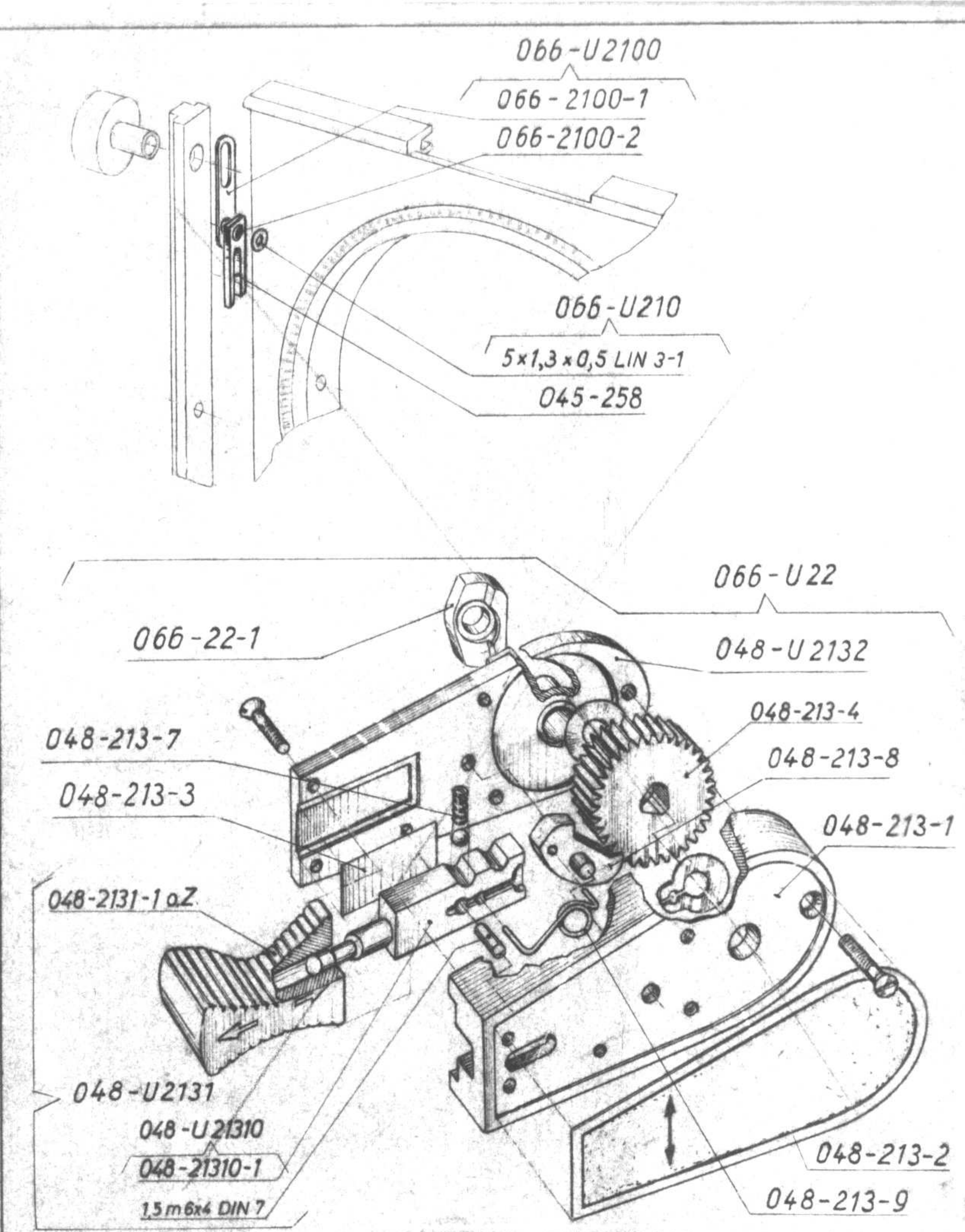

Maßstab																								
1:1 u.																								
2:1	Ausg.	Datum	Name	Ausg.	Datum	Name	Ausg.	Datum	Name	Ausg.	Datum	Name	Ausg.	Datum	Name	Ausg.	Datum	Name	Ausg.	Datum	Name	Ausg.	Datum	Name
	Änderungen			Änderungen			Änderungen			Änderungen			Änderungen			Änderungen			Änderungen					

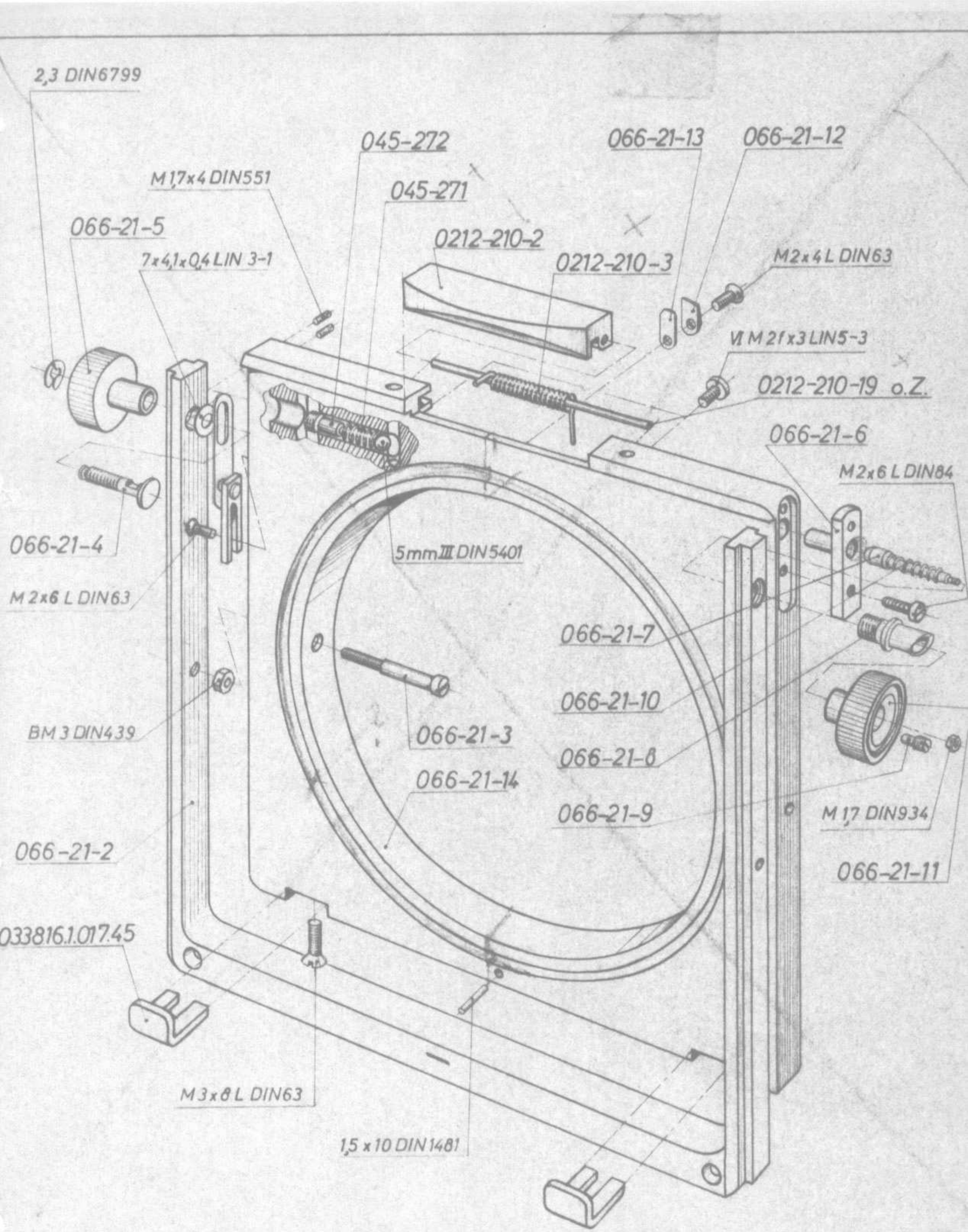

Maßstab																								
≈ 1:1	Ausg.	Datum	Name	Ausg.	Datum	Name	Ausg.	Datum	Name	Ausg.	Datum	Name	Ausg.	Datum	Name	Ausg.	Datum	Name	Ausg.	Datum	Name	Ausg.	Datum	Name
	Änderungen			Änderungen			Änderungen			Änderungen			Änderungen			Änderungen			Änderungen					

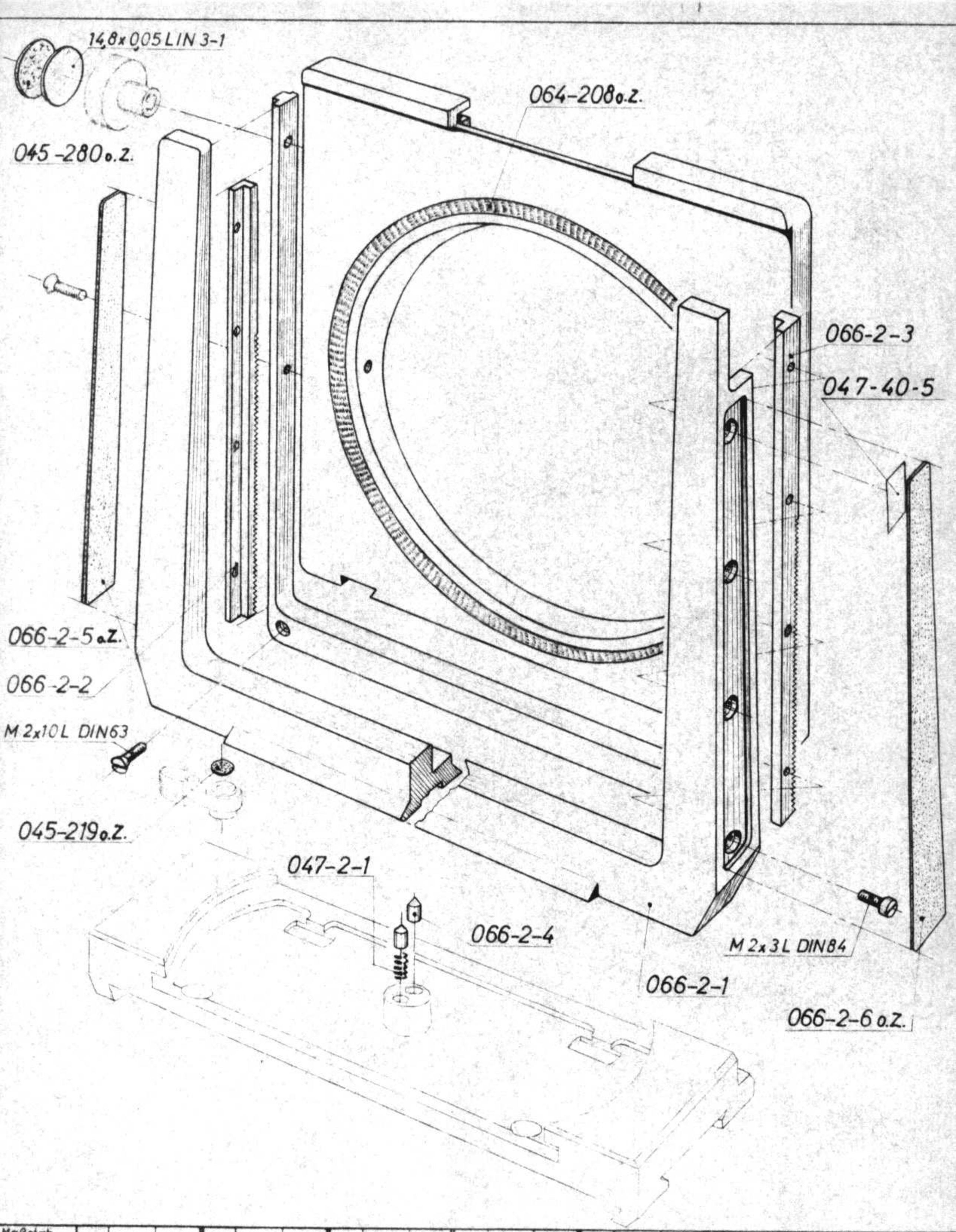

Maßstab																								
≈1 : 1	Ausg.	Datum	Name	Ausg.	Datum	Name	Ausg.	Datum	Name	Ausg.	Datum	Name	Ausg.	Datum	Name	Ausg.	Datum	Name	Ausg.	Datum	Name	Ausg.	Datum	Name
	Änderungen			Änderungen			Änderungen			Änderungen			Änderungen			Änderungen			Änderungen			Änderungen		

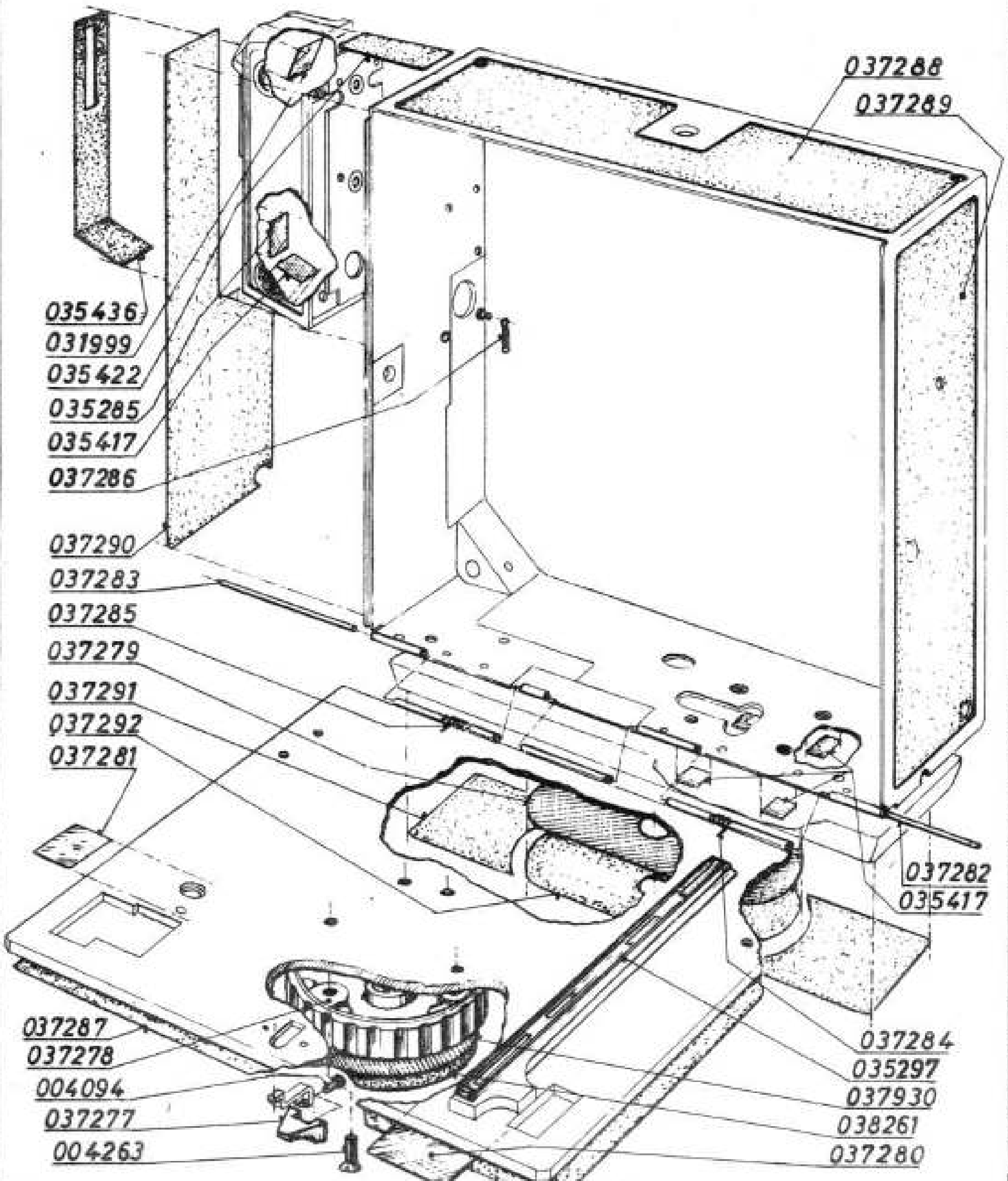

Lfd. Nr.	Stück-zahl	Benennung	Sach-Nr.	Bemerkung
1	1	Gehäuse m.Laufboden o.Z.	037275.1.003.10	
2				
3	1	Skalenaufnahme	035297.1.003.15	
4	1	Riegelgriff (Rohteil)	037276.1.003.16	
5	1	Riegelgriff (Fertigteil)	037277.1.003.15	
6	1	Unterteil	037278.1.003.15	
7	1	Unterlage o.Z.	037279.1.003.15	Pappe 0,3 dick
8	1	Abdeckblech o.Z.	037280.1.003.15	50x30x0,05DIN1544 55Si7
9	1	Abdeckblech o.Z.	037281.1.003.15	18x10x0,05DIN1544 55Si7
10				
11	1	Stift	037282.1.003.15	
12	1	Stift	037283.1.003.15	
13	1	Drehfeder links	037284.1.003.15	
14	1	Drehfeder rechts	037285.1.003.15	
15	1	Zugfeder	037286.1.003.15	
16	1	Abdeckscheibe	038261.1.003.15	
17				
18				
19	1	Kamerabezugsleder o.Z.	037287.1.003.15	
20	1	Kamerabezugsleder o.Z.	037288.1.003.15	
21	1	Kamerabezugsleder o.Z.	037289.1.003.15	
22	1	Kamerabezugsleder o.Z.	037290.1.003.15	
23	2	Kamerabezugsleder o.Z.	037291.1.003.15	
24	1	Kamerabezugsleder o.Z.	037292.1.003.15	
25	1	Abstimmscheibe o.Z.	037930.1.003.15	Pappe 0,3,i∅15 A∅69,8
26				
27	1	Abdeckblech	035285.1.001.35	
28	6	Abdeckblech	035417.1.001.35	
29	1	Abdeckblech	031999.1.005.25	
30	1	Kamerabezugsleder o.Z.	035422.1.001.35	
31	1	Kamerabezugsleder o.Z.	035436.1.001.35	
32				
33	3	Senkschraube	004263	M 4 x 14 L DIN 63 br
34	2	Zylinderschraube	004094	M 2 x 4 L DIN 84 br
35				
36				
37				
38				
39				
40				
41				
42				
43				bish.Nr. 066-St

Maßstab ≈ 1:2

Ausg.	Datum	Name
c	4.8.70	Sm
b	2.9.69	[illegible]
a	29.10.68	[illegible]

Änderungen

	Datum	Name
Bearb.	3.7.68	Sm
Gepr.		
Norm.	9.7.68	[illegible]

Linhof
NIKOLAUS KARPF K.G.
PRÄZISIONS-KAMERA-WERKE
MÜNCHEN 25

Super Technika V
13x18/5x7 in.

1.003.00

Blattzahl: Typ: Gruppe:
Blatt 3
Pausen-Nr.

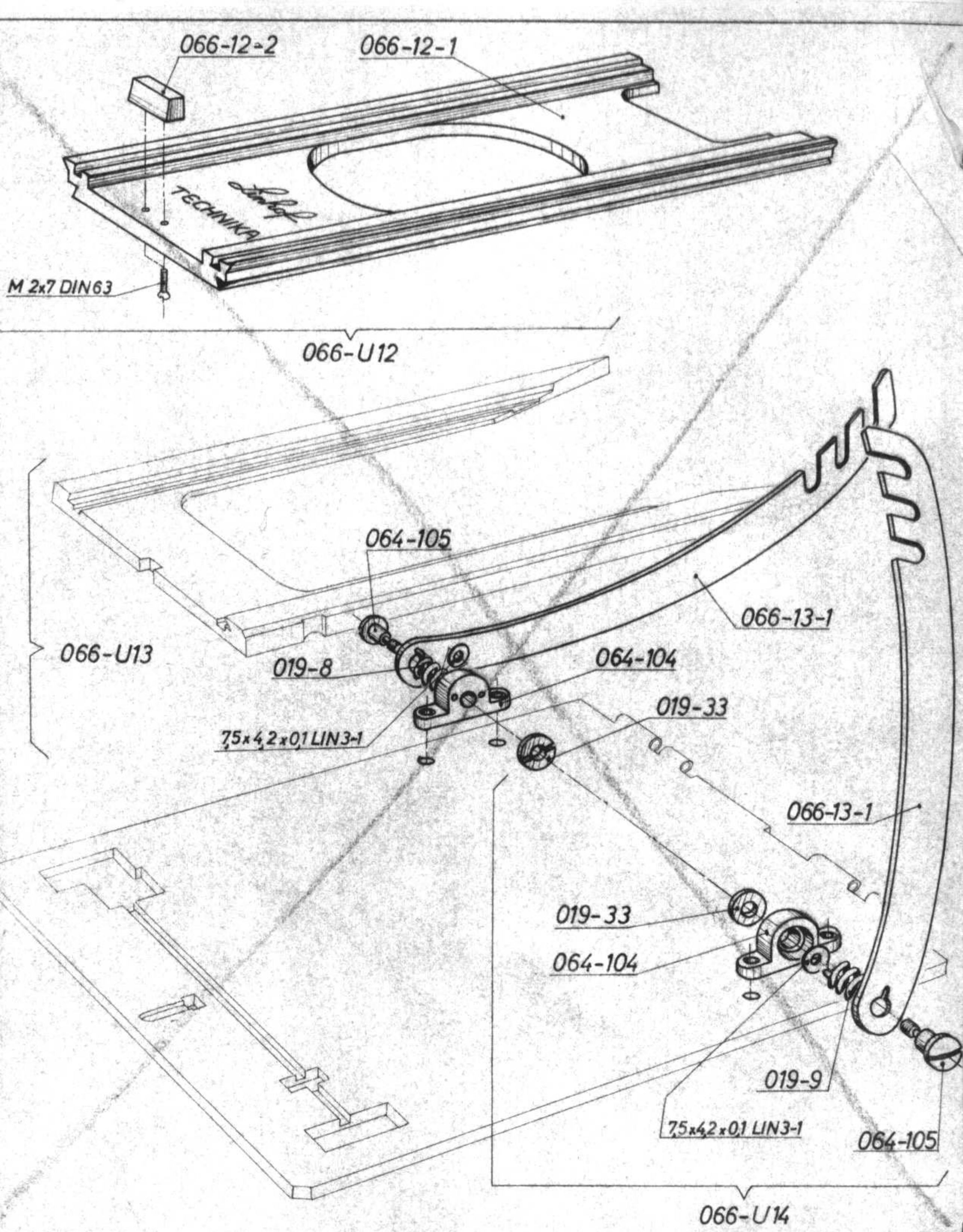

Maßstab																								
≈ 1:2	Ausg.	Datum	Name	Ausg.	Datum	Name	Ausg.	Datum	Name	Ausg.	Datum	Name	Ausg.	Datum	Name	Ausg.	Datum	Name	Ausg.	Datum	Name	Ausg.	Datum	Name
	Änderungen			Änderungen			Änderungen			Änderungen			Änderungen			Änderungen			Änderungen			Änderungen		

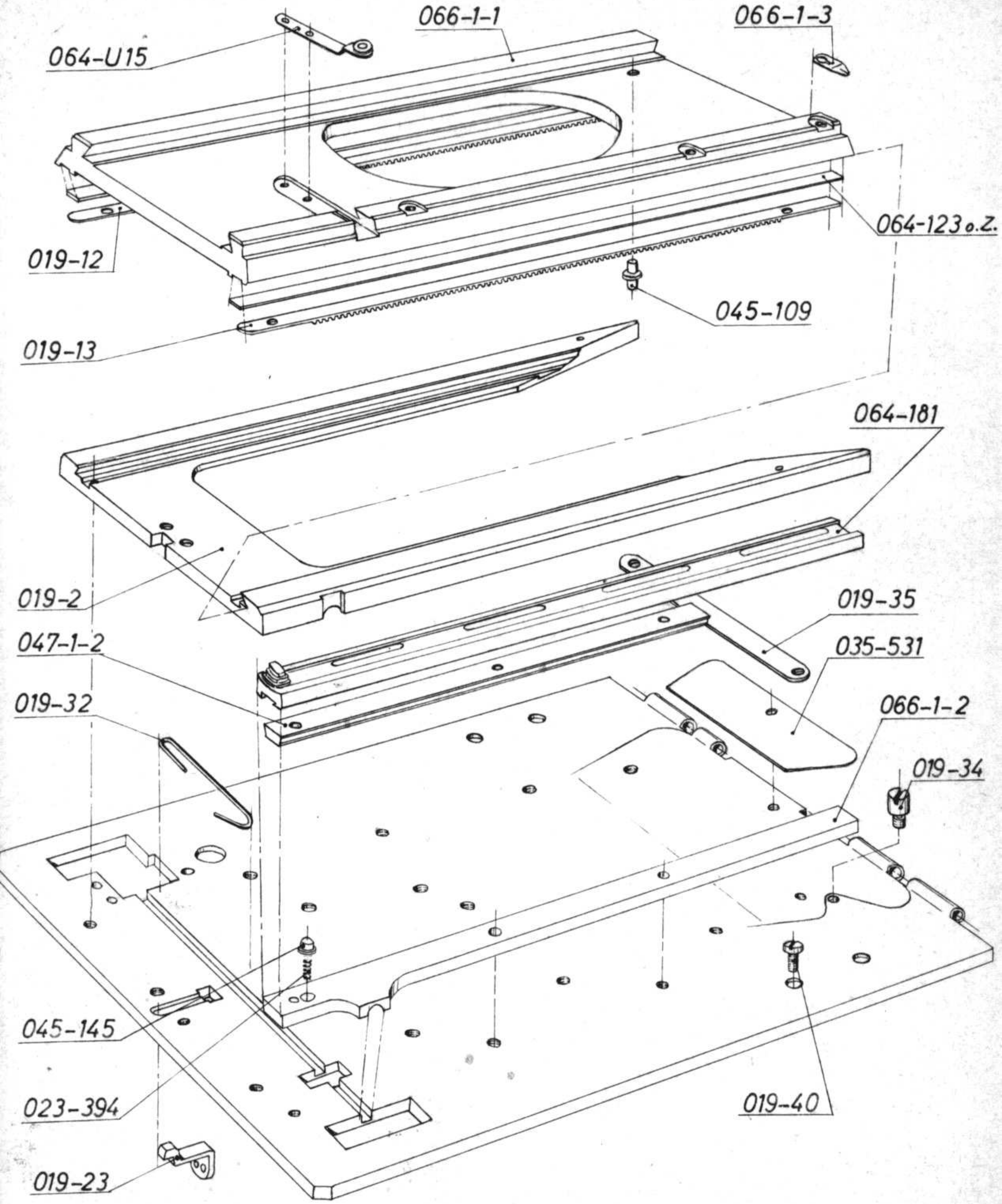

Maßstab																					
≈ 1 : 2	Ausg.	Datum	Name	Ausg.	Datum	Name	Ausg.	Datum	Name	Ausg.	Datum	Name	Ausg.	Datum	Name	Ausg.	Datum	Name	Ausg.	Datum	Name
	Änderungen			Änderungen			Änderungen			Änderungen			Änderungen			Änderungen			Änderungen		

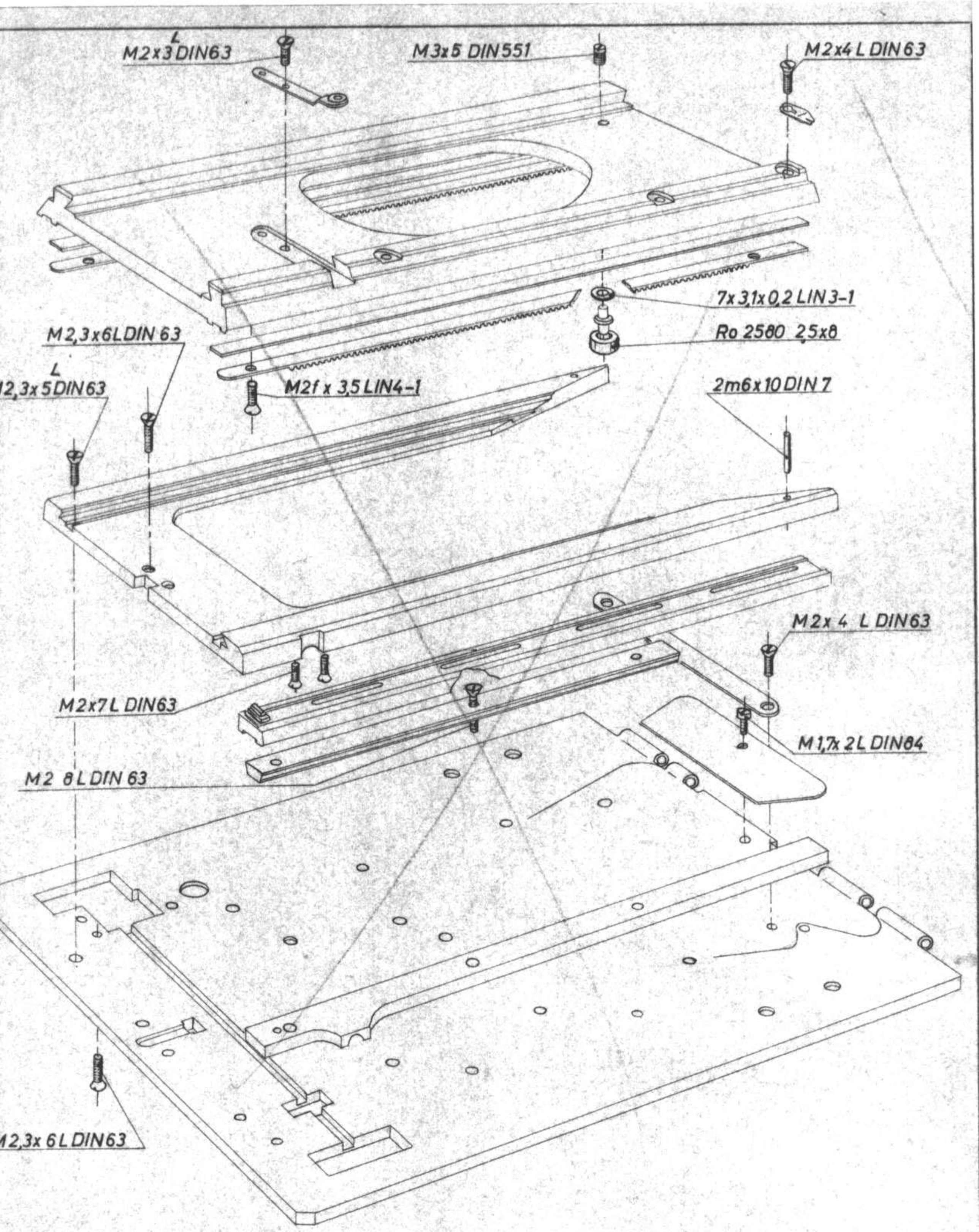

Maßstab																							
= 1 : 2	Ausg.	Datum	Name	Ausg.	Datum	Name	Ausg.	Datum	Name	Ausg.	Datum	Name	Ausg.	Datum	Name	Ausg.	Datum	Name	Ausg.	Datum	Name
	Änderungen			Änderungen			Änderungen			Änderungen			Änderungen			Änderungen			Änderungen		

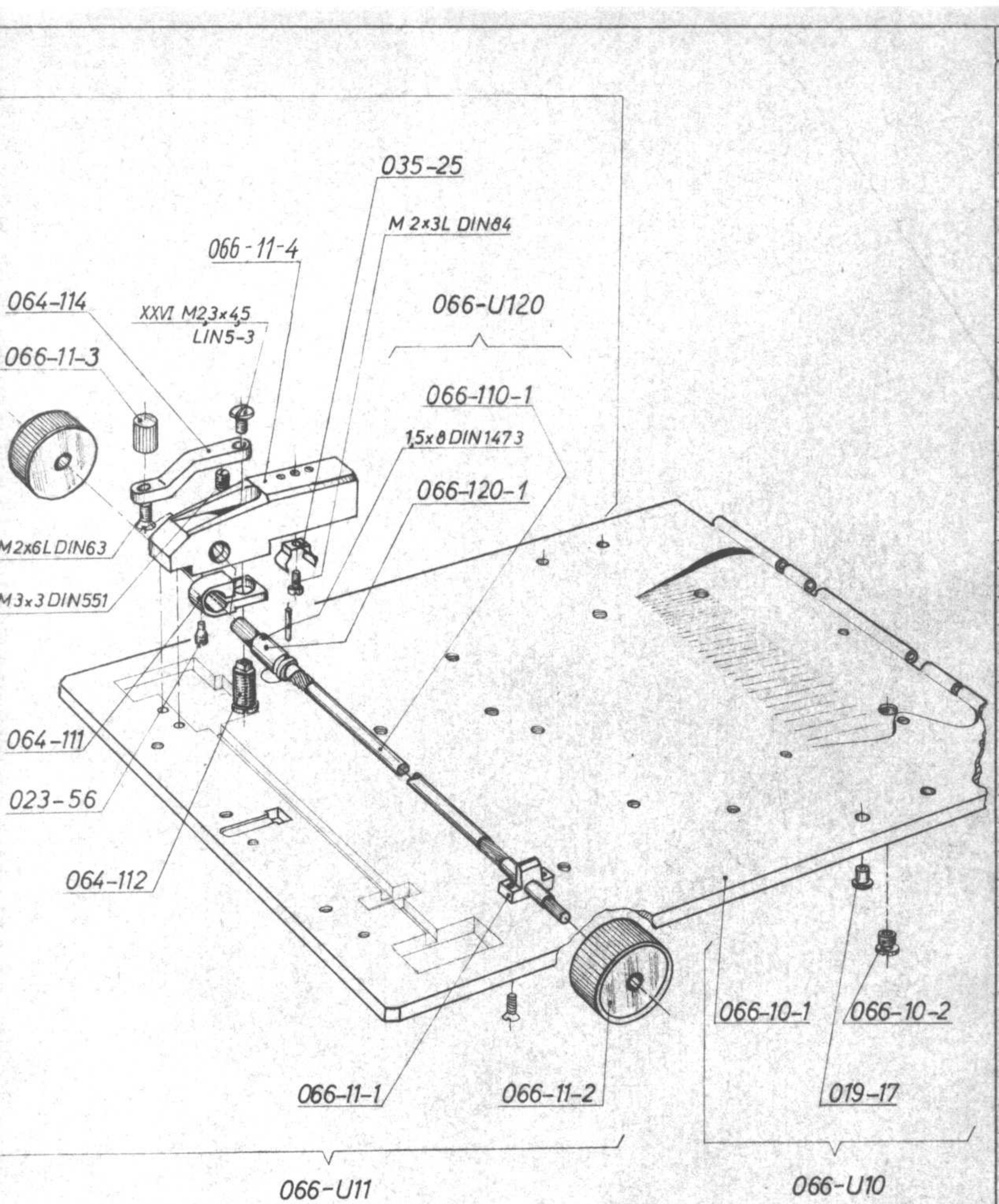

Maßstab																				
1:1	Ausg.	Datum	Name	Ausg.	Datum	Name	Ausg.	Datum	Name	Ausg.	Datum	Name	Ausg.	Datum	Name	Ausg.	Datum	Name	Ausg.	Datum	Name
	Änderungen			Änderungen			Änderungen			Änderungen			Änderungen			Änderungen			Änderungen		

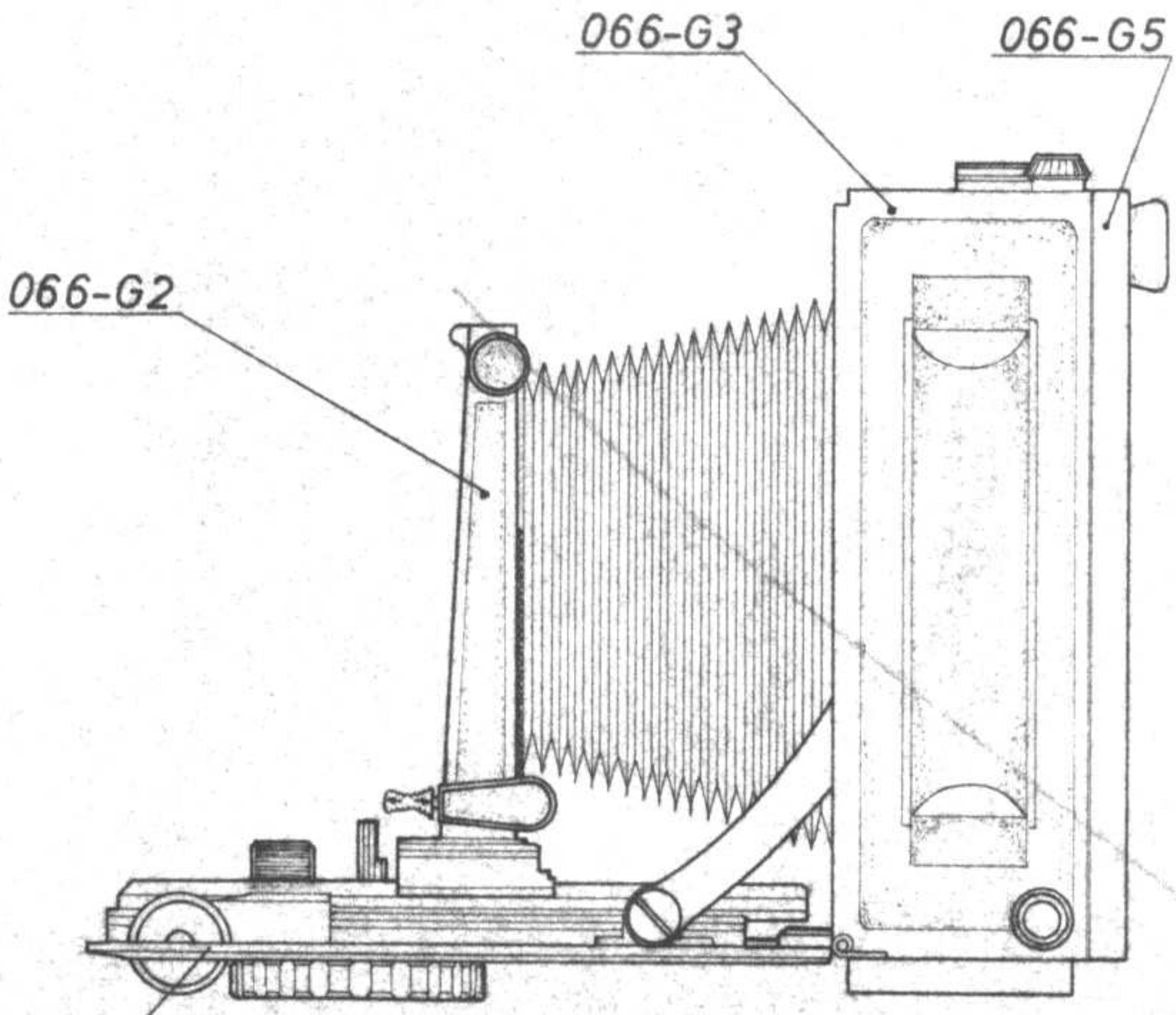

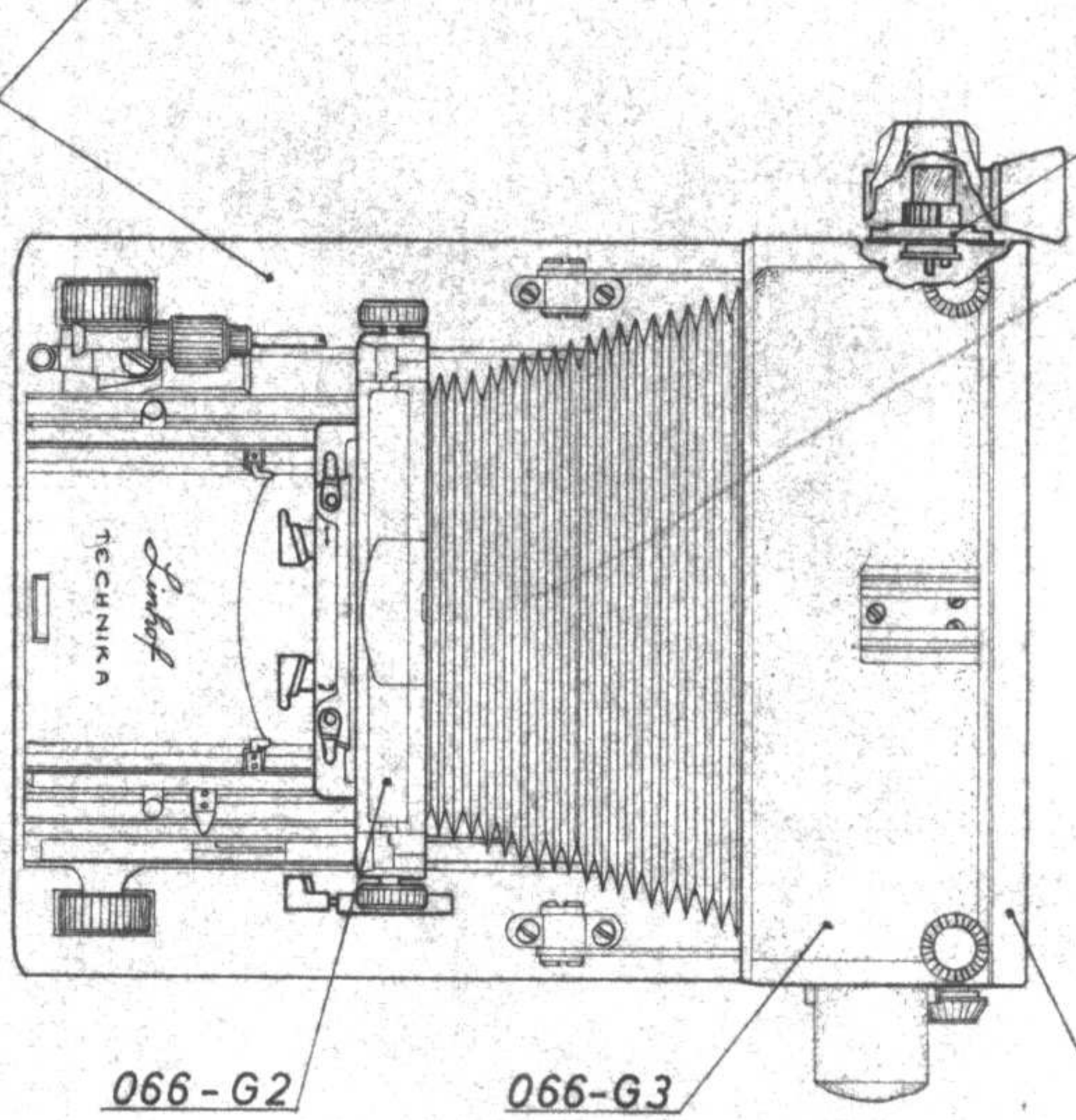

Maßstab																								
≈ 1:2,5	Ausg.	Datum	Name	Ausg.	Datum	Name	Ausg.	Datum	Name	Ausg.	Datum	Name	Ausg.	Datum	Name	Ausg.	Datum	Name	Ausg.	Datum	Name	Ausg.	Datum	Name
	Änderungen			Änderungen			Änderungen			Änderungen			Änderungen			Änderungen			Änderungen			Änderungen		

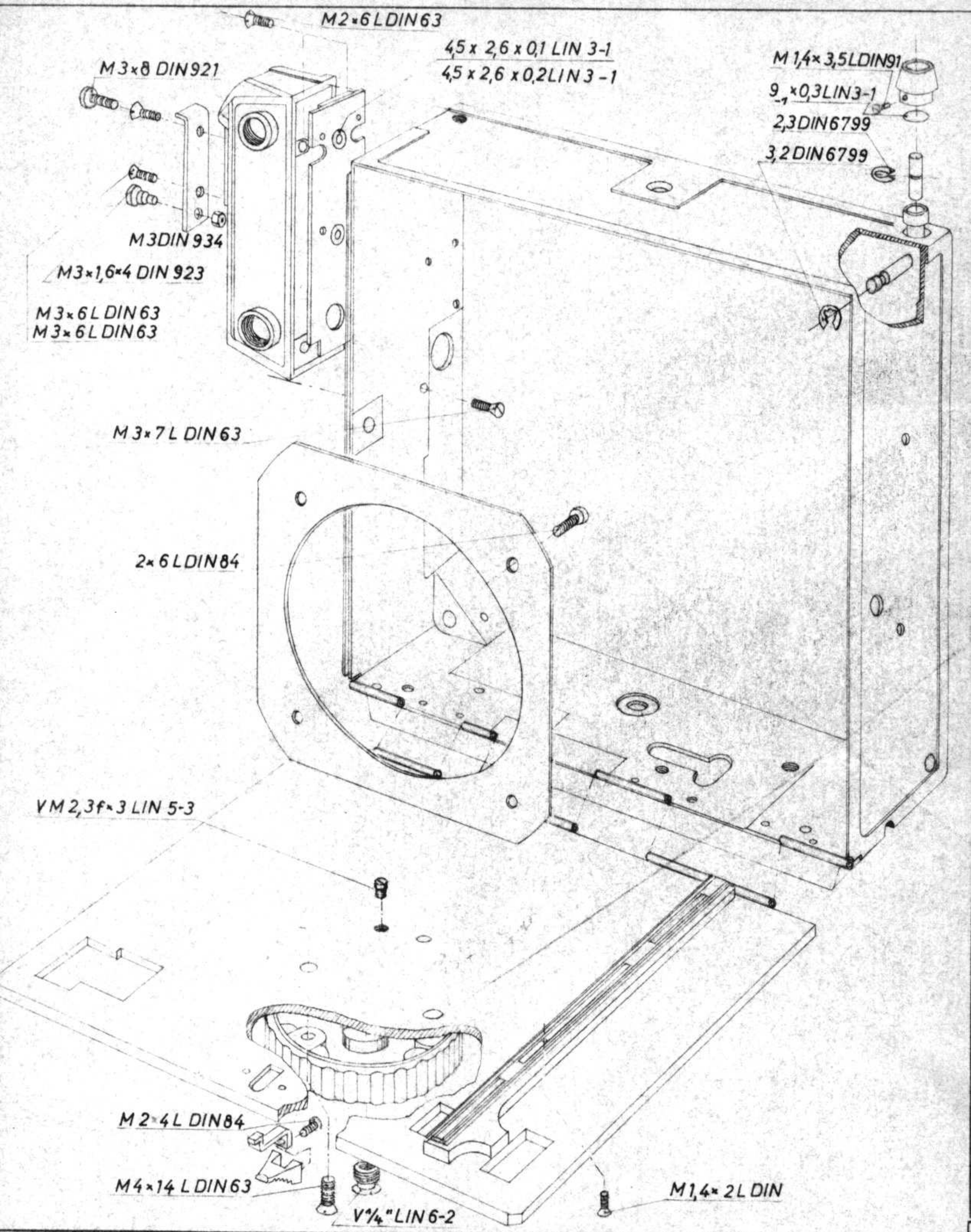

Maßstab																					
≈ 1:2	Ausg.	Datum	Name	Ausg.	Datum	Name	Ausg.	Datum	Name	Ausg.	Datum	Name	Ausg.	Datum	Name	Ausg.	Datum	Name	Ausg.	Datum	Name
	Änderungen			Änderungen			Änderungen			Änderungen			Änderungen			Änderungen			Änderungen		

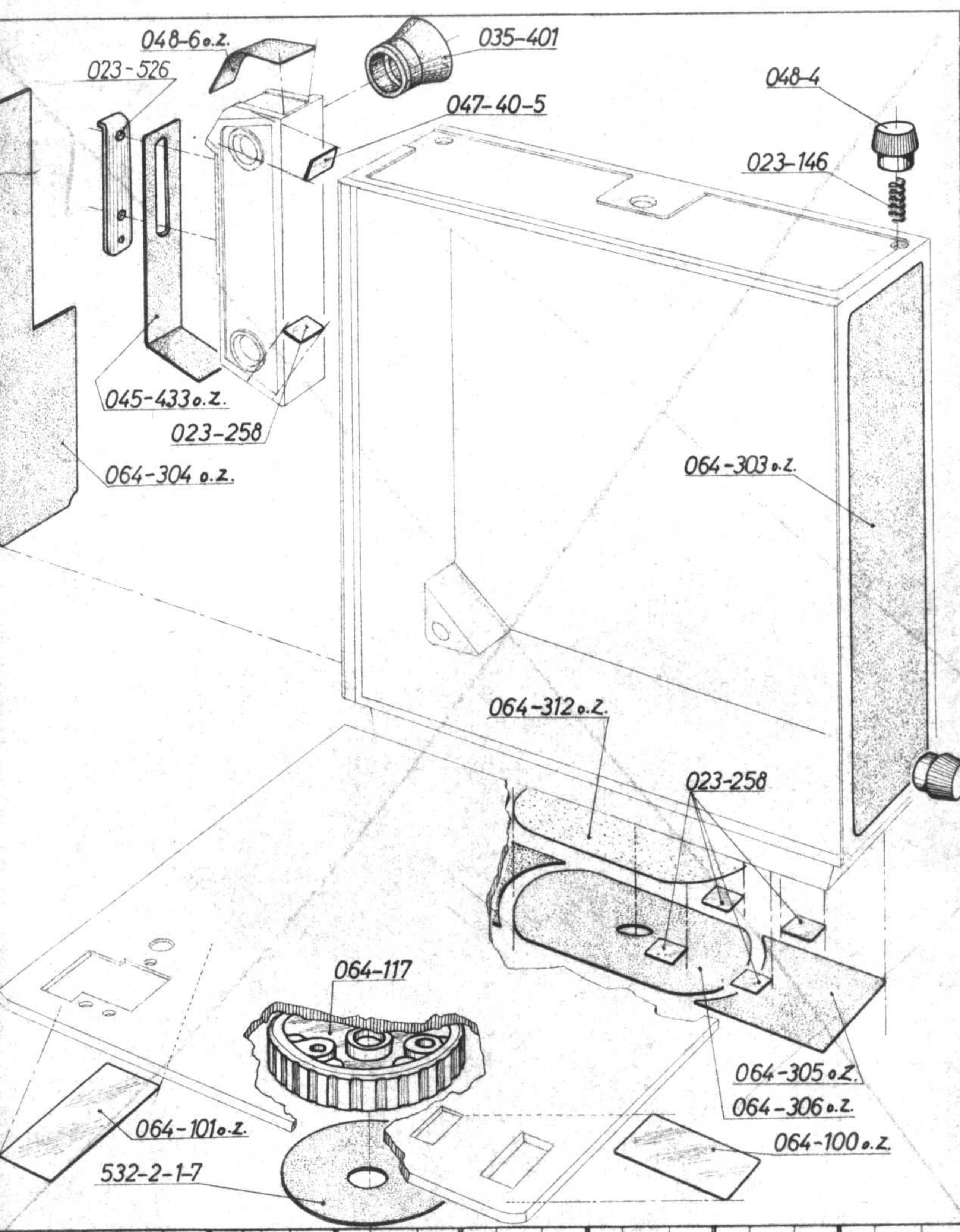

Maßstab																					
≈1:2	Ausg.	Datum	Name	Ausg.	Datum	Name	Ausg.	Datum	Name	Ausg.	Datum	Name	Ausg.	Datum	Name	Ausg.	Datum	Name	Ausg.	Datum	Name
	Änderungen			Änderungen			Änderungen			Änderungen			Änderungen			Änderungen			Änderungen		

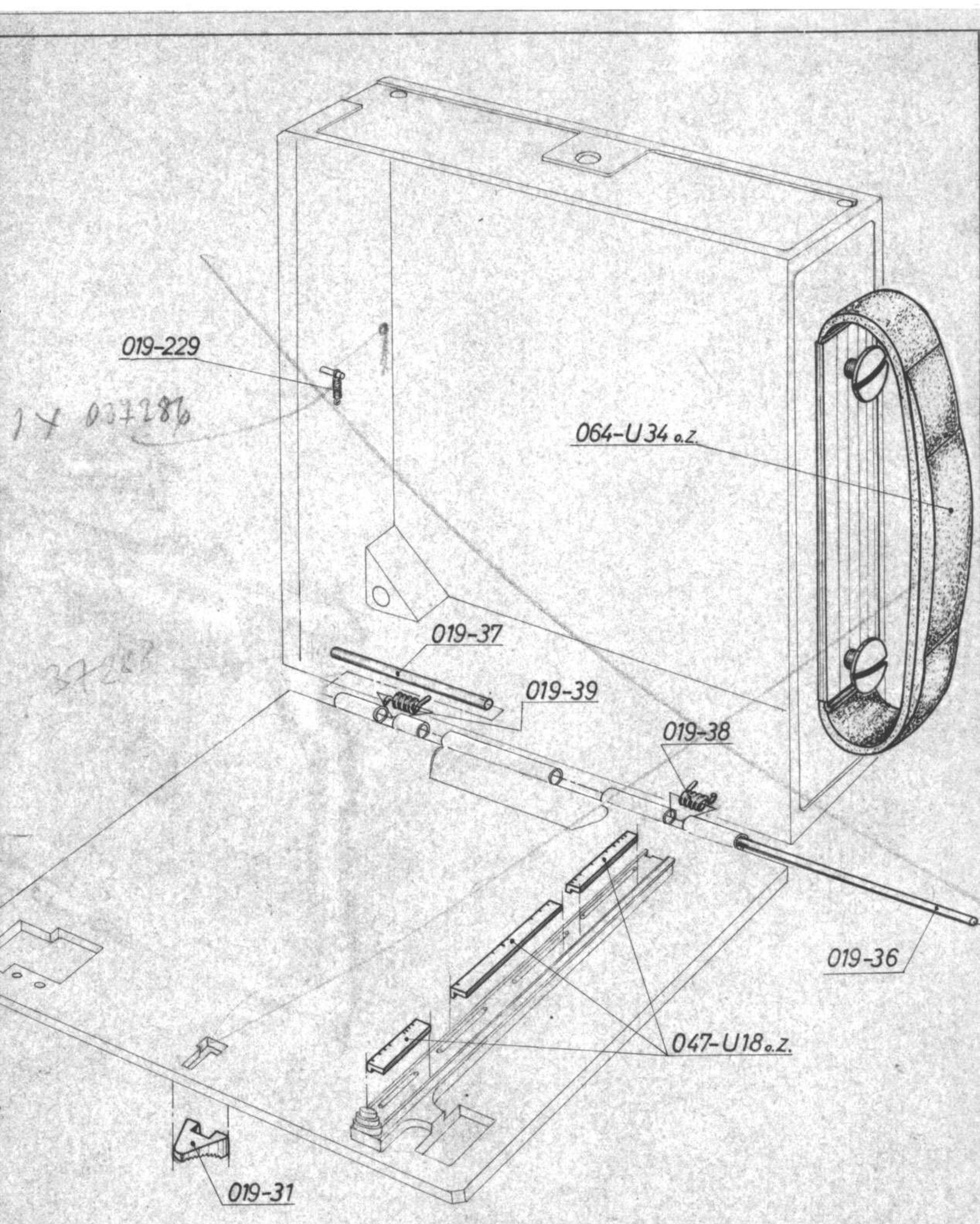

Maßstab																					
≈ 1 : 2	Ausg.	Datum	Name	Ausg.	Datum	Name	Ausg.	Datum	Name	Ausg.	Datum	Name	Ausg.	Datum	Name	Ausg.	Datum	Name	Ausg.	Datum	Name
	Änderungen			Änderungen			Änderungen			Änderungen			Änderungen			Änderungen			Änderungen		

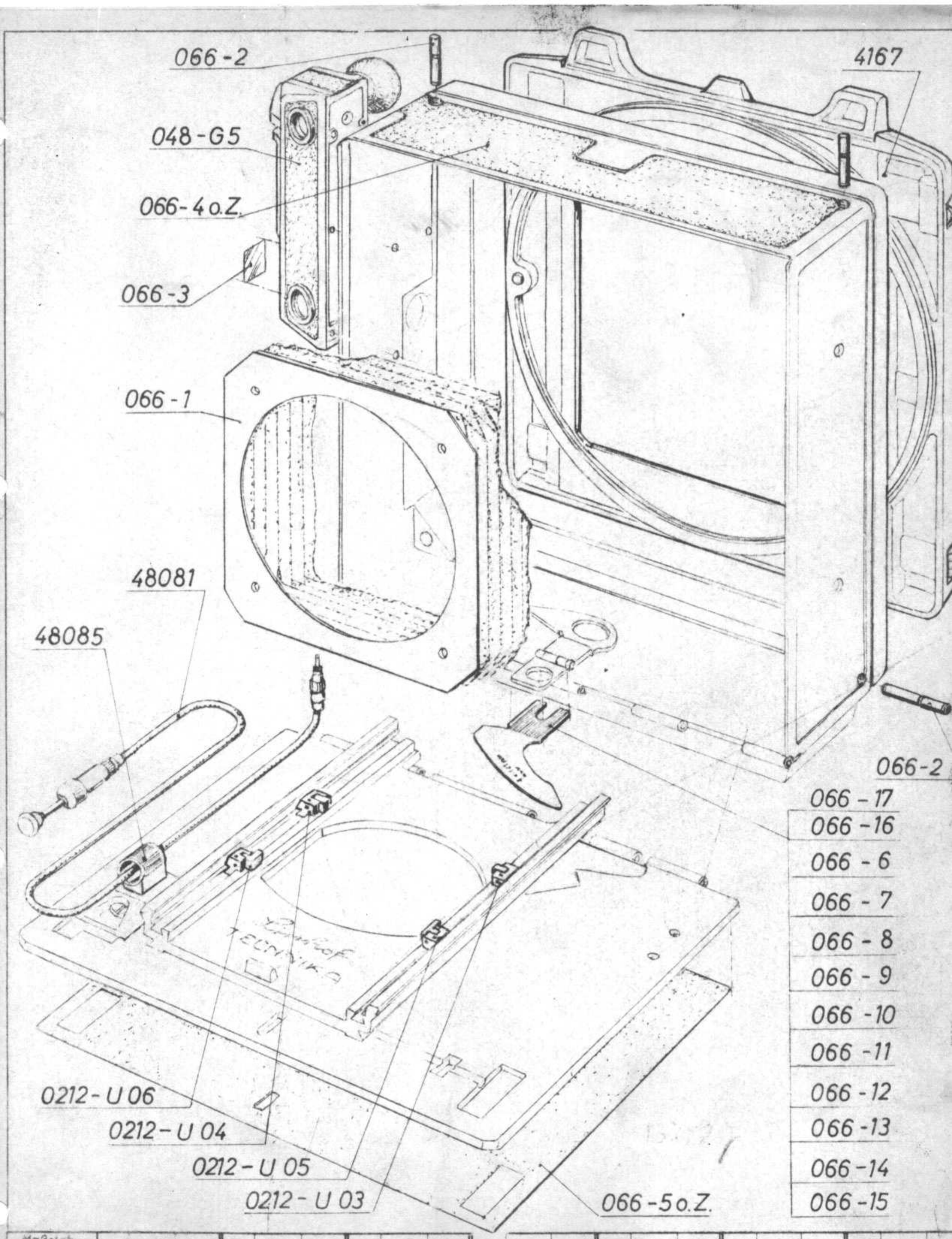

Maßstab																								
≈ 1 : 2	Ausg.	Datum	Name	Ausg.	Datum	Name	Ausg.	Datum	Name	Ausg.	Datum	Name	Ausg.	Datum	Name	Ausg.	Datum	Name	Ausg.	Datum	Name	Ausg.	Datum	Name
	Änderungen			Änderungen			Änderungen			Änderungen			Änderungen			Änderungen			Änderungen					

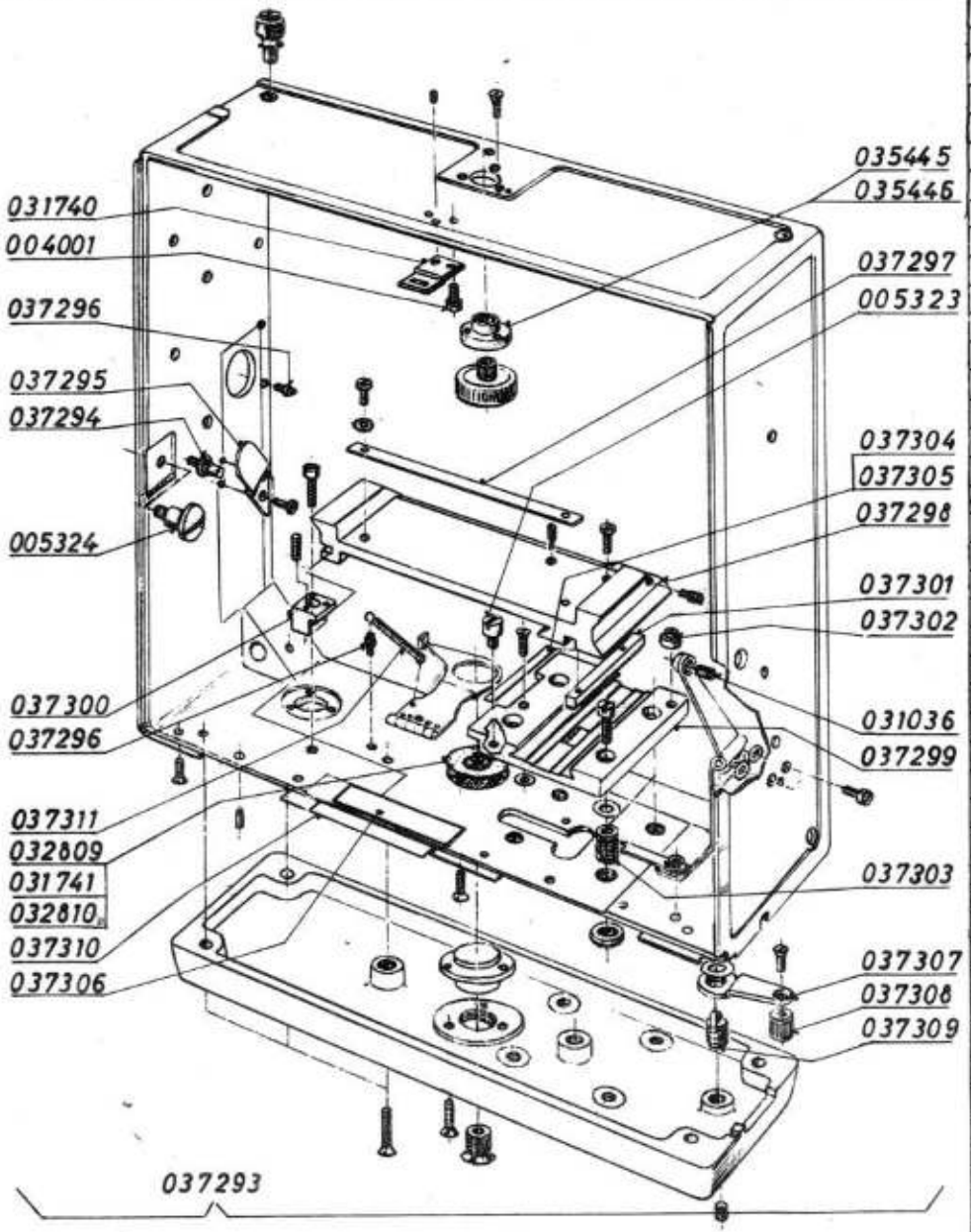

Lfd. Nr.	Stück-zahl	Benennung	Sach-Nr.	Bemerkung
1	1	Gehäuse vollst.	037293.1.003.11	
2				
3	2	Strebenanschlag	037294.1.003.15	
4	1	Halterung	037295.1.003.15	
5	2	Federaufhängung	037296.1.003.15	
6	1	Leiste	037297.1.003.15	
7	1	Gehäuseschlitten (Rohteil)	034882.1.003.16	
8	1	Gehäuseschlitten (Fertigteil)	037298.1.003.15	
9				
10	1	Schlittenführung	037299.1.003.15	
11	1	Führungsleiste	037300.1.003.15	
12	1	Zahnstange	037301.1.003.15	
13	1	Lagerbuchse	037302.1.003.15	
14	4	Gewindebuchse	037303.1.003.15	
15	1	Justierblech o.Z.	037304.1.003.15	47x4,9x0,05 Alu-Folie
16	1	Justierblech o.Z.	037305.1.003.15	47x4,9x0,1 Alu-Folie
17	1	Gleitblech	037306.1.003.15	
18				
19	1	Klemmhebel	037307.1.003.15	
20	1	Griff	037308.1.003.15	
21	1	Druckschraube	037309.1.003.15	
22	1	Abdeckblech	037310.1.003.15	
23	1	Zugfeder	037311.1.003.15	
24				
25				
26				
27				
28	1	Kameragewinde 3/8"	035445.1.001.35	wahlweise
29	1	Kameragewinde 1/4"	035446.1.001.35	
30				
31				
32	1	Schließblech	031740.1.005.15	
33	?	Abstimmscheibe	031741.1.005.15	
34	?	Abstimmscheibe	032809.1.005.15	nach Bedarf
35	?	Abstimmscheibe	032810.1.005.15	
36				
37	1	Druckfeder	031036.1.154.15	
38				
39				
40	1	Zyl.-Schraube m.abn.Kopf	005323	M3x3,8 LIN 3.120 br
41	2	Linsenschrb.m. Ansatz	005324	M3x2,5x6,2 LIN3.137 br
42	2	Linsenschrb.m. abn.Kopf	004001	M 2 x 3 LIN 3.143 br
43				bish.Nr. 066-St

	Datum	Name
Bearb.	3.7.68	
Gepr.		
Norm.	4.7.68	

Linhof
NIKOLAUS KARPF K.G.
PRÄZISIONS-KAMERA-WERKE
MÜNCHEN 25

Super Technika V
13x18/5x7 in.

1.003.00

Blattzahl: Typ: Gruppe:
Blatt 4
Pausen-Nr.

Maßstab ≈1:2

Ausg.	Datum	Name	Änderungen

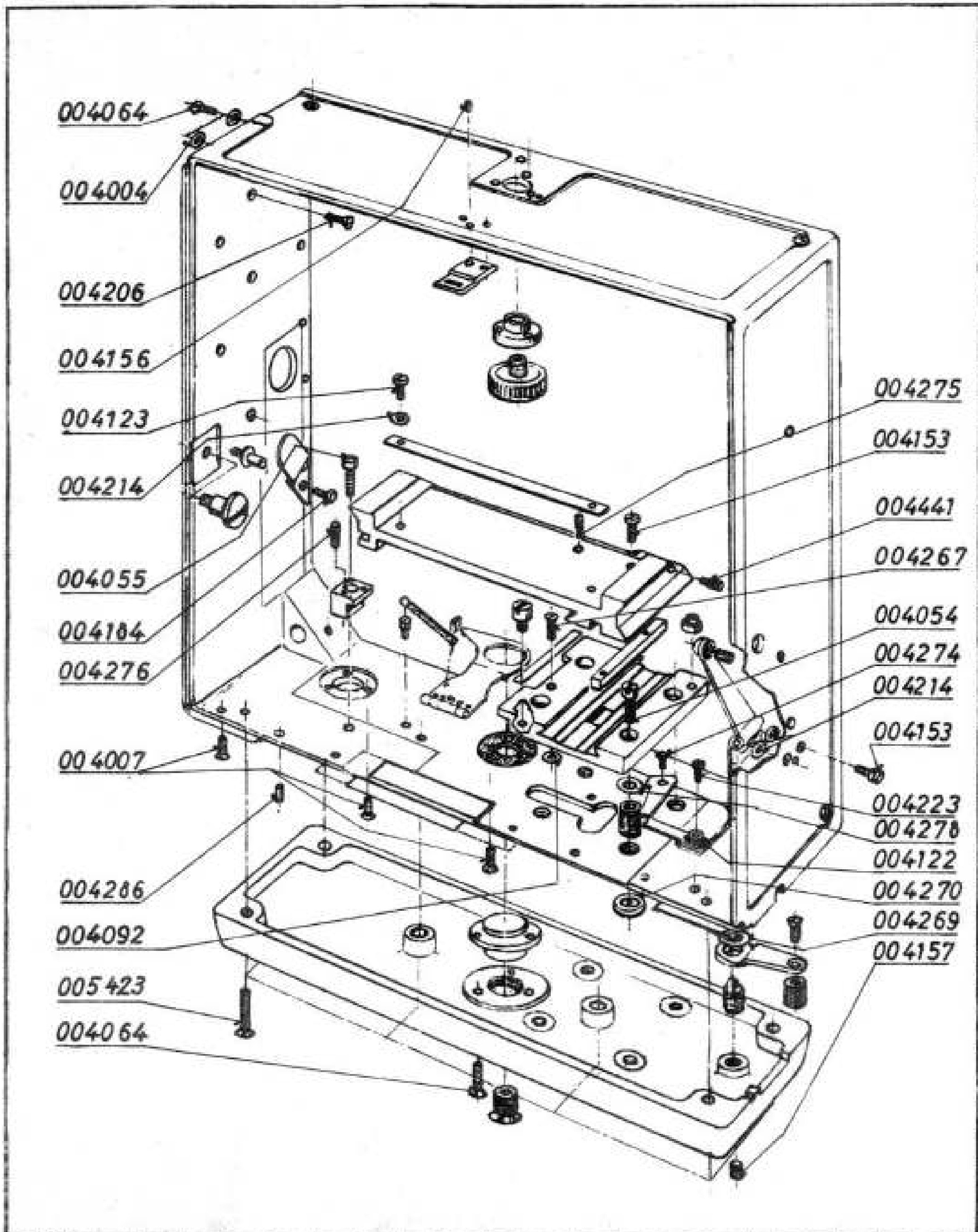

Lfd. Nr.	Stück-zahl	Benennung	Sach-Nr.	Bemerkung
1	1	Scheibe	004122	6,5x2,2x0,5 LIN3.305 bl
2				
3	4	Scheibe	004004	4,5x2,6x0,2 LIN3.305 bl
4	?	Scheibe	004092	} n. Bedarf 5,8x3,5x0,1LIN3,305bl
5	?	Scheibe	004269	7x5,1x0,2 LIN 3.305 bl
6	4	Scheibe	004278	7x3,1x0,2 LIN 3.305 bl
7				
8	4	Schlitzmutter	004270	M6x0,5 LIN 3.205 br
9				
10				
11	2	Zylinderstift	004286	1,5m 6x3 DIN 7 mi
12				
13				
14	13	Senkschraube	004007	M 2 x 4 L DIN 63 br
15	8	Senkschraube	004064	M 2 x 6 L DIN 63 br
16	1	Senkschraube	004267	M 2 x 8 L DIN 63 br
17	4	Senkschraube	004206	M 3 x 7 L DIN 63 br
18	6	Senkschraube	005423	M 3 x 12 L DIN 63 br
19				
20	1	Zylinderschraube	004223	M 2 x 2,5 L DIN 84 ni
21	2	Zylinderschraube	004123	M 2 x 5 L DIN 84 br
22	4	Zylinderschraube	004153	M 2 x 6 L DIN 84 br
23	4	Zylinderschraube	004054	M 3 x 10 L DIN 84 br
24	1	Zylinderschraube	004055	M 3 x 12 L DIN 84 br
25				
26				
27	2	Linsenschraube	004184	M 2 x 3 L DIN 85 br
28	1	Linsenschraube	004274	M 3 x 6 DIN 921 br
29				
30				
31	1	Gewindestift m. Zapfen	004275	M 2,6 x 6 DIN 417 br
32				
33	1	Gewindestift	004156	M 2 x 2 DIN 551 br
34	1	Gewindestift	004157	M 3 x 5 DIN 551 br
35	3	Gewindestift	004276	M 3 x 10 DIN 551 br
36				
37	1	Zapfenschraube	004441	M 3 x 4 x 4 DIN 927 br
38				
39				
40				
41	4	Zahnscheibe	004214	A 2,2 DIN 6797
42				
43				bish.Nr. 066-St

Ausg	Datum	Name		Datum	Name
c	15.5.70	[illegible]	Bearb.	3.7.68	[illegible]
b	3.2.70	[illegible]	Gepr.		
a	3.9.69	[illegible]	Norm.	9.7.68	[illegible]
Änderungen					

Linhof
NIKOLAUS KARPF K.G.
PRAZISIONS-KAMERA-WERKE
MÜNCHEN 25

Super Technika V
13x18/5x7 in.

Blattzahl: Typ: Gruppe:

Pausen-Nr.

1.003.00

Blatt 5

Maßstab ≈ 1:2

Ausg	Datum	Name	Ausg	Datum	Name	Ausg	Datum	Name	Ausg	Datum	Name	Ausg	Datum	Name	Ausg	Datum	Name	Ausg	Datum	Name
Änderungen			Änderungen			Änderungen			Änderungen			Änderungen			Änderungen			Änderungen		

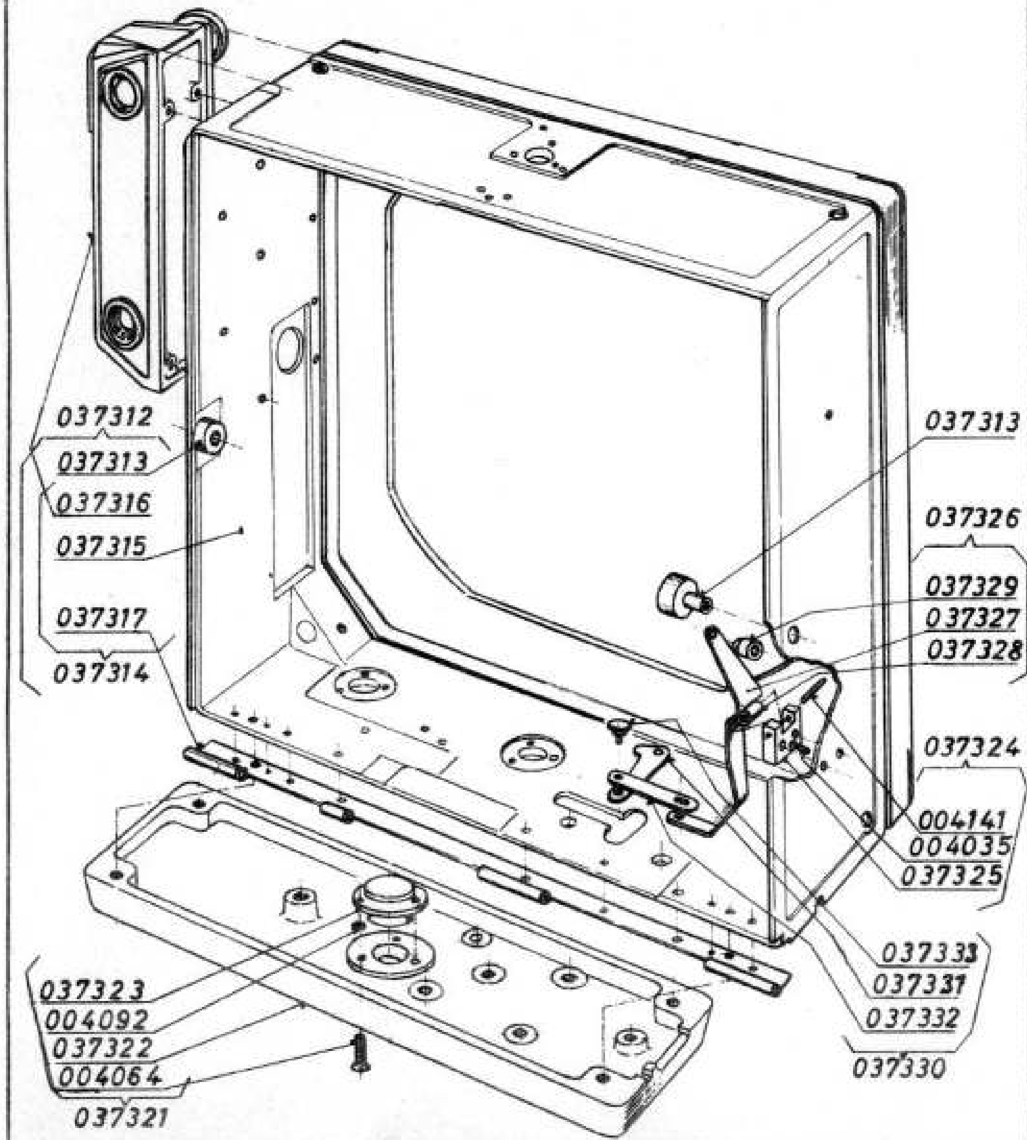

Lfd. Nr.	Stück-zahl	Benennung	Sach-Nr.	Bemerkung
1	1	Gehäuse vormontiert	037312.1.003.12	
2	2	Ansatzniet	037313.1.003.15	
3				
4				
5	1	Gehäuse (Poliergruppe)o.Z.	037314.1.003.13	
6	1	Gehäuse (Fertigteil)o.Z.	037315.1.003.15	gef.aus 037319.1.003.15 gez.in 037318.1.003.14
7	1	E-Messer Geh.(Fertigt.)o.Z.	037316.1.003.15	gef.aus 036877.1.001.35
8	1	Scharnier	037317.1.003.15	
9				
10				
11	1	Gehäuse m. Schwenk-	037318.1.003.14	
12		rahmen Halbfertigteil		
13	1	Gehäuse m. Schwenk- rahmen (Roht.)	034887.1.003.16	
14	1	Gehäuse(Halbfertigteil)o.Z.	037319.1.003.15	gez. in 037318.1.003.14
15	1	Schwenkrahmen (Halbfert.)o.Z.	037320.1.003.15	gez.in 037318.1.003.14
16				
17				
18	1	Platte vollst. o.Z.	037321.1.003.12	
19	1	Platte (Rohteil)	034881.1.003.16	
20	1	Platte (Fertigteil)	037322.1.003.15	
21	1	Stativmutter	037323.1.003.15	
22	?	Scheibe	004092	5,8x3,5x0,1LIN3.305bl n.B
23	3	Senkschraube	004064	M 2 x 6 L DIN 63 br
24				
25				
26	1	Sperrhebel vollst.	037324.1.003.12	
27	1	Lager	037325.1.003.15	
28				
29	1	Zylinderstift	004141	2m 6 x 16 DIN 7 bl
30	1	Gewindestift	004035	M 2 x 6 DIN 551 br
31				
32				
33	1	Sperrhebel vormontiert	037326.1.003.13	
34	1	Sperrhebel	037327.1.003.15	
35	1	Buchse	037328.1.003.15	
36	1	Anschlag	037329.1.003.15	
37				
38				
39	1	Hebel vollst.	037330.1.003.12	
40	1	Hebel	037331.1.003.15	
41	1	Band	037332.1.003.15	
42	1	Niet	037333.1.003.15	
43				bish.Nr. 066-St

Maßstab ≈ 1:2

Ausg. Datum Name – Änderungen

	Datum	Name
Bearb.	3.7.68	
Gepr.		
Norm.	8.7.68	

Linhof
NIKOLAUS KARPF K.G.
PRÄZISIONS-KAMERA-WERKE
MÜNCHEN 25

Super Technika V
13x18/5x7 in.

1.003.00

Blattzahl / Typ / Gruppe

Blatt 6

Pausen-Nr.

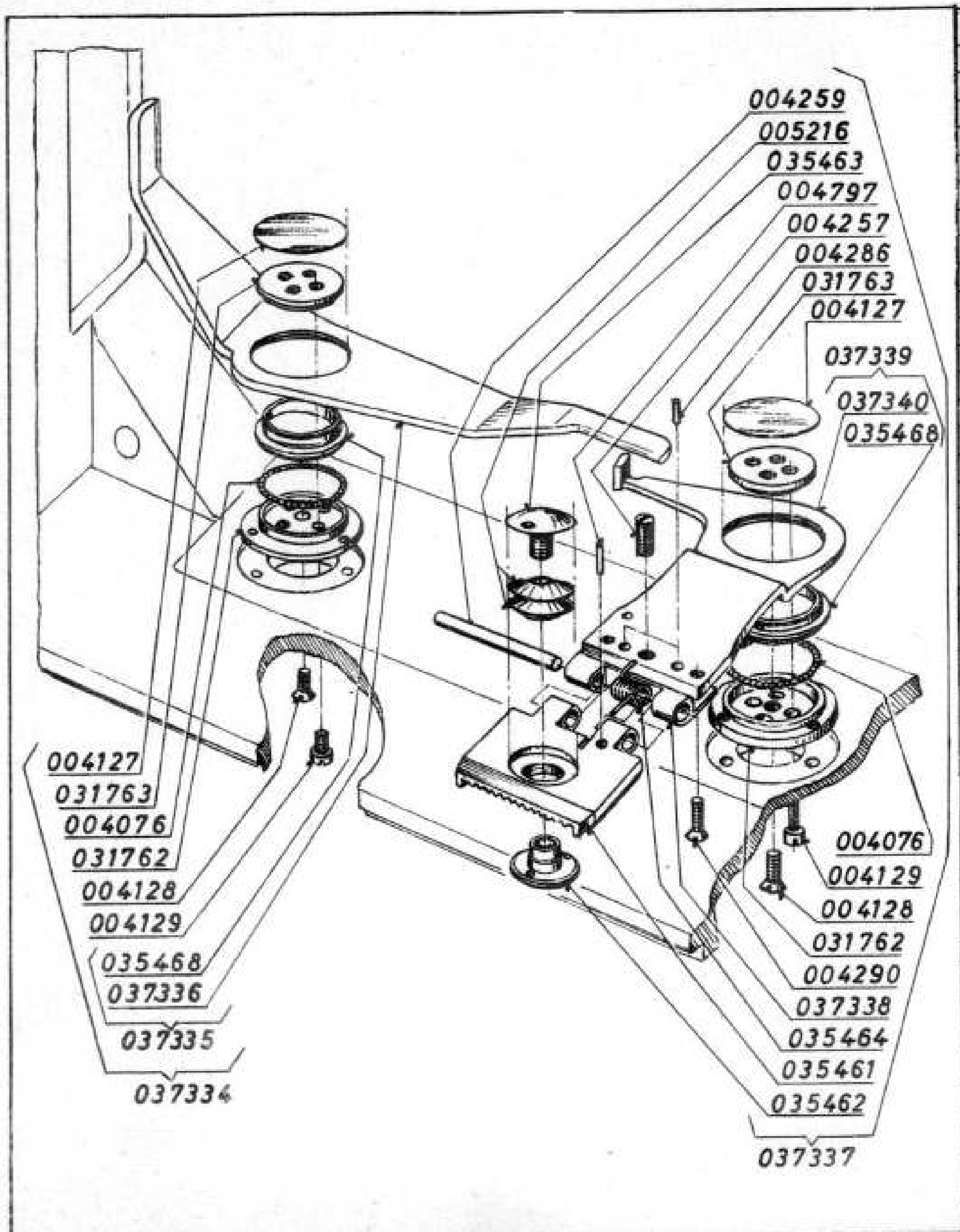

Lfd. Nr.	Stück-zahl	Benennung	Sach-Nr.	Bemerkung
1	1	Übertragungshebel	037334.1.003.12	
2	1	Lagerflansch	031762.1.005.15	
3	1	Lagerscheibe	031763.1.005.15	
4				
5	1	Senkschraube	004128	M 2 x 4,5 LIN 3.108 br
6	4	Zylinderschraube	004129	M 2 x 4 LIN 3.119 br
7	1	Scheibe	004127	12,92-0,03x0,1LIN3.305 mr
8	36	Kugel	004076	1 mm III DIN 5401
9				
10				
11	1	Hebel vollst.	037335.1.003.13	
12	1	Hebel	037336.1.003.15	
13				
14	1	Lagerring	035468.1.001.35	
15				
16				
17	1	Gehäusehebel vollst.	037337.1.003.12	
18	1	Scharnier	037338.1.003.15	
19				
20	1	Kurvenaufnahme (Fertigt.)	035461.1.001.35	
21	1	Steckmutter	035462.1.001.35	
22	1	Deckschraube	035463.1.001.35	
23	1	Torsionsfeder	035464.1.001.35	
24	1	Lagerflansch	031762.1.005.15	
25	1	Lagerscheibe	031763.1.005.15	
26	4	Tellerfeder	005216	8x4,2x0,2 LIN 3.502
27				
28	1	Senkschraube	004128	M 2x4,5 LIN 3.108 br
29	4	Zylinderschraube	004129	M 2 x 4 LIN 3.119 br
30	1	Scheibe	004127	12,92-0,03x0,1LIN3.305 mr
31				
32	2	Zylinderstift	004286	1,5m 6 x 3 DIN 7 ni
33	1	Zylinderstift	004797	1,5m 6 x 4 DIN 7 nr
34	1	Zylinderstift	004259	2m 6 x 23 DIN 7 nr
35	2	Senkschraube	004290	M 2 x 3,5 L DIN 63or rf
36	1	Gewindestift	004257	M 3 x 6 DIN 551 br
37	36	Kugel	004076	1mm III DIN 5401
38				
39				
40	1	Gehäusehebel vormontiert	037339.1.003.13	
41	1	Gehäusehebel	037340.1.003.15	
42				
43	1	Lagerring	035468.1.001.35	

Maßstab ≈ 2:1	Ausg. Datum Name — Änderungen		
Bearb. 3.7.68	Linhof — NIKOLAUS KARPF K.G. PRÄZISIONS-KAMERA-WERKE MÜNCHEN 25	Super Technika V 13x18/5x7 in.	Blattzahl / Typ: / Gruppe: / Pausen-Nr.
Gepr.		1.003.00	Blatt 7
Norm. 3.7.68			

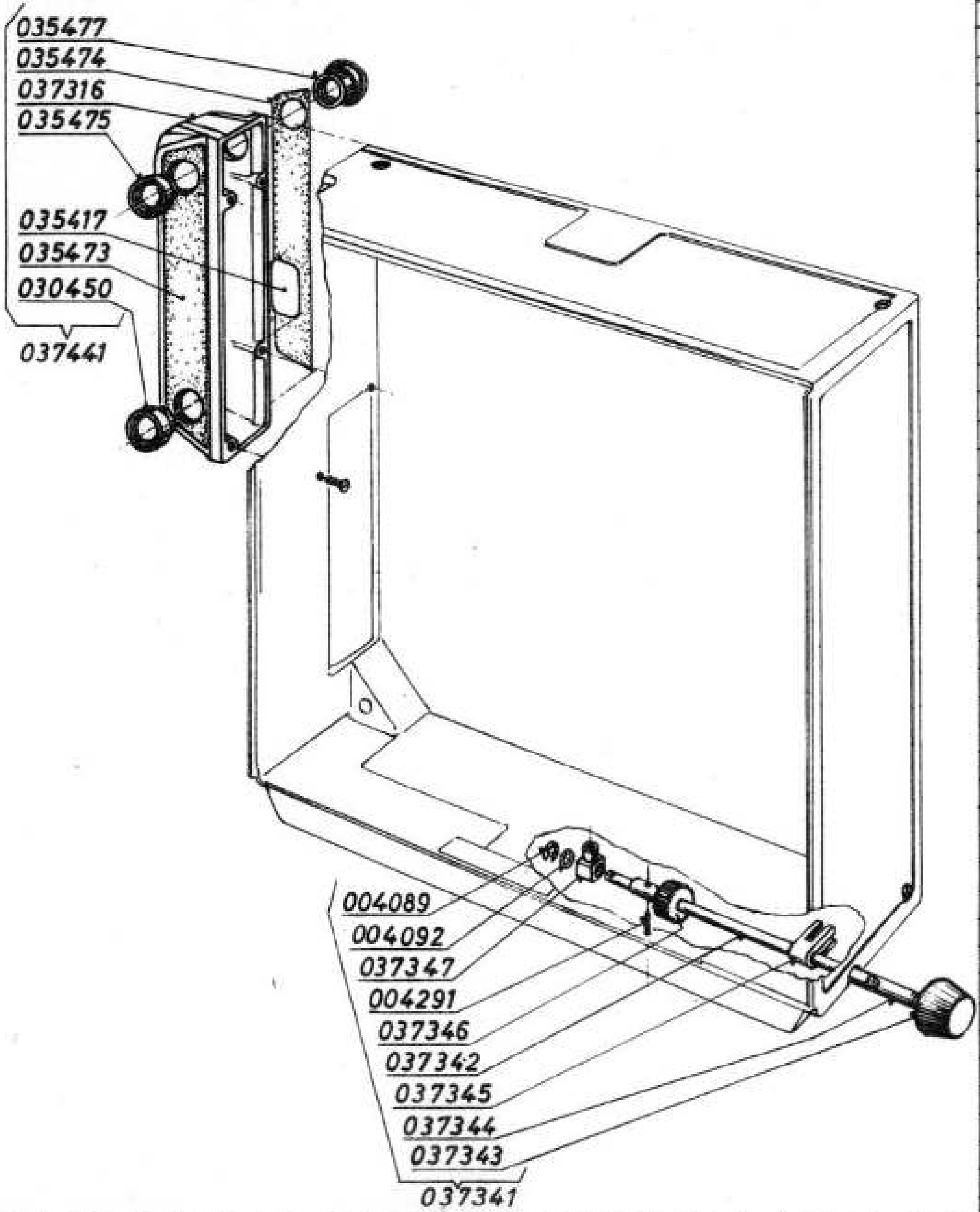

Lfd. Nr.	Stück-zahl	Benennung	Sach-Nr.	Bemerkung
1	1	Gehäusetrieb	037341.1.003.12	
2	1	Achse	037342.1.003.15	
3	1	Triebknopf	037343.1.003.15	
4	1	Lager	037344.1.003.15	
5	1	Klemme	037345.1.003.15	
6	1	Ritzel	037346.1.003.15	
7	1	Trieblager	037347.1.003.15	
8				
9				
10	1	Scheibe	004092	5,8x3,5x0,1 LIN3.305 bl
11				
12	1	Zylinderstift	004291	1,5m 6 x 6 DIN 7 bl
13	1	Sicherungsscheibe	004089	2,3 DIN 6799
14				
15				
16				
17				
18				
19	1	E-Messergehäuse vollst.	037441.1.003.12	
20				
21		E-Messergehäuse (Fert.) o.Z.	037316.1.003.15	
22				
23				
24	1	Fassung vollst.	035475.1.001.33	
25	1	Einblick	035477.1.001.33	
26	1	Fassung vollst.	030450.1.902.23	
27				
28	1	Abdeckblech	035417.1.001.35	
29	1	Kamerabezugsleder o.Z.	035473.1.001.35	
30	1	Kamerabezugsleder o.Z.	035474.1.001.35	
31				
32				
33				
34				
35				
36				
37				
38				
39				
40				
41				
42				
43				bish.Nr. 066-St

Maßstab ≈ 1:2

Ausg. | Datum | Name — Änderungen

	Datum	Name
Bearb.	3.7.68	
Gepr.		
Norm.	8.7.68	

Linhof
NIKOLAUS KARPF K.G.
PRÄZISIONS-KAMERA-WERKE
MÜNCHEN 25

Super Technika V
13x18/5x7 in.

1.003.00

Blattzahl: | Typ: | Gruppe: | Pausen-Nr.

Blatt 8

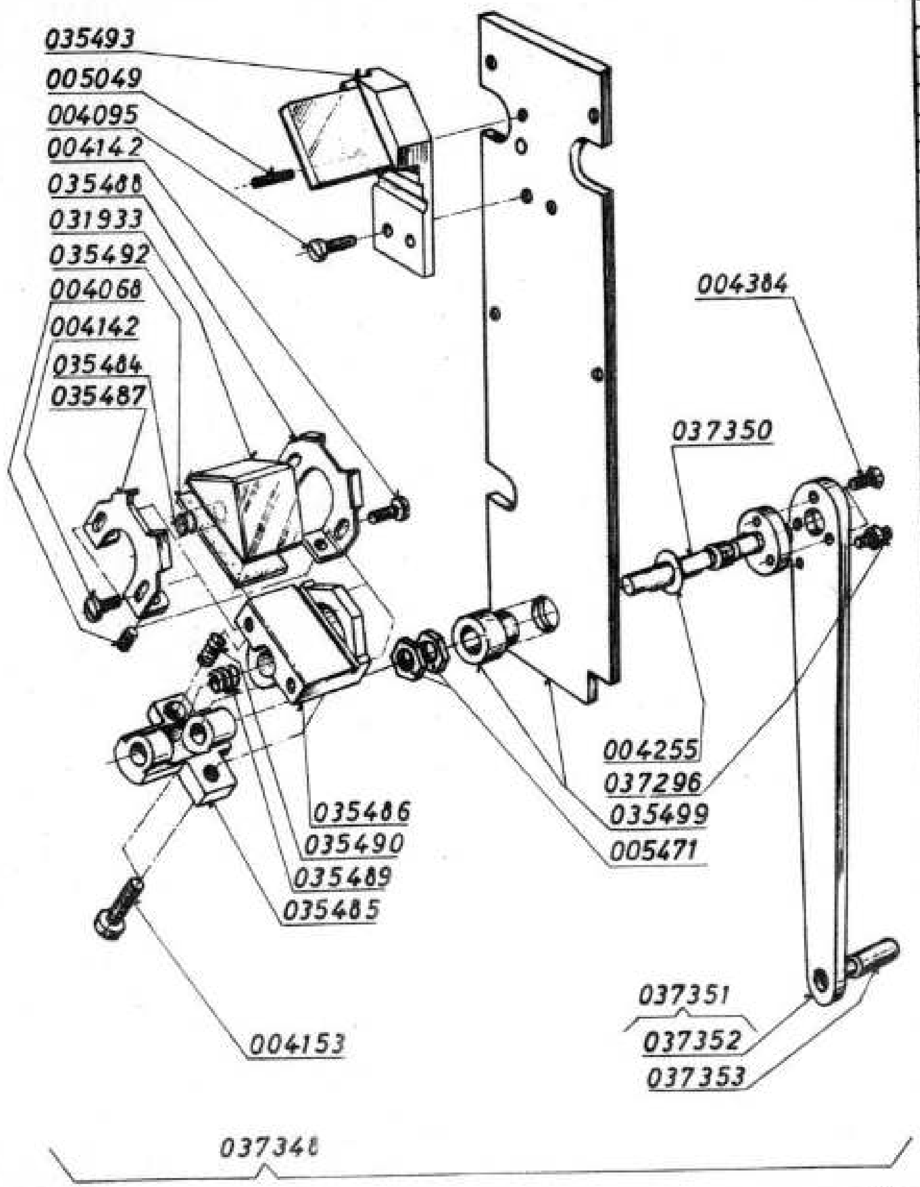

Lfd. Nr.	Stück-zahl	Benennung	Sach-Nr.	Bemerkung
1	1	E.-M.-Montageplatte vollst.	037348.1.003.12	
2				
3	1	Federaufhängung	037296.1.003.15	
4	1	Stift	037350.1.003.15	
5				
6	1	Spiegelaufnahme vollst.	035493.1.001.33	
7	1	Montageplatte vollst.	035499.1.001.33	
8				
9	2	Plättchen o.Z.	035484.1.001.35	
10	1	Justierstuhl (Fertigt.)	035485.1.001.35	
11	1	Drehstuhl (Fertigt.)	035486.1.001.35	
12	1	Prismenhalterung oben	035487.1.001.35	
13	1	Prismenhalterung unten	035488.1.001.35	
14	1	Druckfeder	035489.1.001.35	
15	1	Druckfeder	035490.1.001.35	
16				
17	1	Plättchen	035492.1.001.35	
18				
19				
20				
21	1	Prisma	031933.1.005.15	
22				
23	2	Sechskantmutter	005471	M 4x0,35 LIN 3.229 br
24	1	Scheibe	004255	[illegible]x4,3x0,3 LIN 3.305 bl
25	3	Senkschraube	004384	M 1,7 x 4 L DIN 63 br
26	4	Zylinderschraube	004142	M 1,7 x 4 L DIN 84 br
27	2	Zylinderschraube	004095	M 3 x 4 L DIN 84 mi
28				
29	3	Zylinderschraube	004153	M 2 x 6 L DIN 84 br
30	4	Gewindestift	004068	M 1,7x2,5 DIN 551 br
31	1	Gewindestift	005049	M 3x0,35x6 DIN 551 br
32				
33				
34				
35				
36				
37				
38				
39	1	Hebel vollst.	037351.1.003.13	
40	1	Hebel	037352.1.003.15	
41	1	Anschlagniet	037353.1.003.15	
42				
43				bish.Nr. 066-St

Ausg.	Datum	Name
c	17.12.69	[illegible]
b	2.9.69	Kn[illegible]
a	19.9.68	[illegible]
d	15.6.70	[illegible]

Änderungen

	Datum	Name
Bearb.	3.7.68	[illegible]
Gepr.		
Norm.	9.7.68	[illegible]

Linhof
NIKOLAUS KARPF K.G.
PRÄZISIONS-KAMERA-WERKE
MÜNCHEN 25

Super Technika V
13x18/5x7 in.

1.003.00

Blattzahl: Typ: Gruppe:
Blatt 9
Pausen-Nr.

Maßstab ≈ 2:1